МІНІСТЕРСТВО ОСВІТИ І НАУКИ УКРАЇНИ

ГЛУХІВСЬКИЙ НАЦІОНАЛЬНИЙ ПЕДАГОГІЧНИЙ УНІВЕРСИТЕТ ІМЕНІ ОЛЕКСАНДРА ДОВЖЕНКА

ТЕНДЕНЦІЇ РОЗВИТКУ ПРОФЕСІЙНОЇ ТА ТЕХНОЛОГІЧНОЇ ОСВІТИ В УМОВАХ РИНКУ ПРАЦІ

Матеріали
Міжнародної інтернет-конференції
молодих учених і студентів

3 квітня 2019 року

Суми – 2019

УДК 377/378:[005.745:044.738.5]-057.4-057.876(100) (082)
Т 33

Друкується за рішенням ученої ради
Глухівського національного педагогічного університету
імені Олександра Довженка
(протокол №11 від 25 квітня 2019 року)

Відповідальні за випуск:

Курок Віра Панасівна – доктор педагогічних наук, професор, завідувач кафедри технологічної і професійної освіти Глухівського національного педагогічного університету імені Олександра Довженка;

Ковальчук Василь Іванович – доктор педагогічних наук, професор, завідувач кафедри професійної освіти та технологій сільськогосподарського виробництва Глухівського національного педагогічного університету імені Олександра Довженка;

Єсипенко Алла Дмитрівна – доктор технічних наук, професор, завідувач кафедри професійної освіти та комп'ютерних технологій Глухівського національного педагогічного університету імені Олександра Довженка;

Борисенко Надія Анатоліївна – кандидат педагогічних наук, старший викладач кафедри технологічної і професійної освіти Глухівського національного педагогічного університету імені Олександра Довженка;

Вовк Богдан Іванович – кандидат педагогічних наук, старший викладач кафедри професійної освіти та технологій сільськогосподарського виробництва Глухівського національного педагогічного університету імені Олександра Довженка;

Шелудько Інна Віталіївна – кандидат педагогічних наук, старший викладач кафедри професійної освіти та комп'ютерних технологій Глухівського національного педагогічного університету імені Олександра Довженка.

Т 33 **Тенденції розвитку професійної та технологічної освіти в умовах ринку праці.** Матеріали Міжнародної інтернет-конференції молодих учених і студентів, 3 квітня 2019 року. Суми: Вінниченко М. Д., 2019. 268 с.

У збірнику вміщено матеріали Міжнародної інтернет-конференції молодих учених і студентів «Тенденції розвитку професійної та технологічної освіти в умовах ринку праці».

Для педагогів професійного навчання, учителів трудового навчання та технологій, студентів, аспірантів, науковців та всіх, хто цікавиться проблемами сучасної професійної та технологічної освіти України.

УДК 377/378:[005.745:044.738.5]-057.4-057.876(100) (082)

© Глухівський національний педагогічний університет імені Олександра Довженка, 2019
© Видавець Вінниченко М.Д., 2019

ЗМІСТ

Martin Rattke, Mykola Ivanov
WORKSHOP COUNCILS – INCLUSION AND PARTICIPATION IN WORKSHOPS FOR DISABLED PEOPLE 12

Амеліна Анна, Курок Віра
ОБҐРУНТУВАННЯ ВПРОВАДЖЕННЯ ОБОВ'ЯЗКОВО-ВИБІРКОВОГО МОДУЛЯ В СТАРШІЙ ШКОЛІ «ДЕКОРАТИВНО-УЖИТКОВОГО МИСТЕЦТВА» 17

Баєв Ігор, Марченко Станіслав
КОНСТРУКТОРСЬКО-ТЕХНОЛОГІЧНА ПІДГОТОВКА УЧНІВ ЯК ПОТРЕБА СОЦІАЛЬНО-ЕКОНОМІЧНОГО РОЗВИТКУ СУСПІЛЬСТВА 19

Барташевська Сніжана, Лаврентьєва Олена
ФОРМУВАННЯ ПРОЕКТНО-КОНСТРУКТОРСЬКИХ УМІНЬ У СТУДЕНІВ ТЕХНОЛОГО-ПЕДАГОГІЧНИХ ТА ІНЖЕНЕРНО-ПЕДАГОГІЧНИХ СПЕЦІАЛЬНОСТЕЙ ЯК ВАЖЛИВА ПЕДАГОГІЧНА ПРОБЛЕМА 22

Безуглий Олексій, Вовк Богдан
РОЛЬ МАЙСТРА ВИРОБНИЧОГО НАВЧАННЯ У ПІДГОТОВЦІ КВАЛІФІКОВАНОГО РОБІТНИКА 26

Бикова Тетяна, Іващенко Микола
ПРОФЕСІЙНА ПІДГОТОВКА МАЙСТРІВ ВИРОБНИЧОГО НАВЧАННЯ ШВЕЙНОГО ПРОФІЛЮ В УМОВАХ МОДЕРНІЗАЦІЇ ОСВІТИ 29

Бірюков Владислав, Марченко Станіслав
РОЗВИТОК ПРОСТОРОВОГО МИСЛЕННЯ ЗАСОБАМИ ТРИВИМІРНОГО КОМП'ЮТЕРНОГО МОДЕЛЮВАННЯ 32

Бойко Михайло, Самусь Тетяна
НАУКОВО-МЕТОДИЧНІ ЗАСАДИ ВПРОВАДЖЕННЯ В ОСВІТНІЙ ПРОЦЕС ІННОВАЦІЙНИХ ТЕХНОЛОГІЙ НАВЧАННЯ 35

Бондаренко Ольга, Уткіна Катерина
ВИКОРИСТАННЯ ВЕБ-ПОРТАЛУ ЯК СУЧАСНОГО ЗАСОБУ В ЕКОЛОГО-ПРОСВІТНИЦЬКІЙ ДІЯЛЬНОСТІ 38

Борисенко Надія
ФОРМУВАННЯ МЕТОДИЧНОЇ КОМПЕТЕНТНОСТІ ЯК ЕТАП ПРОФЕСІЙНОГО СТАНОВЛЕННЯ МАЙБУТНІХ УЧИТЕЛІВ ТЕХНОЛОГІЙ 41

Василенко Ольга, Білевич Світлана
МЕТОДИКА НАВЧАННЯ УЧНІВ БАЗОВОЇ ШКОЛИ ЗАСТОСУВАННЯ КОМБІНАТОРНИХ МЕТОДІВ У ПРОЦЕСІ ПРОЕКТУВАННЯ ШВЕЙНИХ ВИРОБІВ 44

Вегера Роман, Ігнатенко Ганна
ЗДІЙСНЕННЯ МОНІТОРИНГУ РІВНЯ НАВЧАЛЬНИХ ДОСЯГНЕНЬ МАЙБУТНІХ ПЕДАГОГІВ ПРОФЕСІЙНОГО НАВЧАННЯ З ПЕДАГОГІЧНИХ ДИСЦИПЛІН..... 48

Величко Віталій, Шайко-Шайковський Олександр
ПРОЕКТУВАННЯ ТА ВИГОТОВЛЕННЯ МОДЕЛІ ТЕЛЕВІЗІЙНОГО ОПЕРАТОРСЬКОГО КРАНУ З ВІДЕОКАМЕРОЮ 51

Вітюк Наталія, Воїтелєва Галина
ДОСВІД ФОРМУВАННЯ ДОСЛІДНИЦЬКИХ УМІНЬ У ПРОЦЕСІ ТРУДОВОГО НАВЧАННЯ..... 54

Волоський В'ячеслав, Титаренко Валентина
ВИКОРИСТАННЯ ХУДОЖНЬОЇ ОБРОБКИ ДЕРЕВИНИ ПІД ЧАС ВИВЧЕННЯ ТЕХНОЛОГІЧНОГО ПРАКТИКУМУ..... 57

Гаврилов Іван, Луценко Григорій
МЕТОД ПРОЕКТІВ ЯК ЗАСІБ ФОРМУВАННЯ ДОСЛІДНИЦЬКОЇ КОМПЕТЕНТНОСТІ МАЙБУТНІХ МАЙСТРІВ ВИРОБНИЧОГО НАВЧАННЯ У ПРОЦЕСІ ВИВЧЕННЯ ФІЗИКИ..... 60

Гайдук Ольга
ТЕНДЕНЦІЇ ПРОФЕСІЙНОЇ ПІДГОТОВКИ ПЕДАГОГІВ ФІЗИЧНОГО ВИХОВАННЯ У НІМЕЧЧИНІ 64

Галик Іван, Семак Богдан, Гущак Олена
РОЛЬ ТОВАРОЗНАВСТВА У РОЗВИТКУ ВИРОБНИЧОГО ПІДПРИЄМНИЦТВА В УКРАЇНІ 66

Глушко Андрій, Кондрюк Денис
АКТИВІЗАЦІЯ ПІЗНАВАЛЬНОЇ ДІЯЛЬНОСТІ УЧНІВ ЗАСОБАМИ ПРОЕКТНОЇ ДІЯЛЬНОСТІ В ГУРТКАХ ТЕХНІЧНОЇ ТВОРЧОСТІ 71

Гончарова Софія, Воїтелєва Галина
УКРАЇНСЬКИЙ ВИШИТИЙ РУШНИК І ЙОГО РІЗНОВИДИ 74

Григорович Ольга, Пахальчук Наталя
ПІДГОТОВКА МАЙБУТНЬОГО ВЧИТЕЛЯ ПОЧАТКОВОЇ ШКОЛИ ДО ВИКОРИСТАННЯ ЗДОРОВ'ЯЗБЕРІГАЮЧИХ ТЕХНОЛОГІЙ 78

Гриненко Сергій, Шайко-Шайковський Олександр
ВИГОТОВЛЕННЯ НАОЧНОГО ПРИЛАДДЯ ДЛЯ НАВЧАЛЬНОГО ПРОЦЕСУ З ІНЖЕНЕРНО-ТЕХНІЧНИХ ДИСЦИПЛІН 81

Грицун Інна, Дмитренко Петро
ФОРМУВАННЯ У СТАРШОКЛАСНИКІВ ЗНАНЬ ТА ВМІНЬ З ЕТНОДИЗАЙНУ В ПРОЦЕСІ ВИКЛАДАННЯ ОБОВ'ЯЗКОВО – ВИБІРКОВОГО МОДУЛЯ «ДИЗАЙН ПРЕДМЕТІВ ІНТЕР'ЄРУ» 84

Давиденко Сергій, Вовк Богдан
ЕЛЕКТОРОННІ НАВЧАЛЬНО-МЕТОДИЧНІ КОМПЛЕКСИ ЯК ОСНОВНИЙ ІНФОРМАЦІЙНИЙ РЕСУРС ЗВО 87

Денис Юлія, Крамар Валерій
КОМПЕТЕНТНІСНИЙ ПІДХІД ДО ОЦІНЮВАННЯ РЕЗУЛЬТАТІВ НАВЧАННЯ З ТЕХНОЛОГІЧНИХ ДИСЦИПЛІН 90

Джерелейко Людмила, Орлов Валерій
ФОРМУВАННЯ ГОТОВНОСТІ МАЙБУТНІХ КВАЛІФІКОВАНИХ РОБІТНИКІВ БУДІВЕЛЬНОЇ ГАЛУЗІ ДО ПІДПРИЄМНИЦЬКОЇ ДІЯЛЬНОСТІ ЯК АКТУАЛЬНА ПРОБЛЕМА ПРОФЕСІЙНОЇ ПЕДАГОГІКИ 94

Журба Юлія, Борисенко Надія
СОЛОНЕ ТІСТО ЯК ЗАСІБ РОЗВИТКУ ТВОРЧОСТІ ДІТЕЙ..... 96

Зубко Анна, Воїтелєва Галина
НАВЧАННЯ В'ЯЗАННЯ СПИЦЯМИ УЧНІВ 7 КЛАСУ 98

Зубко Ганна, Хоруженко Тетяна
ХАРАКТЕРИСТИКА МАТЕРІАЛІВ ДЛЯ РУЧНОГО
В'ЯЗАННЯ СПИЦЯМИ 102

Ігнатенко Ксенія, Курок Віра
ФОРМУВАННЯ КОМПЕТЕНТНОСТІ МАЙБУТНІХ ПЕДАГОГІВ
ПРОФЕСІЙНОГО НАВЧАННЯ У ПРОЦЕСІ ЗАСВОЄННЯ
ПЕДАГОГІЧНИХ ДИСЦИПЛІН..... 104

Ільницький Андрій
КАПЛИЦЯ НАВЧАЛЬНОГО ЗАКЛАДУ ЯК ОСЕРЕДОК
ДУХОВНОГО ТА НАЦІОНАЛЬНО-ПАТРІОТИЧНОГО
ВИХОВАННЯ УЧНІВСЬКОЇ МОЛОДІ 106

Іщенко Аліна, Титаренко Валентина
ВИКОРИСТАННЯ ХМАРНОГО СЕРВІСУ GOOGLE ФОРМИ
ПРИ ПЕРЕВІРЦІ ЗНАНЬ СТУДЕНТІВ 110

Капрош Андрій, Шайко-Шайковський Олександр
РОЗРОБЛЕННЯ КОНСТРУКЦІЇ ТА ПРОЕКТУВАННЯ ДІЮЧОЇ
ДЕМОСТРАЦІЙНОЇ МОДЕЛІ УСТАНОВКИ ДЛЯ ОБРОБКИ
ДЕРЕВИНИ РІЗНИМИ ВИДАМИ ФРЕЗ 113

Кащен Ірина, Андрощук Ірина
ПОНЯТТЯ ГРИ, ЇЇ ЗНАЧЕННЯ В НАВЧАЛЬНОМУ ПРОЦЕСІ 115

Кірсанова Анастасія, Савенко Ігор
ФОРМУВАННЯ КУЛЬТУРНИХ ЦІННОСТЕЙ СТУДЕНТІВ
ЗАСОБАМИ ДИЗАЙНУ.....118

Ковтун Анастасія, Курок Віра
ВИШИВАННЯ ЯК РІЗНОВИД ДЕКОРАТИВНО-
УЖИТКОВОГО МИСТЕЦТВА УКРАЇНСЬКОГО
НАРОДУ 122

Кожушкіна Тетяна, Кожушко Світлана
МОЖЛИВОСТІ WEB-ТЕХНОЛОГІЙ У ПРОЦЕСІ ФОРМУВАННЯ КОМПОНЕНТІВ КУЛЬТУРИ МІЖОСОБИСТІСНОЇ ВЗАЄМОДІЇ СТУДЕНТІВ ПЕДАГОГІЧНОГО КОЛЕДЖУ 124

Козак Андрій
ОРГАНІЗАЦІЯ ВИРОБНИЧОГО НАВЧАННЯ МАЙБУТНІХ МАЙСТРІВ РЕСТОРАННОГО ОБСЛУГОВУВАННЯ НА ОСНОВІ ПРОЕКТНИХ ТЕХНОЛОГІЙ..... 128

Козирод Ольга, Титаренко Валентина
ВИКОРИСТАННЯ ДИДАКТИЧНИХ МОЖЛИВОСТЕЙ ТЕХНОЛОГІЇ «ПАПЕРКРАФТ» В ОСВІТНІЙ СИСТЕМІ ГУРТКА ПОЧАТКОВОГО ТЕХНІЧНОГО МОДЕЛЮВАННЯ..... 131

Козлова Катерина, Шелудько Інна
ІНКЛЮЗИВНА КОМПЕТЕНТНІСТЬ ІНЖЕНЕРІВ-ВИКЛАДАЧІВ ШВЕЙНОГО ПРОФІЛЮ 134

Колодницька Христина, Шайко-Шайковський Олександр
ДОСЛІДЖЕННЯ ВПЛИВУ ФОРМИ ТА РОЗМІРІВ ПОПЕРЕЧНОГО ПЕРЕРІЗУ БАЛОК НА ЇХ МІЦНІСТЬ ТА МАТЕРІАЛОЄМНІСТЬ..... 136

Комарова Оксана, Дмитренко Петро
ОРГАНІЗАЦІЯ ПРОЕКТНО-ТЕХНОЛОГІЧНОЇ ДІЯЛЬНОСТІ СТАРШОКЛАСНИКІВ У ПРОЦЕСІ ВИГОТОВЛЕННЯ ЛЯЛЬКИ З ТЕКСТИЛЬНИХ МАТЕРІАЛІВ 138

Коновалов Євген, Галамбош Габріелла
ІННОВАЦІЙНІ ПЕДАГОГІЧНІ ТЕХНОЛОГІЇ У ПОЗАШКІЛЬНІЙ ОСВІТІ..... 140

Кравець Світлана
РОЗВИТОК ПРОФЕСІЙНОЇ КОМПЕТЕНТНОСТІ МАЙСТРІВ ВИРОБНИЧОГО НАВЧАННЯ В УМОВАХ ЕКСТРАВЕРТНОЇ ПЕДАГОГІЧНОЇ СИСТЕМИ ЗАКЛАДУ ОСВІТИ..... 142

Крижанівська Яна
КЕЙСИ: ЇХ СУТНІСТЬ ТА ПІДХОДИ ДО КЛАСИФІКАЦІЇ 146

Кримова Ірина, Хоруженко Тетяна
ІСТОРІЯ РОЗВИТКУ ТА ХАРАКТЕРНІ ОСОБЛИВОСТІ УКРАЇНСЬКОЇ ВИШИВКИ 149

Кулик Галина, Геращенко Неля
ПРОБЛЕМИ ВПРОВАДЖЕННЯ ІНКЛЮЗИВНОЇ ПРОФЕСІЙНОЇ ОСВІТИ 151

Курильов Дмитро, Борисенко Надія
ДИТЯЧІ ПАЗЛИ ЯК ОБ'ЄКТ ПРОЕКТНОЇ ДІЯЛЬНОСТІ 154

Кухта Наталія, Хоруженко Тетяна
СИМВОЛІЧНЕ ЗНАЧЕННЯ ОРНАМЕНТІВ В УКРАЇНСЬКІЙ ВИШИТІЙ СОРОЧЦІ 155

Лемешко Людмила
ЗНАЧЕННЯ МИСТЕЦЬКИХ ДИСЦИПЛІН У ФОРМУВАННІ ХУДОЖНЬО-ТВОРЧОЇ КОМПЕТЕНТНОСТІ ТЕХНІКІВ-КОНСТРУКТОРІВ ОДЯГУ 157

Лисенко Віктор, Марченко Станіслав
ВИКОРИСТАННЯ САПР ПРИ ПРОЕКТУВАННІ ВИРОБІВ У НАВЧАЛЬНИХ МАЙСТЕРНЯХ 161

Малиш Галина, Сєврюкова Валентина
МЕТОДИКА ПІДГОТОВКИ МАТЕРІАЛІВ ДО ТВОРЧИХ КОНКУРСІВ З ВИГОТОВЛЕННЯ ГОЛОВНИХ УБОРІВ СЛОБОЖАНЩИНИ 164

Марченко Станіслав
ЗМІСТ, ФОРМИ Й МЕТОДИ ПІДГОТОВКИ МАЙБУТНІХ УЧИТЕЛІВ ТЕХНОЛОГІЙ ДО ПРОЕКТНОЇ ДІЯЛЬНОСТІ 167

Мелешко Оксана, Цина Андрій
МЕТОДИ ФОРМУВАННЯ ГРОМАДЯНСЬКОЇ ВІДПОВІДАЛЬНОСТІ УЧНІВ 5 КЛАСУ ЗАСОБАМИ ТРУДОВООГО НАВЧАННЯ 170

Мосейчук Юрій, Курнишев Юрій, Кожокар Марина,
СУТЬ ОСОБИСТІСНО-ДІЯЛЬНІСНОГО ПІДХОДУ ДО ПРОФЕСІЙНОЇ ПІДГОТОВКИ МАЙБУТНЬОГО ВЧИТЕЛЯ ФІЗИЧНОЇ КУЛЬТУРИ 174

Москаленко Тетяна, Курок Віра
В'ЯЗАННЯ СПИЦЯМИ ЯК РІЗНОВИД ДЕКОРАТИВНО-УЖИТКОВОГО МИСТЕЦТВА 177

Нагорна Наталія, Цина Андрій
МЕТОДИКА НАВЧАННЯ МАЙБУТНІХ УЧИТЕЛІВ ТЕХНОЛОГІЙ ОСНОВ ПРОЕКТУВАННЯ І МОДЕЛЮВАННЯ 179

Назаренко Сергій, Логінов Михайло
РОЛЬ ІННОВАЦІЙНИХ ТЕХНОЛОГІЙ У ФОРМУВАННІ ПРОФЕСІЙНОЇ КОМПЕТЕНТНОСТІ МАЙБУТНІХ ПЕДАГОГІВ ПРОФЕСІЙНОГО НАВЧАННЯ 183

Однорог Галина
СТРУКТУРА КЛЮЧОВИХ КОМПЕТЕНТНОСТЕЙ МАЙБУТНІХ КВАЛІФІКОВАНИХ РОБІТНИКІВ ШВЕЙНОГО ПРОФІЛЮ..... 186

Олефіренко Тарас
ОСНОВНІ СУПЕРЕЧНОСТІ ПІДГОТОВКИ МАЙБУТНІХ УЧИТЕЛІВ ДО ПОБУДОВИ ПРОФЕСІЙНОЇ КАР'ЄРИ 189

Олех Артем, Самусь Тетяна
РЕАЛІЗАЦІЯ ІДЕЙ ЗДОРОВ'ЯЗБЕРЕЖЕННЯ В ОСВІТНЬОМУ ПРОЦЕСІ В УМОВАХ МОДЕРНІЗАЦІЇ ОСВІТИ 192

Олійник Тетяна, Хоруженко Тетяна
ХАРАКТЕРИСТИКА МАТЕРІАЛІВ ТА ІНСТРУМЕНТІВ ДЛЯ ВИШИВАННЯ БІСЕРОМ 195

Омелечко Євгеній, Курок Віра
НАРОДНА ІГРАШКА ЯК ОБ'ЄКТ ПРОЕКТНО-ТЕХНОЛОГІЧНОЇ ДІЯЛЬНОСТІ УЧНІВ 197

Онацько Михайло, Калязін Юрій
ФОРМУВАННЯ ТВОРЧИХ ЗДІБНОСТЕЙ ПРИ ПІДГОТОВКИ ФАХІВЦІВ ПРОФЕСІЙНОЇ ОСВІТИ 199

Орлова Наталія, Борисова Тетяна
ВИКОРИСТАННЯ ТЕКТОНІЧНОГО ФОРМОУТВОРЕННЯ ДЛЯ ПРОЕКТУВАННЯ СУЧАСНОГО ОДЯГУ 203

Осадчий Андрій, Коломієць Микола
КОНЦЕПТУАЛЬНІ ПОЛОЖЕННЯ КОМПЕТЕНТНІСНО ОРІЄНТОВАНОГО НАВЧАННЯ 206

Охріменко Лідія, Титаренко Валентина
ФУНКЦІЇ УКРАЇНСЬКОГО КОСТЮМА ТА ЇХ ЗНАЧЕННЯ 209

Павлюк Любов
СУЧАСНІ ПІДХОДИ ДО ЕЛЕКТРОТЕХНІЧНОЇ ПІДГОТОВКИ МАЙБУТНІХ УЧИТЕЛІВ ТЕХНОЛОГІЙ 212

Петров Єгор, Борисенко Надія
ОБГРУНТУВАННЯ ВИБОРУ КОНСТРУКЦІЙНИХ МАТЕРІАЛІВ ДЛЯ ВИГОТОВЛЕННЯ КОМПЛЕКТУ ПІДСТАВОК ПІД ГОРНЯТКО 215

Поляков Сергій, Гриценко Лариса
ВИКОРИСТАННЯ ХМАРНИХ СЕРВІСІВ GOOGLE У ТРУДОВОМУ НАВЧАННІІ 217

Пришва Тетяна, Ігнатенко Сергій
АКТУАЛЬНІСТЬ ЗАСТОСУВАННЯ ЗАСОБІВ STEM-ТЕХНОЛОГІЙ В ОСВІТНЬОМУ ПРОЦЕСІ 220

Прокопенко Наталія
УПРОВАДЖЕННЯ В ОСВІТНІЙ ПРОЦЕС ІНТЕГРОВАНОГО ПІДХОДУ ПІД ЧАС ВИКЛАДАННЯ ЕКОНОМІЧНИХ ДИСЦИПЛІН 224

Прохорчук Поліна
ПЕДАГОГІЧНІ УМОВИ ФОРМУВАННЯ ПРОФЕСІЙНО-ЕТИЧНОЇ КУЛЬТУРИ МАЙБУТНІХ ГРАФІЧНИХ ДИЗАЙНЕРІВ 227

Савченко Анастасія, Цина Андрій
В. К. СИДОРЕНКО ПРО АКТУАЛЬНІ ПРОБЛЕМИ ПІДГОТОВКИ ВЧИТЕЛЯ ТРУДОВОГО НАВЧАННЯ В УМОВАХ МОДЕРНІЗАЦІЇ ОСВІТИ 231

Сем'янов Сергій, Вовк Богдан
ОСОБЛИВОСТІ РОБОТИ З ЛІТЕРАТУРНИМИ ДЖЕРЕЛАМИ У ПРОЦЕСІ САМОСТІЙНОЇ ПІДГОТОВКИ ДО ЗАНЯТЬ 235

Середіна Інна
ФОРМУВАННЯ ПІДПРИЄМНИЦЬКОЇ КОМПЕТЕНТНОСТІ БАКАЛАВРІВ З ЕКОНОМІКИ ПІДПРИЄМСТВА 238

Сікорака Ліна, Бойчук Віталій
ПРОБЛЕМНО-ПОШУКОВИЙ ПІДХІД У ФОРМУВАННІ ЕКОНОМІЧНОЇ КОМПЕТЕНТНОСТІ МАЙБУТНІХ КВАЛІФІКОВАНИХ РОБІТНИКІВ МАШИНОБУДІВНОГО ПРОФІЛЮ 242

Скляр Юлія, Хоруженко Тетяна
ТЕХНІКА СТРІНГ-АРТ ЯК ВИД ДЕКОРАТИВНО-ПРИКЛАДНОЇ ТВОРЧОСТІ 245

Сосніцька Соломія, Андрощук Ірина
АКТУАЛІЗАЦІЯ ОПОРНИХ ЗНАНЬ І ЖИТТЄВОГО ДОСВІДУ УЧНІВ, ЯК ВАЖЛИВИЙ ЕТАП УРОКУ 247

Сотничок Олександр, Кузьменко Павло
ПІДГОТОВКА ФАХІВЦІВ ПРОФЕСІЙНОЇ ОСВІТИ З ВИКОРИСТАННЯМ СУЧАСНИХ ІНФОРМАЦІЙНИХ ТЕХНОЛОГІЙ 250

Татарін Володимир, Білевич Світлана
ОСОБЛИВОСТІ НАВЧАННЯ УЧНІВ 8 КЛАСУ ПРОЕКТУВАННЯ МОДУЛЬНИХ МЕБЛІВ..... 254

Флорескул Катерина, Крамар Валерій
ОСОБЛИВОСТІ ФОРМУВАННЯ ЗМІСТУ ПРОФІЛЬНИХ КУРСІВ З АВТОСПРАВИ І ОЦІНЮВАННЯ РЕЗУЛЬТАТІВ НАВЧАННЯ.... 257

Цицюра Ксенія
ЗАСТОСУВАННЯ КОМПЕТЕНТНІСНОГО ПІДХОДУ В ПІДГОТОВЦІ МАЙБУТНІХ БАКАЛАВРІВ З БІЗНЕС-ЕКОНОМІКИ В УНІВЕРСИТЕТАХ КИТАЮ 261

Шкарупа Ганна
НАВЧАЛЬНА ДИСЦИПЛІНА «ПЕРСПЕКТИВА І ТІНІ» ЯК ОСВІТНІЙ КОМПОНЕНТ ДЛЯ ВІЛЬНОГО ВИБОРУ СТУДЕНТІВ-ДИЗАЙНЕРІВ У МИСТЕЦЬКИХ КОЛЕДЖАХ 264

Martin Rattke
Zittau/Görlitz University Of Applied Sciences
Supervisor: prof. Mykola Ivanov

WORKSHOP COUNCILS – INCLUSION AND PARTICIPATION IN WORKSHOPS FOR DISABLED PEOPLE

In Germany § 219 in the social security statute book IX approves the existence of workshops for disabled people (WFDP). These Facilities are designed for an adequate vocational training in order to maintain and increase the performance, employability and personality of their clients, aiming for a transition to the general labor market. As the German social law implies, the clients payment should meet up to their individual performance. In addition to § 219 to § 227 in the social security statute book IX further principles about the requirements for workshops for disabled people can be found in the Workshops Regulation (WRG).

According to the WRG, workshops should provide the following structural basis:

A Vocation Training Department (VTD), as described in §4 and §9 of the WRG, for a 2 year lasting training when entering the workshop with the purpose of testing strengths, weaknesses and deployability of each participant with disabilities. The proportion between caregivers and caretakers lies at a ratio of 1:6.

As the WFDPs purpose of preparing employees for the transition to the first labor market depends on providing a wide range of different occupations, as described in §5 and §9 of the WRG, the WFDPs Workspaces often offer work for their clients in the form of plugging, sorting and filling orders by local and nationwide companies, document destruction, gardening or bicycle repairing. The proportion between caregivers and caretakers here lies at a ratio of 1:12.

The Accompanying service, as described in §10 of the WRG, consists of social workers and former students in inclusion studies. Their aim is to coordinate social activities for the WFDP clients as well as to mediate in case of interpersonal difficulties of the people with disabilities. They are also partly in contact with various legal offices as far as it affects the

employees' workability and legitimation for working at the WFDP. Their ratio lies at 1:120 for mentally and/or physically disabled people and 1:60 for psychologically ill employees.

For disabled people, who can't compete with the pressures and requirements of the WFDPs working spaces, these workshops provide a Foster and caring department (FCD). This day care system offers occupational therapies as well as an above average proportion of nursing and individual care. The proportion between caregivers and caretakers here lies at a ratio of 1:3.

Beside these structural parties WFDPs are getting observed by their Supervisory board, which consists of representatives of the owners of the WFDP as well as the following participatory committees: A parent and carer advisory board which is getting informed at least once a year about current topics. A works council, representing the interests and rights of the WFDPs staffs as well as a workshop council, representing the interests and rights of the hundreds of disabled clients. In the following paragraphs we are going to take a closer look at the workshop council.

The legal basis for workshop councils is regulated in § 222 of the German social security statute book IX, which insists on the participation of disabled people, regardless of their everyday life abilities. The council, consists of at least 3 members which are electable, as long as they have been employed in the workshop for at least 6 months. The social security statute book IX itself doesn't provide any further information. Additional and more accurate information and the regulation of such can be found in the Workshops Participation Regulation (WPRG).

In reality it is quite difficult to choose a qualified representative for the assisted employees by ballot boxes. As many of the WFDPs employees are mentally disabled, they often tend to vote by personal affection, rather than by the future representative's qualification.

This misconception often results in a workshop council consisting of mostly mentally disabled rather than physically or psychically disabled people. These compilations of workshop councils often tend to misinterpret their function by acting as a "workshop police force", commanding coworkers to correctly sweep their workspaces or mind the break times instead of being a qualified advocacy against the company management. By these facts it seems obvious that workshop councils doesn't always know about their extensive participatory rights.

These rights are split by § 5 and § 7 of the WPRG into codeterminational, participatory and informational rights. Codeterminational rights are meant for subjects in which no decision should be made without the consent of the workshop council. Exemplary codeterminational workshop council rights are changings of the order and behavior of the assisted employees, written down in the so called "workshop order". Further topics are working and break times, "times for further development of personality", regulations for the driving service to and from the WFDP, fees, design of the paycheck, principles of vacation planning, meals, monitoring techniques, principles for further education and training, design of sanitary and lounging rooms and social activities of assisted employees.

Participatory rights, which imply that the workshop councils opinion must be taken into account as far as possible, are for example the usage of the money generated by the company, in particular payments, rules to prevent accidents and occupational diseases, personality development and ways of transition to the general labor market, designing of (new) workplaces, procedures, clothing, permanent transfer of assisted employees (if desired), planning of new constructions, technologies, limitations and fundamental changes to the workshops organization.

Informational rights, which imply that the workshop council must be informed in a timely and comprehensive manner, describe the transfer, terminations, retirement, etc. of assisted employees, course and result of the parent and carer advisory boards as well as hiring and the transfer of staff.

Taking this extensive list in account, it's obvious that our workshop council has enormously strong rights, but in a worst-case scenario consists entirely of people with massive cognitive limitations.

To prevent the workshop council from manipulation and (self-inflicted) legal misinterpretation, a "person of trust" plays an important role. This consultant is chosen by the workshop councils members itself and comes either from the WFDPs staff (internal PT) or from outside of the company (external PT). The workshop council's person of trust should provide ideas for the objectives of the council, is required to help the council with their office work and improve communication between the council and the company's management. With one foot on each side, so to say, especially internal PT's need to balance their loyalty between their company's management and the workshop council, as no protection against dismissal by the WFDPs management is given on a legal site.

An internal PT brings the benefits of being close to the workflows in the WFDP, giving the workshop council some "inside knowledge", at its best. At its worst, he or she is caught in a permanent conflict of interests between staff and council work.

An external PT on the other hand bears the exact opposite pros and cons. Externals are having most likely little to no contact with the day-to-day business of the WFDP. In this manner an external person of trust often needs to rely on his network of internal sources. But because of the prevention of the described role conflict, all accompanying external bodies of the workshop council advise the consultation by an external PT. But as a result of an unspecific legal bases for paying the external PT, as of January 1, 2019, only a single digit number of external PTs all over Germany exists. German social law lacks specifications about the council's person of trust weather being a volunteering duty without any payment or a wholesome job with the need of being adequately paid by the workshops management. Besides their qualification, because of the high workload and the concern of not getting paid by the workshops management, it's a challenging task for a workshop council to find a possible external person of trust. Which is why most councils tend to choose an internal PT from the workshops staff, as this person is getting paid with ease by their regular paycheck.

But this is only one of many loopholes left in the WPRG, even after being revised in 2017. Furthermore, a workshops management has no legal restrictions to fear, in the case of no proper interest in a cooperative manner. For example, even a workshop council made entirely of people with intellectual disabilities has the right of getting informed about the company's incomes by year and the planned expenses (§ 5, WPRG). If the bill allowance is written in such a way so that it is too complicated to understand for the council's members, the company's management is in duty to rephrase the report until it's understandable. If this isn't done, the council could protest in a decent manner and indicate their rights, but as long as the workshop council doesn't plan to sue the company, the management can wait out any disagreements.

Another example: Let's say, the WFDPs management is planning to extensively restructure the accompanying service, which would mean the loss of many caregivers for the disabled employees: Although the WFDP planned this action for months, the workshop council learns about this by accident, only a few days before the management acts. As the council

emphasizes, that they should have been informed "in a timely and comprehensive manner" according to § 7 WPRG, the management apologizes and claims, they just unintentionally forget to do so. A few weeks later the workshop council learns once again by accident about the repairing of a toilet for disabled people, which has been simplified for cost reasons and is now unable to lift up and downwards. Again the workshop council insists of their codeterminal right for the design of sanitary rooms which also results in the right to once again get informed "in a timely and comprehensive manner" and once again the management makes an apology for forgetting to contact the council.

As you can see, because of many loopholes in the German law, the participation of disabled people in WFDPs highly depends on whether the management is "in the mood" for a cooperation in reality. As there is no way for sanctioning the management in the event of repeated disregard of the workshop councils codeterminational, participational and informational rights and an unspecific wording of the council's informational law by using phrases like "timely" "comprehensive" and "appropriate", I'd suggest to revise the WPRG and all accompanying legislative texts, if needed.

This could also protect a person of trust from dismissal and give them a clearer legal basis for getting paid for their work as well as the intended workload and scope.

Translations

ENGLISH (unofficial translations)	GERMAN
Workshop for disabled people (WFDP)	Werkstatt für behinderte Menschen (WfbM)
Social security statute book IX	Sozialgesetzbuch IX (SGB IX)
Workshops regulation (WRG)	Werstättenverordnung (WVO)
Workshops Participation Regulation (WPRG)	Werkstättenmitwirkungsverordnung (WMVO)
Workshop order	Werkstattordnung (WO)
Vocation Training Department (VTD)	Berufsbildungsbereich (BBB)
Workspaces	Arbeitsbereiche
Accompanying service	Begleitender Dienst (BD)
Foster and caring department (FCD)	Förder - und Betreuungsbereich (FBB)
Person of trust (PT)	Vertrauensperson (VP)

References:

1. Host C. Cramer. Werkstätten für Behinderte. – C.H.Beck München, 1997. 2nd edition. – 78 p.
2. Ulrich Hähner, Ulrich Niehoff, Rudi Sack, Helmut Walther. Kompetent begleiten: Selbstbestimmung ermöglichen, Ausgrenzungen verhindern!. – Lebenshilfe-Verlag Marburg, 2005. 1nd edition). – 123 p.
3. bagwfbm.de/file/1181/ (state of 2019-02-02)
4. bagwfbm.de/file/1182/ (state of 2019-01-31)
5. werkstatträte-deutschland.de/neuigkeiten/2018-11/12-werkstattraete-konferenz (state of 2019-02-02)
6. werkstatträte-deutschland.de/neuigkeiten/2019-01/selbststaendigkeit-von-werkstattraete-deutschland-ev (state of 2019-02-02).

УДК 373.6

Амеліна Анна,
магістрантка, Глухівський національний педагогічний
університет імені Олександра Довженка
Науковий керівник: Курок Віра,
доктор педагогічних наук, професор,
Глухівський національний педагогічний
університет імені Олександра Довженка

ОБҐРУНТУВАННЯ ВПРОВАДЖЕННЯ ОБОВ'ЯЗКОВО-ВИБІРКОВОГО МОДУЛЯ В СТАРШІЙ ШКОЛІ «ДЕКОРАТИВНО-УЖИТКОВОГО МИСТЕЦТВА»

На сучасному етапі розвитку національної системи освіти декоративно-ужиткове мистецтво як явище потребує глибокого осмислення. Саме воно прилучає учнів до традиційного мистецтва і до мистецтва сучасного, спонукає до творчості, до самореалізації. Саме тому важливе значення набуває звернення до витоків національної культури, яке стає особливо значущим в тих регіонах України, дедекоративно-ужиткове мистецтво має багатовікові традиції і зберігає потужний потенціал в естетичному вихованні та розвитку творчої активності учнів.

Ставлення людини до навколишнього світу, естетичного його сприйняття проявляється в різних формах і, зокрема, в декоративно-ужиткової діяльності, якій притаманний художньо-творчий характер праці. Краса вноситься в предметний світ виробів декоративно-ужиткового мистецтва, що в свою чергу сприяє розвитку художнього смаку, формування емоційних, чуттєвих якостей особистості.

Програма навчального предмета технології передбачає різні можливості розвитку і реалізації творчого потенціалу кожного учня. Особливо ці можливості досить широкі при використанні в освітньому процесі художньо-ужиткових видів декоративної творчості, що сягають корінням у тисячолітню історію світу. Національні традиції, що відображаються в предметах художніх промислів, перейшли до нас як свідчення таланту і невичерпного творчості народу.

Заслуговує на увагу факт спрямованості учня на досягнення майстерності: творити краще свого вчителя-майстра. Високорозвинені різноманітні ремесла поступово ставали професійним декоративним мистецтвом. Існує таке визначення, що «мистецтво – це вид духовного освоєння дійсності людиною» [2], мета якого розвинути її творчі здібності. Ужиткове мистецтво – національне за своєю природою, воно народжується із звичаїв, звичок, вірувань народу і безпосередньо наближене до його виробничої діяльності, його побуту. Положення про те, що народне мистецтво є часткою культури - загальновідоме. Воно стає соціальним явищем, оскільки відкриває внутрішній світ творця.

Діяльність робітників з народних ремесл за своєю суттю є творчим процесом, оскільки мова йде про ужиткове мистецтво. Творчий процес у мистецтві – духовна практична діяльність художника, що безпосередньо спрямована на створення художніх творів.

Творчість багатьох митців сучасного декоративно-ужиткового мистецтва, народних майстрів, дизайнерів підтверджує думку про те, що традиція не є догмою, вона не заперечує розвиток, а стимулює потребу в новаторстві, що супроводжує традиційне мистецтво народу і свідчить про його постійне оновлення, збагачення і поглиблення.

Отже, можна зробити висновок, що впровадження декоративно-ужиткового мистецтва в освітню практику набуло необхідності. Це проблема не лише шкільної, професійно-технічної чи вищої освіти, це

проблема вітчизняної освіти загалом і суспільства в цілому. Сьогодні вона потребує теоретичного осмислення і невідкладного практичного розв'язання.

Декоративно-ужиткове мистецтво відіграє вагому роль у розвитку творчих здібностей, умінь. Впливаючи на особистість, воно збагачує емоційний і практичний досвід, розвиває психіку, формує інтелект, сприяє вихованню естетичних потреб, веде до накопичення професійних навичок і умінь, розвитку природних задатків учнів.

Література:

1.Захарчук-Чугай Р.В., Антонович Є.А. Українське народне декоративне мистецтво: навч. посіб. Київ: Знання, 2012.342 с.

2.Сморж Л.О. Естетика: Навч. посібник. Київ: Кондор, 2009. 334 с

Баєв Ігор,
студент, Глухівський національний педагогічний
університет імені Олександра Довженка
Науковий керівник: Марченко Станіслав,
кандидат педагогічних наук, старший викладач,
Глухівський національний педагогічний
університет імені Олександра Довженка

КОНСТРУКТОРСЬКО-ТЕХНОЛОГІЧНА ПІДГОТОВКА УЧНІВ ЯК ПОТРЕБА СОЦІАЛЬНО-ЕКОНОМІЧНОГО РОЗВИТКУ СУСПІЛЬСТВА

У сучасних соціально-економічних умовах у нашій країні відбуваються глибокі зміни як у свідомості людей, так і в галузі матеріального виробництва. З'являються нові, більш досконалі матеріали, засоби виробництва, прогресивні технології. Сучасний учитель має працювати в зовсім нових соціально-економічних умовах, тому його підготовка передбачає постійне, істотне вдосконалення змісту й методики організації педагогічного процесу у вищій школі.

В останні роки зміст, форми й методи трудового навчання досліджували О. Коберник, М. Корець, В. Курок, В. Симоненко, Д. Тхоржевский та інші.

Зовсім нещодавно перед учителями трудового навчання гостро поставало питання реалізації політехнічної підготовки учнів і поєднання навчання із продуктивною працею. Політехнічна освіта передбачає оволодіння системою знань про наукові основи сучасного виробництва. На базі цих знань формуються загальнопрофесійні, політехнічні й спеціальні знання.

Але життя не стоїть на місці. Іде безперервний розвиток соціальних, наукових і технічних процесів, і це, у свою чергу, накладає відбиток на структуру навчання школярів.

Ринкові відносини в нашому суспільстві кардинально міняють характер і мету праці – зростає її інтенсивність, напруженість, підвищуються вимоги до професіоналізму, витривалості й відповідальності працівника. У сучасному суспільстві до людини висувають підвищені вимоги: відмінне володіння професійними функціями, уміння адаптуватися до технологічних змін, творчо підходити до виконання своїх обов'язків, бути здатним до проектної діяльності, володіти дослідницьким апаратом, уміти швидко приймати рішення.

В умовах ринку фахівцеві необхідно не тільки вдосконалюватися в професії, але й бути психологічно готовим до іншого виду професійної діяльності, проявляючи економічну активність, уміння самореалізовуватися в площині суспільних робіт.

Виникла проблема непідготовленості сучасної молоді до нових економічних відносин. Це визначило необхідність розроблення нових підходів до вирішення цієї проблеми.

Головна мета освітньої галузі «Технології» – підготовка учнів до самостійного трудового життя в умовах ринкової економіки [3].

Це припускає:

1.Формування в учнів таких якостей, що дозволять йому творчо думати, активно діяти, легко адаптуватися, які необхідні для діяльності в нових соціально-економічних умовах, починаючи від визначення потреб у продукції до її реалізації.

2.Формування знань і вмінь використовувати засоби й способи перетворення матеріалів, енергії й інформації на кінцевий споживчий продукт або послуги в умовах обмеженості ресурсів і свободи вибору.

3.Підготовку учнів до свідомого професійного самовизначення в рамках диференційованого навчання й гуманного досягнення життєвих цілей.

4.Формування творчого ставлення до якісного здійснення трудової діяльності.

5.Розвиток різнобічних якостей особистості й здібностей до професійної адаптації до мінливих соціально-економічних умов.

Освітня галузь «Технології» покликана забезпечити якісну технологічну підготовку учнів у ході вивчення різних галузей людської культури.

При формуванні в школярів технологічного мислення маємо використовувати сучасні методи пошуку вирішення завдань, ураховуючи при цьому індивідуальні здібності учнів. Як відзначає П. Атутов, оволодіння сучасними методами перетворювальної діяльності базуються на цілому ряді сформованих у процесі педагогічного впливу політехнічних умінь. Учні повинні вміти:

- оцінювати власну діяльність і її результати як у цілому, так і на різних етапах діяльності;
- представляти оптимальний кінцевий результат;
- науково організовувати свою діяльність;
- використовувати досягнення науки й техніки в різних галузях людської діяльності;
- виконувати роботу з обліком маркетингових і економічних прогнозів;
- ураховувати культурні традиції свого регіону;
- оцінювати свою діяльність з екологічної точки зору та ін. [1].

Одним з напрямів освітньої галузі «Технології» є виконання учнями творчих проектів, які відображають рівень їхніх знань, умінь і навичок. Проекти – це підсумкові роботи, які учні виконують самостійно, без участі вчителя. Учитель виступає тільки в ролі консультанта. Це нововведення покликано підбивати підсумок певному етапу одержання знань. У цих проектах повинні акумулюватися всі вміння й навички, які учні одержали на уроках трудового навчання.

Таким чином у нових економічних умовах повинна бути закладена основа підготовки учнів до самостійної діяльності в галузі виробництва. Цьому сприяє освітня галузь «Технології», яка дає можливість забезпечити підготовку учнів до майбутньої трудової діяльності у швидкозмінних соціально-економічних умовах, сприяє вихованню й розвитку ініціативної творчої особистості, її самовизначенню й самореалізації в професійній кар’єрі.

Література:

1.Атутов П. Р., Поляков В. А. Роль трудового обучения в политехническом образовании школьников. Москва: Просвещение, 1985. 128 с.

2.Дахин А. Н. Педагогическое моделирование. Новосибирск, 2005. 229 с.

3.Дичківська І. М. Інноваційні педагогічні технології. Київ: Аккадемвидав, 2004. 325 с.

4.Педагогіка вищої школи: навч. посіб. / З. Н. Курлянд, Р. І. Хмелюк, А. В. Семенова та ін. 3-є вид., перероб. і доп. Київ: Знання, 2007. 495 с.

УДК 378.147

Барташевська Сніжана,
магістрантка, Криворізький державний
педагогічний університет
Науковий керівник: Лаврентьєва Олена,
доктор педагогічних наук, доцент,
Криворізький державний педагогічний університет

ФОРМУВАННЯ ПРОЕКТНО-КОНСТРУКТОРСЬКИХ УМІНЬ У СТУДЕНІВ ТЕХНОЛОГО-ПЕДАГОГІЧНИХ ТА ІНЖЕНЕРНО-ПЕДАГОГІЧНИХ СПЕЦІАЛЬНОСТЕЙ ЯК ВАЖЛИВА ПЕДАГОГІЧНА ПРОБЛЕМА

Суспільство висуває постійно високі вимоги до підготовки студентів у закладах професійної освіти. Головним критерієм у цьому випадку є рівень компетентності спеціаліста і якість його підготовки до майбутньої технолого-педагогічної та інженерно-педагогічної діяльності. Провідну роль у цьому процесі відіграє інженерно-педагогічна грамотність, на що особливо звертають увагу фахівці та роботодавці. Учені (А. Грітченко, Й. Гушулей, Е. Кільдеров, О. Коберник, М. Козяр, М. Корець, Є. Кулик, В. Мадзігон, Л. Оршанський, М. Пагута, В. Радкевич, В. Сидоренко, В. Стешенко, А. Терещук, Г. Терещук, В. Титаренко, С. Ткачук,

Д. Тхоржевський, А. Цина та ін.) об'єктивно відзначають, що здібність до креативного мислення в інтелектуальній, проектно-конструкційній, організаційній та практичній діяльності вимагає розвитку в студентів здатності до інженерного розмірковування, висування гіпотез, постановки та виконання досліджень, спроможності до постійної самоосвіти. Проектування й конструювання технічних об'єктів фахівцями є досить важливою для країни діяльністю, оскільки її результати забезпечують технічний прогрес, ефективний розвиток пріоритетних напрямів промисловості України, її військову могутність тощо. Для забезпечення й у майбутньому інтенсивного розвитку промисловості України, конкурентоспроможності її товарів та послуг на світовому рівні проблема навчання учнів у вищій школі основ проектно-конструкторської діяльності є надзвичайно актуальною.

Як відомо, навчання основам конструювання як у технічному, так і в педагогічному аспектах розглядаються ученими [1; 2; 3]. Базовим принципом при цьому є проектно-конструкторська діяльність майбутніх фахівців.

Формування базових технологічних знань та вмінь студентів здійснюється при вивченні таких дисциплін, як фізика, математика, хімія, нарисна геометрія і креслення, інженерна та комп'ютерна графіка, матеріалознавство, основи машинознавства, технічна механіка, теорія машин і механізмів та інших, які вивчаються протягом 1–3-х років навчання. Конструкторсько-технологічні здібності є спеціальними здібностями особистості, основи яких формуються під час вивчення спеціальних дисциплін (проектування та конструювання спеціальних пристроїв для обробки деталей на верстатах, конструювання технологічного оснащення (прес-форм, ливарних форм), різального інструменту, пристроїв технології машинобудування тощо). Проектно-конструкторська діяльність розкриває перед студентом широке поле нової для нього діяльності, тим самим сприяючи появі великого кола інтересів, і далі через них впливає на формування переконань та світогляду особистості [3].

Проектно-конструкторську компетентність розуміємо як особистісну, інтегративну, сформовану характеристику здатності та готовності випускника (фахівця), що виявляється у діяльності з проектування, на основі володіння ним спеціальними проектно-конструкторськими знаннями і уміннями, використання сучасних технологій і засобів

проектування, обґрунтованого вибору і оптимізації у випадку багатоваріантності рішень; врахування швидкої зміни технологій. Діяльна структура проектно-конструкторської компетентності визначається як єдність компонентів: мотиваційно-ціннісного, когнітивного, діяльнісного і рефлексивно-оцінного. Зміст мотиваційно-ціннісного компонента віддзеркалюється у позитивному ставленні студента до проектування і конструювання у професійній діяльності, на основі чого надалі формується стійкий інтерес до проектування і конструювання у професійній галузі, а також відбувається формування загальних професійних компетентностей. Когнітивний компонент заснований на знанні теоретичних основ побудови зображень просторових форм на площини, умінь і навичок, необхідних для професійного виконання проектно-конструкторської діяльності. Діяльнісний компонент заснований на комплексі навичок організації проектно-конструкторської діяльності, що охоплює способи проектної діяльності, спеціальні конструкторські вміння, які відбивають можливість створення нових систем і технологій. Рефлексивно-оцінний компонент уміщує самоаналіз і самооцінку інженером своєї проектно-конструкторської діяльності та її результатів, дозволяє осмислити й оцінити ступінь реалізації бажаних цілей проектно-конструкторської діяльності, спрямованої на розкриття професійно значущих знань, умінь і навичок [2].

Формування в студентів проектно-конструкторських умінь передбачає творчу роботу з кожної теми за такими напрями: теоретичне опрацювання питань, практична робота, творчі завдання учням за вивченим матеріалом, контрольні та тестові завдання для перевірки знань, додаткова інформація для професійної орієнтації студентів щодо вчених, конструкторів, технологів, приклади застосування навчального матеріалу в житті та техніці.

Засвоєний студентами теоретичний матеріал, який має важливе значення для проектування й конструювання виробів (зокрема, техніки творчого мислення, стратегії конструкторської діяльності, прийоми та методи виробничого і навчального конструювання тощо), закріплюється на занятті у процесі реалізації зазначених вище складників. Під час виконання творчого проекту наприкінці навчального курсу засвоєні студентами методи, стратегії, прийоми й компетентності безпосередньо використовуються у процесі проектування й конструювання технічного об’єкта (виробу). Об’єкти проектування обираються

студентами за їхнім бажанням (їх орієнтовний перелік наводиться в програмі, однак студенти можуть вибрати іншій самостійно).

У процесі захисту проектів на підсумкових заняттях оцінювання робіт студентів з навчального технічного проектування й конструювання здійснюється на основі *компетентнісного підходу*, що враховує рівень оволодіннями теоретичними знаннями, уміннями застосовувати їх на практиці, навичками з навчальної проектно-конструкторської діяльності, здатності до реалізації набутого творчого потенціалу на практиці.

У процесі організації проектно-конструкторської діяльності приділяється значна увага розгляду широкого діапазону важливих питань конструювання об'єктів фахівцями й студентами, розвитку конструкторських здібностей. Студенти мають добре зрозуміти, що спроектований новий технічний об'єкт є результатом вирішення технічних суперечностей, а технічна суперечність є рушійною силою створення нових технічних об'єктів, які переважно є винаходами. У зв'язку з цим студенти й випускники старшої школи, як майбутні конструктори й винахідники, мають добре розуміти важливість процесу патентування, розуміти, що таке патент, тощо.

Методи навчання, які сприяють організації та реалізації проектної діяльності, є методами активізації творчого мислення, що допомагають сформувати вміння вирішувати нові проблеми та спонукають до більш продуктивної розумової діяльності, сприяють створенню ідеального образу виробу та його об'єктивації в реальному продукті [1].

Майбутньому вчителеві доцільно володіти всім арсеналом дослідницьких і пошукових інтерактивних методів. Він повинен уміти організовувати й проводити дискусії, не нав'язуючи своєї точки зору, не пригнічуючи учнів своїм авторитетом, сприяти розвитку творчих технічно-конструкторських здібностей у своїх учнів.

Література:

1.Кобернік О. М. Проектно-технологічна система трудового навчання. Трудова підготовка в закладах освіти. 2003. № 4. С. 8–12.

2.Сидоренко В. К. Проектна методика як основа реалізації особистісно-орієнтованого. Молодь і ринок. 2004. № 1. С. 19– 24.

3.Терещук А. І., Дятленко С. М. Методика організації проектної діяльності старшокласників з технологій: метод. посіб. [для вчителів, навч. прогр., варіат. модулів]. К.: Літера, ЛТД, 2010. 128 с.

Безуглий Олексій,
студент, Глухівський національний педагогічний
університет імені Олександра Довженка
Науковий керівник: Вовк Богдан,
кандидат педагогічних наук, старший викладач,
Глухівський національний педагогічний
університет імені Олександра Довженка

РОЛЬ МАЙСТРА ВИРОБНИЧОГО НАВЧАННЯ У ПІДГОТОВЦІ КВАЛІФІКОВАНОГО РОБІТНИКА

З початку 2000-х років в нашій країні пішов «бум» на здобуття вищої освіти, у збиток професійно-технічній. Більшість молодих українців хотіли стати юристами, економістами та менеджерами. І що маємо на сьогоднішній день? За даними Служби Статистики, на кінець грудня 2017 року понад мільйон українців залишаються без працевлаштування. На сьогодні 73% населення країни має дипломом вищої освіти, але приблизно 10- 17% з них — працевлаштовані за спеціальністю. Іншим же доводиться перевчатися, сидіти без роботи чи працювати не за фахом.

Цілком зрозуміло, що до гострого дефіциту робітничих професій в Україні на початку 2000-х призвели наступні чинники: низький рівень оплати праці робітничих професій, доступність (але не завжди якість!) вищої освіти, закриття професійно-технічних освітніх закладів та скорочення виробництв по всій Україні.

Але сьогодні ситуація докорінно змінилася. Змінилось саме ставлення сучасного суспільства до представників робітничих професій. Тепер зрозуміло, що ремонт автомобілів, будівельні роботи, та інші специфічні роботи повинні виконувати тільки фахівці. Інакше «від рук непрофесіоналів» погіршується якість життя кожної людини. З'явилося багато нових підприємств та нинішні роботодавці, як державного, так і приватного секторів підприємства, готові платити високу заробітну плату кваліфікованим працівникам. (водіям, автослюсарями, будівельникам, швачкам, столярами, тощо). Підвищення рівня оплати праці також позначилося на тому, що посади робітничих професій стають привабливими для молоді. Потреба роботодавців у робітничих кадрах зростає кожного дня. Зокрема, найбільш затребуваними та

високооплачуваними є професії сфер послуг, житлово-комунального обслуговування та аграрних спеціальностей.

Тому професійно-технічна освіта дуже важлива в наш час, одним з ключових підготовки кваліфікованих робітників є урок виробничого навчання. Саме урок – це місце, де відбуваються самі процеси навчання, виховання і розвитку особистості висококваліфікованого робітника.

Актуальним питанням у цьому процесі є правильна організація методики практичного навчання. Ключову роль в якому відіграє майстер виробничого навчання, адже якість підготовки висококваліфікованих фахівців напряму залежить від його професійного рівня. Якщо ще 15-20 років тому, як правило, посаду майстра займав висококваліфікований наставник-виробничник з середньо спеціальною освітою (без педагогічної), то сьогодні, з урахуванням розвитку технологічних процесів, майстер виробничого навчання повинен знати галузь господарства, мати глибокі знання методики, педагогіки і психології.

Процес навчання – сам урок виробничого навчання – це співпраця учнів з майстром виробничого навчання.

Роль майстра виробничого навчання на уроці є особливою оскільки на уроках він показує учням виробничі прийоми, які формують в них, точні й конкретні способи виконання трудових дій, учні відпрацьовують трудові прийоми, характерні їх поєднання, оволодівають сучасними способами виконання робіт, засвоюючи професійні знання та вміння під час виконання виробничих завдань, у процесі підготовки до іспитів, до дипломної роботи.

Під впливом майстра виробничого навчання в учнів виробляється професійна самостійність, розвиток творчого мислення.

Практика доводить, що сучасний майстер виробничого навчання повинен мати комунікативні навики, здатність до самооцінки, аналітичне мислення, уміння гнучко адаптуватися, брати на себе відповідальність, виявляти ініціативу, вміти приймати адекватні рішення.

Підготовка майстра виробничого навчання до уроку повинна починатися з визначення місця даного уроку в системі уроків по вивченню теми програми, а також компетентностей, об’єму і змісту навчального матеріалу. Готуючись до навчальних уроків майстер уточнює тему і мету уроку і у відповідності з цим визначає тип і його структуру. Заплановані для виконання на заняттях навчально-виробничі роботи розподіляються між учнями групи з врахуванням раніше засвоєних

умінь. Доцільно доручати їм такі роботи, які включають ще не освоєні прийоми і операції.

Майстер виробничого навчання готує навчально-матеріальну базу, перевіряє придатність кожного робочого місця для вивчення навчального матеріалу і виконання намічених робіт, забезпечує їх матеріалами, інструментом і технічною документацією. Потім готує своє робоче місце і підбирає, а при необхідності виготовлює наочні посібники, які будуть використані на уроці.

Важливими якостями майстра виробничого навчання є вміння бачити перспективу, відчувати нове, оператись на кращий педагогічний і практичний досвід навчання і виховання, постійно підвищувати свою кваліфікацію, професійну майстерність. Ніякі форми, інструкції і положення не зможуть так дієво вплинути на учнів, як особистий приклад майстра виробничого навчання.

Кожному уроку потрібна відмінна підготовка, сучасні методи, висока якість. А кожному учню потрібні глибокі і міцні знання та вміння – це вимоги сьогоднішнього часу.

В. А. Сухомлинський вважав, що урок повинен викликати позитивний емоційний настрій і почуття задоволеності роботою. А це можливо лише в тому випадку, якщо учень в ході уроку засвоює саму складну частину навчального матеріалу і його робота об'єктивно оцінюється педагогом.

Висока організація виробничого навчання передбачає наявність якісно продуманого плану уроку, чітку уяву про його цілі; розуміння учнями, які роботи вони будуть виконувати і для чого їм потрібна ця робота; наявність справного обладнання, необхідних приладів і матеріалів, зразковий порядок на кожному робочому місці, раціональне і повне завантаження всіх учнів відповідними завданнями, постійний контроль майстра за роботою кожного учня, дотримання всіх умов безпечної роботи, зв'язок з предметами виробничого навчання, постійне вдосконалення прийомів і методів виробничого навчання, які забезпечують найбільшу активізацію розумової і пізнавальної діяльності учнів.

Можемо підсумувати, що важливою ланкою професійно-практичної підготовки кваліфікованих робітників є організація та проведення ефективного уроку виробничого навчання, що включає раціональне сполучення методів і прийомів навчання, які спрямовані не тільки на формування системи професійних знань, умінь і навичок, але і

на розвиток практичного та системного мислення, здібностей до самостійної творчої діяльності. Вибір доцільних методів навчання для професійно-практичної підготовки майбутніх робітників значною мірою залежить від методичної підготовки та педагогічного досвіду майстра виробничого навчання, володіння ним знаннями про сучасну систему методів і прийомів їх застосування для підвищення ефективності навчально-виробничого процесу з метою взаєморозуміння, спільного вирішення навчальних завдань, проблемних ситуацій, розвитку професійних і особистісних якостей учнів.

УДК 378.147

Бикова Тетяна,
аспірантка, Глухівський національний педагогічний
університет імені Олександра Довженка
Науковий керівник: Іващенко Микола,
кандидат педагогічних наук, доцент,
Глухівський національний педагогічний
університет імені Олександра Довженка

ПРОФЕСІЙНА ПІДГОТОВКА МАЙСТРІВ ВИРОБНИЧОГО НАВЧАННЯ ШВЕЙНОГО ПРОФІЛЮ В УМОВАХ МОДЕРНІЗАЦІЇ ОСВІТИ

Модернізація освітньої галузі зумовлена поширенням тенденцій глобалізації, що визначають необхідність виходу за межі традиційних методів навчання, упровадження освіти впродовж життя, положень андрагогіки, особистісної орієнтації, індивідуалізації, інклюзії. Неминучість відповідних змін підсилюють: розвиток інформаційно-комунікаційних технологій, розширення доступу до комп’ютерів та інших цифрових пристроїв, зростання рівня цифрової та медіаграмотності. Зазначені умови та специфіка функціонування сучасних швейних підприємств різних видів визначають необхідність оновлення змісту і вимог до процесу професійної підготовки майстрів виробничого навчання (в/н) швейного профілю як педагогічних працівників закладів професійної (професійно-технічної) освіти.

Чимало психолого-педагогічних та методичних вітчизняних досліджень присвячені проблемі підготовки майбутніх фахівців легкої промисловості. Однак більшість з них розкриває проблеми підготовки кваліфікованих робітників у закладах професійно-технічної освіти (І. Гриценок, О. Єжова, І. Жорова, Л. Зельман, Т. Коржавіна, Л. Корницька, Л. Короткова, О. Микитенко, Н. Родіонова та інші) та інженерів-педагогів у закладах вищої освіти III–IV рівнів акредитації (В. Білик, М. Скварок, Л. Тархан, Ю. Шереметьєва та інші). Проблему підвищення кваліфікації та розвитку професійних характеристик працюючих майстрів в/н швейного профілю розглядали О. Гедиш, І. Гриценок, Л. Комісарова, О. Ягупова та інші. Водночас особливості підготовки майстрів в/н швейного профілю в закладах вищої освіти I–II рівнів акредитації висвітлені недостатньо.

Розглядаючи особливості підготовки педагогічних кадрів для сучасних закладів професійної (професійно-технічної) освіти, значну увагу дослідники приділяють визначенню специфіки діяльності майстра в/н, що визначає зміст, форми та методи організації освітнього процесу. О. Ягупова зазначає, що діяльність майстра в/н максимально наближена до умов реального виробництва, має конкретно-практичний, фаховий характер, вирізняється професійною спрямованістю, предметністю, фаховістю. Вона спрямована на передавання виробничого та фахового досвіду майбутнім фахівцям і формування суб'єкта фахової діяльності [6, с. 9].

З огляду на специфіку реалізації у майбутній професійній діяльності майстра в/н організаційно-виробничих та педагогічних завдань В. Ковальчук розглядає зміст фахової підготовки (професійну підготовку з конкретної спеціальності, робітничу кваліфікацію та психолого-педагогічну підготовку) [1, с. 556]. Н. Самойленко наголошує на значущості методичної компетентності, яка забезпечує здатність майстрів в/н використовувати у своїй діяльності високоефективні педагогічні засоби та прийоми, інноваційні технології, організовувати науково-дослідну роботу й аналізувати її результати, застосовувати конструктивні дії у різноманітних педагогічних і виробничих ситуаціях та бути комунікативно досконалими [4].

Водночас зазначаючи, що традиційні форми і методи підготовки спеціалістів не відповідають сучасним вимогам ринку праці, не забезпечують випереджувальний характер професійної освіти та навчання впродовж усього життя, О. Щербак [5] пропонує в освітньому про-

цесі започаткувати поєднання різних педагогічних форм взаємодії зі студентами, створюючи умови для особистісного розвитку в процесі професійного становлення.

Однак, крім спільних міжгалузевих рис професійної підготовки майстра в/н, вимагається врахування специфіки швейного профілю. Так, наприклад, Т. Попова у дисертації розглядала особливості організації виробничої практики у професійно-технічних училищах швейного профілю в Україні, доводячи важливість створення майстрами в/н для учнів професійно-технічних училищ належного педагогічного середовища на виробництві [2]. Спираючись на архівні документи, вона визначила такі вимоги до майбутнього інженера-педагога: вміння спілкуватися з людьми, зберігаючи при цьому витримку, спокій, доброзичливість; просторова і виразна зорово-образна уява; технічне та гнучке мислення; розвинений художній смак; стійка увага, цілеспрямованість, урівноваженість, комунікабельність та самокритичність. Тобто підготовка майстрів в/н швейного профілю вимагає комплексних змін усіх її аспектів (виробничо-технологічного, художньо-креативного, психолого-педагогічного, інженерного, управлінського).

Зважаючи на значний обсяг напрацювань щодо особливостей діяльності майстрів в/н в закладах професійної (професійно-технічної) освіти, концептуальні положення модернізації освітніх процесів в Україні та світі, достатню кількість інформації щодо напрямів розвитку сучасного швейного виробництва, особливої актуальності набуває дослідження можливих шляхів ефективної професійної підготовки майстрів в/н швейного профілю з урахуванням досягнень теорії та практики в окреслених напрямах. Одним із перспективних шляхів удосконалення професійної підготовки майстрів в/н швейного профілю нами було обрано запровадження змішаного навчання як такого, що реалізує можливість гнучкого поєднання елементів он-лайн навчання, традиційного навчання, самостійного навчання, тим самим реалізуючи положення Концепції реалізації державної політики у сфері професійної освіти «Сучасна професійна освіта» на період до 2027 року стосовно модернізації освітнього середовища, що забезпечує інноваційність, доступність, прозорість, гнучкість і відкритість освітнього процесу [3].

Література:

1.Ковальчук В. І. Нормативні засади формування та розвитку педагогічної майстерності майстрів виробничого навчання ПТНЗ. Пе-

дагогіка формування творчої особистості у вищій і загальноосвітній школах, 2013. № 30. С. 555–563.

2.Попова Т. І. Педагогічні умови організації виробничої практики у професійно-технічних училищах швейного профілю в Україні (друга половина XX століття) : автореф. дис. ... канд. пед. наук: 13.00.01. Харків, 2007. 23 с.

3.Проект. Концепція реалізації державної політики у сфері професійної освіти «Сучасна професійна освіта» на період до 2027 року. URL: https://mon.gov.ua/storage/app/media/gromadske-obgovorennya/2018/10/17/1kontseptsiya.docx (дата звернення: 24.02.2019).

4.Самойленко Н. Ю. Розвиток методичної компетентності майстрів виробничого навчання професійно-технічних навчальних закладів: автореф. дис. ... канд. пед. наук: 13.00.04. Київ, 2012. 22 с.

5.Щербак О. И. Профессионально-педагогическое образование в Украине: теоретико-методологические проблемы и перспективы. URL: http://elar.rsvpu.ru/bitstream/123456789/2056/1/vestnik_39_47.pdf (дата звернення: 24.02.2019).

6.Ягупова О. В. Особливості розвитку практичного мислення майстрів виробничого навчання : автореф. дис. ... канд. психол. наук: 19.00.03. Харків, 2009. 22 с.

Бірюков Владислав,
студент, Глухівський національний педагогічний
університет імені Олександра Довженка
Науковий керівник: Марченко Станіслав,
кандидат педагогічних наук, старший викладач,
Глухівський національний педагогічний
університет імені Олександра Довженка

РОЗВИТОК ПРОСТОРОВОГО МИСЛЕННЯ ЗАСОБАМИ ТРИВИМІРНОГО КОМП'ЮТЕРНОГО МОДЕЛЮВАННЯ

Усе рухається, розвивається і йде вперед. Людство не стоїть на місці, з'являються нові технології. Сучасний світ уже не можна уявити без комп'ютерних технологій.

Для вирішення великої кількості завдань, які ставить перед нами цивілізація, необхідний особливий вид розумової діяльності – просторове мислення. За допомогою просторового мислення можна проводити маніпуляції із просторовими структурами – справжніми або уявними, аналізувати просторові властивості й відносини, трансформувати вихідні структури й створювати нові. Просторове мислення – це такий вид розумової діяльності, який забезпечує створення просторових образів і оперування ними в процесі розв'язку практичних і теоретичних завдань.

На сучасному етапі розвитку комп'ютерної графіки створювати образи й фігури нам допомагає тривимірне моделювання. Тривимірне моделювання – розділ комп'ютерної графіки, сукупність прийомів і інструментів (як програмних, так і апаратних), призначених для зображення об'ємних об'єктів. Найбільше воно застосовується для створення зображень на площині екрана або аркуша друкованої продукції в архітектурній візуалізації, кінематографі, телебаченні, комп'ютерних іграх, друкованій продукції, а також у науці й промисловості.

У цей час комп'ютерна графіка є одним з напрямів інформаційних технологій, що швидко розвивається. В освітніх технологіях, наукових дослідженнях використання комп'ютерної графіки зміщується у напрямі, який дозволяє активізувати здатність людини мислити складними просторовими образами, створювати моделі виробів або процесів при проектуванні.

Комп'ютерна графіка сьогодні стала інструментом не тільки проектувальників, дослідників, конструкторів, але й фахівців у всіх галузях знань. З її розвитком і широким упровадженням у процес проектування необхідно визначити роль і місце графічних дисциплін у сучасній освіті. Під час навчання тривимірного комп'ютерного моделювання доцільно використовувати такі форми навчання: інформаційну (класичну) і проблемну лекції, практичне заняття й самостійну роботу.

Використання комп'ютерних технологій під час проектування й розроблення моделей допомагає побачити кінцевий варіант складної, об'ємної, абстрактної фігури, яку важко уявити.

Просторове мислення – вид розумової діяльності, що забезпечує створення просторових образів і оперування ними в процесі вирішення практичних і теоретичних завдань. Діяльність уяви є основним механізмом просторового мислення, змістом якого є оперування образами

та їх перетворення. У просторовому мисленні відбувається постійне перекодування образів, тобто перехід від просторових образів реальних об'єктів до їх умовно-графічних зображень, від тривимірних зображень до двомірних і навпаки [3].

Розвивати просторове мислення необхідно як у школі, так і в університеті. Форма й простір є важливими складовими матеріального світу, у якому ми живемо.

Існує багато методик для розвитку просторового мислення. Усі вони спираються на вивчення простих геометричних тіл – куль, кубів, циліндрів та їх каркасних моделей.

У наш час доступ до комп'ютера і його ресурсів відкритий усім, так само як до олівця й аркуша паперу. Сучасний педагог одержав додатковий засіб для навчання – комп'ютер. Зокрема, при навчанні креслярської грамоти комп'ютер може відіграти дуже важливу роль. Комп'ютерну тривимірну графіку можна з успіхом використовувати як ще один засіб розвитку просторового мислення. Щоб зрозуміти, як тривимірна графіка може допомогти розвивати просторове мислення, варто проаналізувати, як з її допомогою створюється зображення й провести аналогії із традиційними методами.

Викреслюючи на аркуші паперу, ми зображуємо один вид на двовимірній площині. Якщо нам необхідно створити зображення предмета з іншого ракурсу, ми зобов'язані знову малювати цей об'єкт. За допомогою тривимірної графіки створюється модель, з якої можна одержувати зображення різних ракурсів, не перемальовуючи її знову.

Створення об'єкта за допомогою тривимірної графіки неможливе без розуміння сутності форми, з якої складається той або інший об'єкт і розташування елементів форми в просторі, тому робота із тривимірною графікою здатна розвивати просторове мислення. Адже сам метод створення об'єкта зобов'язує розуміти, із чого складається та або інша форма і як взаємозалежні її елементи в просторі.

Також програми тривимірної графіки можна використовувати просто як демонстраційний наочний матеріал.

Таким чином, можна стверджувати, що робота із тривимірною графікою може використовуватися в якості потужного методичного інструментарію для розвитку просторового мислення у школі на уроках трудового навчання й креслення.

Література:

1.Возрастные и индивидуальные особенности образного мышления учащихся / Под ред. И. С. Якиманской. Москва, 2004. 97 с.

2.Орлов В. В., Подходова Н. С., Ермак Е. А., Иванов И. А. Геометрическое моделирование окружающего мира. 10-11 классы: учебное пособие. Москва: Дрофа, 2009.

3.Якиманская И. С. Развитие пространственного мышления школьников. Москва, 2005. 272 с.

УДК 378.147

Бойко Михайло,
магістрант, Глухівський національний педагогічний
університет імені Олександра Довженка
Науковий керівник: Самусь Тетяна,
кандидат педагогічних наук, старший викладач,
Глухівський національний педагогічний
університет імені Олександра Довженка

НАУКОВО-МЕТОДИЧНІ ЗАСАДИ ВПРОВАДЖЕННЯ В ОСВІТНІЙ ПРОЦЕС ІННОВАЦІЙНИХ ТЕХНОЛОГІЙ НАВЧАННЯ

Стрімке вдосконалення нових технологічних засобів, програмних продуктів, мережного апаратно-програмного забезпечення зумовлює процеси трансформацій у суспільстві, що зачіпають як базові парадигми освіти, форми і зміст, технології підтримування електронного навчання, так і взаємодію науки, техніки та виробництва. Тенденції розвитку інформаційного середовища пов’язані зі збільшенням рівня взаємозалежності та швидкості перебігу різноманітних суспільних процесів і різким зростанням обсягів доступних знань й відомостей, до опанування якими можуть залучатися широкі верстви населення. Тому можливість отримання якісної освіти все частіше пов’язують із застосуванням інноваційних інформаційно-комп’ютерних технологій (ІКТ) у навчанні [1, с. 5].

Останнім часом активно вивчають проблему впровадження ІКТ у професійній підготовці майбутніх педагогів професійного навчання, а саме використання так званих хмарних технологій.

Використанню цих технологій сприяє багато чинників, а саме:

– використання в освітньому процесі телефонів, планшетів, ноутбуків;

– якісне покриття мережі Інтернет у будь–якому навчальному закладі;

– доступність використання хмарних платформ;

– порівняно легке навчання для використання хмарних технологій;

– великі обсяги безкоштовних хмарних сховищ.

Питанням теорії використання хмарних технологій у освітньому процесі займались такі вчені, як В. Ю. Биков, М. І. Жалдак, Л. М. Меджитова, З. С. Сейдаметова, С. О. Семеріков, О. М. Спірін та ін. [2].

В Україні здійснюються заходи згідно з цим перспективним напрямом, зокрема започатковано щорічний міжнародний семінар «Хмарні технології в освіті» (з 2012 р.), розпочато проект усеукраїнського рівня «Хмарні технології в освіті» (2014 р.), організовано діяльність спільних науково-дослідних лабораторії (Інститут інформаційних технологій і засобів навчання НАПН України), проводиться низка дисертаційних досліджень [3].

Хмарні технології (англ. Cloud Technology) – це парадигма, що передбачає віддалене оброблення та зберігання даних. Ця технологія надає користувачам мережі Інтернет доступ до комп'ютерних ресурсів сервера і використання програмного забезпечення як онлайн-сервіса.

Більшість закладів вищої освіти (ЗВО) лише починає впроваджувати в освітній процес хмарні технології. Аналіз педагогічних праць виявив недостатнє використання хмарних технологій, а саме їх різновидів Google форм у професійній підготовці майбутніх педагогів професійного навчання.

В освітньому процесі дуже часто використовується опитування чи тестування студентів для дослідження проблем, активізації знань чи зрізу знань у процесі їхньої фахової підготовки. Google форми – це новий різновид хмарних технологій, що дозволяє за лічені хвилини створити та провести опитування на будь-яку тематику з використан-

ням зображень, картинок, таблиць, графіків, різноманітних запитань і ще більш різноманітних відповідей.

Ураховуючи те, що під час використання хмарних технологій студентам доведеться працювати з мобільним телефоном, планшетом чи ноутбуком, це у свою чергу, підвищує інтерес студентів та активізує їхню пізнавальну діяльність.

Однією з основних переваг використання хмарних платформ та сервісів є безперечно доступність навчання у будь якому місці та у будь-який час. Студент може почати виконання завдання в університеті, при цьому продовжити роботу він може й удома, не маючи необхідності копіювати виконане завдання на носії інформації. Це все можливо завдяки тому, що всі необхідні відомості та дані можна зберігати на віддаленому сервері [4].

Суттєвою для проектування навчального середовища і його сервісів є можливість динамічного управління доступом до програмно-апаратного забезпечення, його гнучке налаштування на потреби користувача. Саме таких властивостей набуває освітнє середовище із використанням хмарних технологій. Ці технології мають забезпечити більший ступінь індивідуалізації і диференціації освітнього процесу, гнучку адаптацію до особистісних характеристик користувача. Унаслідок цього високотехнологічна інфраструктура інформаційно-комунікаційного середовища має потенціал для створення умов рівного доступу до кращих зразків електронних ресурсів та засобів навчального призначення для значно ширшого (практично необмеженого) кола користувачів. У такому випадку впровадження хмарних технологій у процес навчання здійснюватиметься згідно із принципів відкритої освіти, серед яких: принципи мобільності студентів та викладачів, рівний доступ до освітніх систем, надання якісної освіти, формування структури та реалізації освітніх послуг.

Таким чином, упровадження хмарних технологій є новим напрямом та важливою системою, завдяки якій освітній процес ЗВО переходить на новий рівень.

Література:

1. Ігнатенко Г. В., Опанасенко В. П., Самусь Т. В. Формування методичної компетентності педагогів професійного навчання в процесі педагогічних практик: навчально-методичний посібник. Суми, 2017. 112 с.

2. Ковальчук В. І., Бирка М. Ф. Методичні рекомендації до курсу «Інформаційні технології» у ПТНЗ. Професія – «Кравець», (форма навчання – ТУ). Київ, 2010. 136 с.

3. Шишкіна М. П., Попель М. В. Хмароорієнтоване освітнє середовище навчального закладу: сучасний стан і перспективи розвитку досліджень. URL: http://lib.iitta.gov.ua/1490/1/Shyshkina-Popel.pdf (дата звернення 16.02.19).

4. Шишкіна М. П., Носенко Ю. Г. Актуальні напрями розвитку хмароорієнтованого навчально-наукового середовища педагогічних систем. URL: http://www.enpuir.npu.edu.ua/bitstream/123456789/10649/1/Shyshkina.pdf (дата звернення 16.02.19).

УДК: 504.75.05

Бондаренко Ольга,
магістрантка, Харківський національний
університет імені В. Н. Каразіна
Науковий керівник: Уткіна Катерина,
кандидат географічних наук, доцент,
Харківський національний
університет імені В.Н. Каразіна

ВИКОРИСТАННЯ ВЕБ-ПОРТАЛУ ЯК СУЧАСНОГО ЗАСОБУ В ЕКОЛОГО-ПРОСВІТНИЦЬКІЙ ДІЯЛЬНОСТІ

На сьогоднішній день питання екологічної освіти та просвіти стають все більш актуальним, а інтернет-комунікація нерозривно пов’язана зі всіма сферами життя людини та має більшу популярністю за друковані видання. Саме тому постає актуальне питання екологічної освіти за рахунок використання веб-порталу як сучасного засобу еколого-просвітницької діяльності. «ECOLOGY-PORTAL» – це унікальний інформаційний ресурс, що стосується екології і сприяє формуванню екологічної свідомості людини. Він орієнтований на екологічну освіту суспільства та інформатизації різних її споживачів та призначений для реалізації задач екологічної освіти, тому він повинен бути, насамперед, орієнтовний на свого користувача.

Тематику та зміст актуальної екологічної інформації, розподіл споживачів інформації та структуру Web-ресурсу було обрано за рахунок проведення Інтернет - анкетування. Усього в опитуванні взяло участь 160 респондентів.

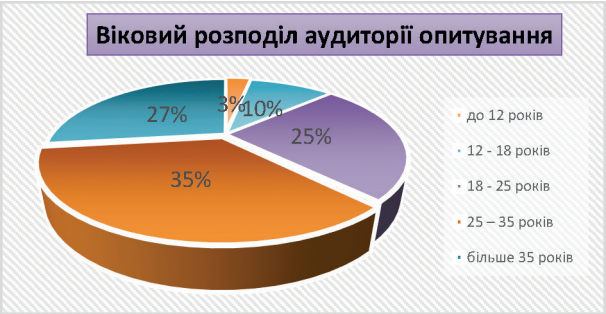

На рисунку 1 наведено показники вікового розподілу респондентів, де найбільшу кількість становлять користувачі віком 25 – 35 років (35%), а найменшу лише 3 % – діти віком до 12 років.

Такий розподіл респондентів обумовлений актуальністю означеного питання серед молодих громадян. Дітей не дуже цікавить екологічна інформація. Зазвичай, така інформація актуальна для вчителів, вихователів та свідомих громадян, фахівців у галузі екології, а також студентів, що навчаються за спеціальністю 101 «Екологія».

Найбільше респондентів виявило бажання отримувати інформацію щодо оцінювання стану навколишнього природного середовища місцевості, де вони мешкають, поводження з ТПВ, екологічних фільмів та мультфільмів, екологічних казок та ігор, природоохоронних акцій, екологічно чистої продукції, екологічної безпеки середовища та багатьох інших питань.

Ураховуючи все вищенаведене, ми розробили екологічний інформаційний ресурс екологічного змісту під назвою «ECOLOGY-PORTAL». Результати проведеного анкетування надали можливість виявити попит на оперативну та сучасну екологічну інформацію для різних цільових груп. Таких виділено 4 та визначено структуру порталу.

За рахунок анкетування було виявлено попит на актуальну екологічну інформацію для суспільства, виділено 4 основні види її споживачів та структуру порталу.

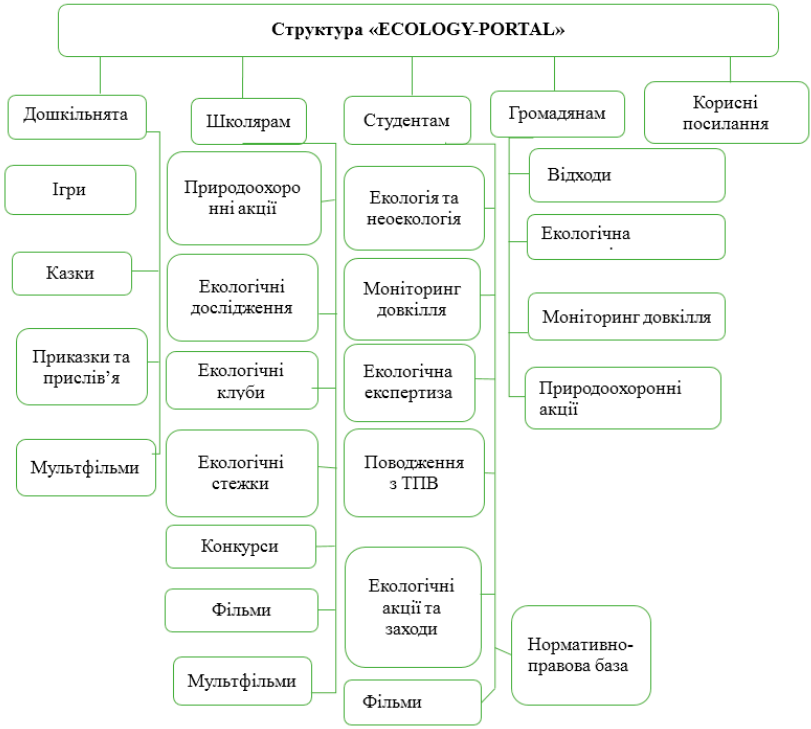

Рис. 2. Структура інформаційного порталу

Структура екологічного порталу відповідає споживачам екологічної інформації та наведена на рисунку 2, що складається з 6 пунктів: головної сторінки, дошкільнятам, школярам, студентам, громадянам та корисних посилань та 23 підпунктів, які вміщують актуальну екологічну інформацію стосовно визначеної тематики.

Пункт «Дошкільнятам» складається з 4 підрозділів: екологічних ігор, екологічних казок, екологічних приказок та прислів'їв, екологічних мультфільмів.

Пункт «Школярам» складається з 7 підрозділів: природоохоронні акції, екологічні дослідження, екологічні клуби, екологічні стежки, конкурси, фільми та мультфільми.

Пункт «Студентам» складається з 8 підрозділів: екологія та неоекологія, моніторинг довкілля, екологічна експертиза, поводження з ТПВ, екологічні акції та заходи, нормативно-правова база, фільми.

Пункт «Корисні посилання» вміщує посилання на науково-популярну літературу, спеціалізовані електронні ресурси, що висвітлюють актуальні екологічні проблеми світу.

Література:

1.Савченко Е. В. Формування і використання інформаційних електронних науково-освітніх ресурсів [Електронний ресурс]. – Режим доступу до ресурсу: http://www.ime.edu-ua.net/em.html.

2.Уткіна К. Б. Створення інформаційного ресурсу «ECOLOGY-PORTAL» / К. Б. Уткіна, О. О. Бондаренко // Охорона довкілля. – 2018– № 14.– С. 178.

3.Шумілова А. В. Формування екологічної свідомості школярів еколого-освітніми заходами нпп «слобожанський» / А. В. Шумілова // Вісник Харківського національного університету імені В. Н. Каразіна. Ср. Екологія. – Харків : Вісник ХНУ імені В. Н. Каразіна, 2015. – Вип. 13. – С. 104–111.

УДК 378 : 376.112

Борисенко Надія,
кандидат педагогічних наук, старший викладач,
Глухівський національний педагогічний
університет імені Олександра Довженка

ФОРМУВАННЯ МЕТОДИЧНОЇ КОМПЕТЕНТНОСТІ ЯК ЕТАП ПРОФЕСІЙНОГО СТАНОВЛЕННЯ МАЙБУТНІХ УЧИТЕЛІВ ТЕХНОЛОГІЙ

Нова парадигма освіти України орієнтована на розвиток і потреби особистості, зміни в галузі економіки, політики, соціальної сфери та освіти. Це визначило необхідність докорінної зміни структури та змісту підготовки фахівців. Ключова роль у процесі модернізації освіти належить кваліфікованим, підготовленим на сучасному рівні педагогам, що забезпечать входження України у світовий освітній простір. У зв’язку з цим постала потреба у компетентному вчителі, спроможному ефективно діяти, розв’язувати стандартні та проблем-

ні задачі, який володіє інноваційними освітніми технологіями і з перших днів перебування учня в закладах загальної середньої освіти проявить себе по відношенню до нього як професіонал. З позиції компетентнісного підходу рівень освіти визначається здатністю фахівця вирішувати проблеми та професійні завдання різної складності на основі наявних знань та досвіду.

Згідно з чинним Законом України «Про освіту» від 05.09.2017 р. компетентність – динамічна комбінація знань, умінь, навичок, способів мислення, поглядів, цінностей, інших особистих якостей, що визначає здатність особи успішно соціалізуватися, провадити професійну та/або подальшу навчальну діяльність [1].

Удосконалення рівня професійної компетентності – один із основних напрямів реформування освіти.

Звернемося до напрацювань учених, які досліджували поняття «методична компетентність». Її визначають як:

1) здатність кваліфіковано вирішувати завдання педагогічної освіти;

2) здатність користуватися мовою в професійних цілях, у процесі навчання учнів (Е. Азімов, О. Щукін і ін.);

3) сукупність методичних знань, навичок, умінь та індивідуальних, суб'єктних, особистісних якостей вчителя (О. Бігич);

4) інтегральну багаторівневу професійно значущу характеристику особистості й діяльності педагога, що узагальнює результативний професійний досвід;

5) системне отримання знань, умінь і навичок педагогом усфері методики і оптимальне поєднання методів професійної та педагогічної діяльності (Т. Гущина);

6) інтегральну характеристику ділових, особистісних і моральних якостей педагога, що відображає системний рівень функціонування методологічних, методичних і дослідницьких знань, умінь, досвіду, мотивації, здібностей і готовності до творчої самореалізації в науково-методичній та педагогічній діяльності в цілому (І. Ковалева).

О. Ігна стверджує, що методична компетентність – це результат психолого-педагогічної, методичної, предметної підготовки, особистого науково-дослідницького та професійного досвіду, що є інтегративною особистісно-професійною характеристикою педагога та проявляється в його педагогічній і науково-методичній діяльності.

За визначенням дослідника, компонентами методичної компетентності педагога є:

а) знання і навички в галузі теорії, технології та методики навчання предмета;

б) володіння методичною термінологією;

в) методичні вміння: аналізу, реалізації педагогічної діяльності, планування тощо;

г) дидактичні та творчі здібності, здатність застосовувати наявні знання у практичній діяльності;

д) досвід розв'язання навчальних методичних завдань;

е) досвід професійної діяльності;

ж) критичне методичне мислення та ін.

Якщо розглянути особистість учителя технологій, можна стверджувати, що це поліфункціональний фахівець. Він повинен одночасно здійснювати теоретичне та практичне навчання, бути готовим до викладання додаткових споріднених технічних дисциплін, за необхідності вміти самостійно визначати зміст нового навчального предмета і розробляти методику його викладання, виконувати виховні, найрізноманітніші організаторські, а також управлінські функції різних рівнів.

Доцільно розглянути структуру методичної компетентності. Зважаючи на неоднозначність, багатобічність та комплексність цього поняття, зрозуміло, що неможливо виділити його універсальну структуру.

Так, за визначенням О. Зубкова, методична компетентність забезпечує здатність розпізнавати та вирішувати методичні завдання, проблеми, що виникають у ході професійної діяльності педагога; її структура визначена методичною культурою, методичним мисленням і методичною творчістю [2].

Методичне мислення викладача – це багаторівневе явище, що охоплює установки, психолого-педагогічні знання, професійно-особистісні якості, способи розумових і практичних дій.

Методична культура – це вища форма активності й творчої самостійності педагога, стимул і умова вдосконалення навчального процесу, передумова виникнення нових методичних ідей і шляхів їх вирішення.

Методична творчість учителя – це майстерність і мистецтво, зумовлене індивідуальністю педагога, умінням формувати і розвивати знання, зацікавити учнів навчальною діяльністю.

В. Адольф та інші науковці найчастіше, розглядаючи структуру методичної компетентності, виокремлюють такі *компоненти*: особистісний, діяльнісний, пізнавальний (когнітивний).

На підставі вивчення та аналізу наукових джерел ми розглядаємо **методичну компетентність** як головну складову професійної компетентності, що забезпечує здатність розпізнавати і вирішувати методичні завдання, що виникають у перебігу педагогічної діяльності вчителів технологій.

Таким чином, результатом розвитку методичної компетентності вчителів технологій має стати досягнення кращих результатів професійної діяльності, заснованих на набутті нового (особистісного) досвіду, потреби педагогів у безперервному навчанні.

Література:

1.Закон України «Про освіту». URL: http://search.ligazakon.ua/l_doc2.nsf/link1/T172145.html

2.Зубков А. Л. Развитие методической компетентности учителей в условиях модернизации общего образования : дис. ... канд. пед. наук : 13.00.08. Екатеринбург, 2007. 169 с.

Василенко Ольга,
студентка, Глухівський національний педагогічний
університет імені Олександра Довженка
Керівник: Білевич Світлана,
кандидат педагогічних наук, доцент,
Глухівський національний педагогічний
університет імені Олександра Довженка

МЕТОДИКА НАВЧАННЯ УЧНІВ БАЗОВОЇ ШКОЛИ ЗАСТОСУВАННЯ КОМБІНАТОРНИХ МЕТОДІВ У ПРОЦЕСІ ПРОЕКТУВАННЯ ШВЕЙНИХ ВИРОБІВ

Реформування української системи освіти відбувається відповідно до світових тенденцій, які встановлюють пріоритет творчого розвитку, критичного мислення особистості над традиційним засвоєнням знань і вмінь. Відповідно до цього змінюються традиційні підходи до змісту

освіти, зокрема трудового навчання учнів. З 1 вересня 2017 року учні 5–9 класів навчаються за оновленою програмою.

Однією з педагогічних технологій, яка спрямована на покращення та розвиток трудового навчання, є метод творчих проектів або проектно-технологічний метод. У програмі з трудового навчання зазначається, що метод проектів є основним методом навчання, який використовується в освітній галузі «Технології».

Важливим критерієм вибору проекту є його значущість для учня (можливість використання виробу в побуті, для хобі або реалізації виробів на шкільних ярмарках, аукціонах тощо). Неприпустимим є проектування та виготовлення виробу тільки для опанування технології. Вироби, які учні виготовлятимуть у процесі проектної діяльності, мають бути їхньою гордістю, показником їхніх досягнень, а не викидатися у кошик для сміття.

Незважаючи на зниження популярності навчальних проектів, пов'язаних із виготовленням швейних виробів машинним способом, швейна справа має надзвичайно великий потенціал для розвитку творчих та художньо-конструкторських здібностей учня. Тому значна кількість учителів трудового навчання продовжує навчати учнів проектування та виготовлення одягу, текстильних аксесуарів, предметів для оздоблення інтер'єру.

У художньому конструюванні швейних виробів широко застосовується комбінаторика. Оновленою програмою з трудового навчання [1] передбачено вивчення цього методу проектування у 8 класі.

У дизайні застосування комбінаторно-модульного проектування вважається найбільш перспективним методом проектування. Комбінаторний перебір модульних уніфікованих структурних елементів, які використовуються в різних поєднаннях, розміщеннях і перестановках, дозволяє перетворювати конструкції виробів.

Модульне проектування передбачає конструктивну, технологічну і функціональну завершеність. Взаємозамінність комбінаторно-модульних елементів, універсальність конструкцій сприяють високій економічності моделей.

На основі аналізу літератури з комбінаторного формоутворення та сучасних методик проектування швейних виробів можна визначити основні етапи створення форми виробу засобами комбінаторики:

1. Вибір типу вихідних елементів комбінаторики та їхнє утворення.

2. Трансформація отриманих елементів для розширення їх ряду, надання модних рис та пристосування до головної ідеї проекту.

3. Створення схем розміщення елементів залежно від сукупності їх видів та проектних задач.

4. Утворення форми виробу на основі організації трансформованих елементів за допомогою створених схем розміщення.

Таким чином, застосування комбінаторних методів у процесі проектування швейних виробів має специфічні особливості, і це повинно бути враховано у процесі навчання учнів елементів комбінаторики у художньому конструюванні швейних виробів.

Евристична спрямованість комбінаторної діяльності передбачає посилення в учнів потреби в поглибленні і розширенні своїх знань щодо об'єктів вивчення. Це викликає в них необхідність доповнювати задані цілі навчання новими, що відповідає дійсно творчому рівню активності. Цей рівень активності передбачає прагнення учнів осягнути сутність явищ, що вивчаються, прагнення застосувати нові прийоми мислення для подолання труднощів, здатність вносити елементи новизни в способи виконання навчальних завдань, розв'язування поставлених задач. У цьому випадку творча активність викликає позитивно-емоційний стан піднесення, радість від відкриття нового.

Велике значення в активізації комбінаторної діяльності учнів має педагогічний оптимізм учителя. Розвиток ініціативи та творчості в учнів, довіра до їхніх можливостей, підтримка прагнення до самовдосконалення зміцнює в учнів віру в свої можливості.

Активність учня значною мірою залежить від того, як організована його діяльність на початку заняття. Учні вже з перших хвилин повинні бути організовані на пізнавальну діяльність. Це можна робити по-різному: вступне слово вчителя про зв'язок теми зі змістом попередніх уроків, про значущість теми уроку, цікаві історичні довідки, постановка задачі, розв'язання якої вимагає знань з теми, що розглядається, тощо.

Як показує досвід, важливим фактором спрямування комбінаторної діяльності на досягнення поставленої мети є постановка проблеми, пов'язаної з їхнім життєвим досвідом. Це переконує їх у необхідності й практичній корисності навчального матеріалу, а також у тому, що математичні абстракції виникають із задач, що ставить реальна дійсність.

Важливим прийомом організації комбінаторної діяльності учнів є запитання вчителя. Вони розрізняються за метою, змістом, мовним та інформаційним оформленням. Найбільш ефективними є проблемні запитання, відповідь на які не міститься у відомих учню знаннях. Але не можна їх протиставляти запитанням на репродукування знань.

Доцільним є їх поєднання. Ідея співпраці, з одного боку, виключає авторитарність, стимулює творче використання пам'яті, спільний пошук, глибоку віру учня у свою захищеність і право на інтелектуальні труднощі, а з іншого – демонструє віру вчителя в духовні сили своїх учнів.

З урахуванням методичних рекомендацій щодо навчання учнів застосування комбінаторних методів у процесі проектування виробів було розроблено план-конспект уроку, зміст практичної роботи якого пов'язаний зі створенням ескізу виробу, а саме міського наплічника. Функціональні вимоги до цього виробу передбачають наявність значної кількості конструктивних елементів – кишень, лямок, фурнітури, застібок тощо. Тому на прикладі пошуку форми рюкзака легко можна пояснити комбінаторні принципи проектування.

Кожен учень має отримати аркуш із зображенням основи виробу та паперові модулі (клапани, передні кишені, бокові кишені). Почергово прикладаючи різні модулі до основи наплічника, школярі фотографують результати і вибирають варіант, який найбільше подобається. Потім виконують ескіз на основі найкращого варіанта, для цього обводять шаблон рюкзака, його елементів та розфарбовують кольоровими олівцями. Можна також додавати свої елементи.

Апробація навчально-методичного забезпечення уроку в Кролевецькій спеціалізованій школі I–III ступенів № 3 дозволила зробити висновок про позитивний вплив обраних методів на навчальну мотивацію учнів. Аналіз результатів практичної діяльності учнів та контрольної роботи засвідчили загальний достатній рівень сформованості вміння застосовувати комбінаторні методи у художньому конструюванні виробів.

Проведене дослідження не вичерпує всіх аспектів проблеми формування вміння застосовувати комбінаторні методи у художньому конструюванні виробів, адже принципи комбінаторики у нашому дослідженні пояснювалися на прикладі одного об'єкта праці – міського рюкзака. Перспективним у плані подальших досліджень є добір інших

об'єктів проектно-технологічної діяльності, у процесі розроблення яких учні зможуть застосовувати комбінаторні методи.

Література:

1.Навчальна програма з трудового навчання для загальноосвітніх навчальних закладів. 5–9 класи (оновлена). URL: https://mon.gov.ua/ua/osvita/zagalna-serednya-osvita/navchalni-programi/navchalni-programi-5-9-klas

УДК: 378

Вегера Роман,
магістрант, Глухівський національний педагогічний університет імені Олександра Довженка
Науковий керівник: Ігнатенко Ганна,
кандидат пед. наук, доцент,
Глухівський національний педагогічний університет імені Олександра Довженка

ЗДІЙСНЕННЯ МОНІТОРИНГУ РІВНЯ НАВЧАЛЬНИХ ДОСЯГНЕНЬ МАЙБУТНІХ ПЕДАГОГІВ ПРОФЕСІЙНОГО НАВЧАННЯ З ПЕДАГОГІЧНИХ ДИСЦИПЛІН

У контексті нових вимог і можливостей, осучаснення й модернізації всіх складників системи освіти України особливого значення набуває проблема підвищення якості професійної підготовки педагогічних кадрів.

Різним аспектам підготовки педагогів професійного навчання присвячені дослідження: В. Ковальчука, В. Моляко, В. Радкевич, В. Свистун, М. Скаткіна та ін.

Аналіз наукової літератури й педагогічного досвіду [1] засвідчує, що структурним елементом моделі забезпечення якісного освітнього процесу підготовки педагогів професійного навчання є моніторинг (англ. monitor – стежити, вести спостереження).

Моніторинг навчального процесу – це система збирання, обробки, зберігання й використання інформації про навчальний процес, при-

значена для інформаційного забезпечення управління його перебігом, що дає змогу описувати стан тих, хто навчається, у будь-який період різними засобами, необхідними і достатніми для вибору адекватної моделі навчання й прогнозування подальших змін стану тих, хто навчається.

Здійснення моніторингу передбачає чітке визначення його мети, обґрунтування педагогічних технологій реалізації (засобів, форм, методів); проведення контролю рівня навчальних досягнень (контрольні запитання, завдання, тести, задачі, опитування тощо); здійснення аналізу та корекції, а також прогнозування.

Мета нашої публікації – дослідити методику здійснення моніторингу рівня навчальних досягнень майбутніх педагогів професійного навчання з педагогічних дисциплін (на прикладі професійної педагогіки).

Як етап здійснення моніторингу нами розглядається контроль рівня навчальних досягнень студентів. На константувальному етапі педагогічного експерименту нами було проведено опитування майбутніх педагогів професійного навчання, що здобувають освіту на ОР «бакалавр», з метою визначення проблемних аспектів процесу контролю в умовах вишу. Під час опитування 80 % респондентів відзначили, що недоліком усного контролю є суб'єктивність під час оцінювання. Водночас проведене дослідження виявило, що 66 % здобувачів освіти відзначають, що вони надають перевагу тестуванню як формі контролю їхніх навчальних досягнень, 15% – контрольним роботам, 16% – усному опитуванню, 3% – не визначилися.

Науковці до переваг тестування як форми контролю відносять більшу об'єктивність, простоту проведення, безпосередню фіксацію результатів, економію часу, можливість як індивідуального, так і групового використання, зручність математичної обробки, зменшення емоційного напруження тих, хто навчається [2].

Доцільність використання тестування не викликає сумнівів. Але водночас же час опитані викладачі вишу вказали на низку труднощів здійснення контролю у формі тестів, насамперед вони стосуються етапу складання тестів, а також відсутність умов для проведення програмованого тестування. Адже переваги тестування із застосуванням інформаційно-комунікативних технологій є науково обґрунтованими [3].

Складання тестів передбачає таку послідовність дій того, хто навчає:

1. Визначення мети тестування.
2. Структурування навчального матеріалу.
3. Вибір оптимальної форми тестових завдань.
4. Визначення методики оцінювання.
5. Складання тестових завдань та їх апробація.
6. Визначення якості тесту.
7. Організація тестування.

Під час розроблення тестових завдань необхідно враховувати вимоги до складання тестів різного виду: тесту доповнення, вибіркового тесту, тесту відповідності, тесту ранжування тощо. Також слід пам'ятати про те, що рівень умінь обґрунтовано висловлювати власну думку, умінь застосовувати отримані теоретичні знання для вирішення конкретних педагогічних ситуацій і т. д. не можна всебічно оцінити шляхом тестування.

Аналіз наукової літератури, педагогічного досвіду, результатів анкетування дозволив нам дійти до висновку, що об'єктивний моніторинг рівня навчальних досягнень здобувачів освіти потребує комплексного підходу до визначення форм контролю. Нами пропонується під час здійснення моніторингу рівня навчальних досягнень студентів з педагогічних дисциплін комплексно поєднувати усне опитування, тестування, письмові контрольні роботи, до змісту яких мають бути введені педагогічні задачі.

Запропонований підхід є більш об'єктивним. Результати дослідження дозволили вдосконалити процес моніторингу рівнів навчальних досягнень студентів з педагогічних дисциплін.

Література:

1.Ковальчук В. І. Розвиток педагогічної майстерності майстрів виробничого навчання ПТНЗ у післядипломній освіті (теоретико-методичний аспект) : монографія. Запоріжжя : ЛІПС, 2014. 395 с.

2.Ігнатенко Г. В., Ігнатенко О. В. Професійна педагогіка: навчальний посібник. Київ : Видавничий Дім «Слово», 2013. 352 с..

3.Ігнатенко Г. В. , Дмитренко Т. А. Впровадження нових інформаційних технологій у процесі поточного контролю навчальних досягнень студентів. /Оновлення змісту, форм та методів навчання і виховання в закладах освіти: Збірник наукових праць. Наукові записки

Рівненського державного гуманітарного університету. Випуск 30. Рівне: РДГУ, 2005. С. 102-106.

УДК: 616.71-001.5

Величко Віталій,
магістрант, Чернівецький національний
університет імені Ю.Федьковича
Науковий керівник: Шайко-Шайковський Олександр,
доктор технічних наук, професор,
Чернівецький національний університет імені Ю.Федьковича

ПРОЕКТУВАННЯ ТА ВИГОТОВЛЕННЯ МОДЕЛІ ТЕЛЕВІЗІЙНОГО ОПЕРАТОРСЬКОГО КРАНА З ВІДЕОКАМЕРОЮ

Вимоги сьогодення до розширення та поглиблення навчальної бази лабораторій і кафедр навчальних закладів, універсалізація діючих та нових установок, прагнення до розширення тематики лабораторного практикуму диктують необхідність розроблення та створення нового сучасного обладнання, яке б задовольняло вказані вище вимоги. Особливо це стає актуальним в умовах обмеженого фінансування приладів для лабораторного практикуму, відсутності виробничих закладів, які б займалися виробництвом наочного приладдя для навчального процесу.

Тому на кафедрі професійної та технологічної освіти і загальної фізики Чернівецького національного університету імені Юрія Федьковича застосовано виконання дипломних проектів з тематикою, яка сприяє та спонукає до розроблення нових лабораторних установок та обладнання, що дає можливість дипломникам, магістрантам, випускникам вишу проявляти свої набуті за роки навчання знання з усіх інженерно-технічних дисциплін: креслення, теоретичної механіки, опору матеріалів, теорії механізмів і машин, деталей машин, матеріалознавства, технології конструкційних матеріалів, електротехніки, технічної творчості тощо. Теми майбутніх дипломних і магістерських робіт обираються таким чином, щоб вони, з одного боку, були логічним продовженням курсового проектування на 3-му та 4-му курсах, а по-друге, розроблену, розраховану та виготовлену установку було б

можливо в подальшому використовувати для проведення лабораторних робіт у лабораторіях кафедри. Такий підхід дозволяє перевіряти знання, набуті студентами під час навчання, а також розширити матеріальну базу кафедри, можливості її лабораторій. Крім того, студенти бачать матеріальні результати своєї праці, усвідомлюють, що їх розробки будуть використовуватися у навчальному процесі. Усе це має великий педагогічний вплив, є прикладом для тих студентів, які навчаються на молодших курсах.

Нами розроблено та обґрунтовано конструкцію моделі операторського крана. Аналогічні конструкції, що випускаються за кордоном провідними фірмами, мають досить високу вартість, яка обчислюється десятками тисяч доларів, й тому є недоступними для переважної кількості потенційних покупців такої техніки. На рис. 1 наведено загальний вигляд розробленої конструкції.

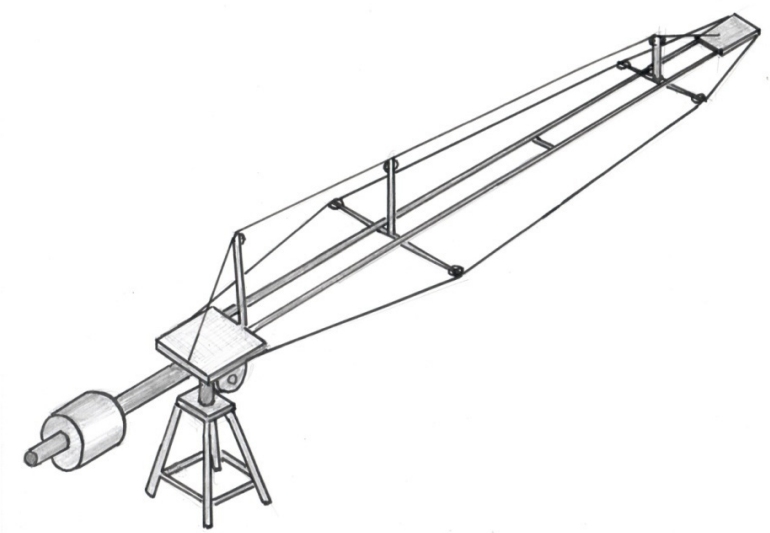

Рис.1. Загальний вигляд моделі операторського крана

З метою економії металу, зменшення загальної матеріалоємності всієї конструкції при підході до проектування використано відомий принцип попередньо напружених конструкцій [1, с. 246]. Саме тому товщина та розміри поперечного перерізу профілів, які використано для виготовлення корпусу стріли крана, не створюють необхідного

запасу міцності: згідно з розрахунками, корпус повинен прогинатись навіть унаслідок впливу власної ваги. Щоб подолати цей недолік до складу конструкції введено 3 натяжні троси (рис.1): два – по боках конструкції, а один – зверху. Натягнення цих тросів можливо регулювати відповідними спеціальними пристроями, які призначені для створення в корпусі крана напружень стиску та які компенсують напруження згину, що виникають унаслідок власної ваги та допоміжних пристроїв (відеокамера, кабелі і т. ін.). Крім того, натяжні троси збільшують моменти інерції корпусу крану в головних центральних площинах інерції, підвищують жорсткість конструкції в цих площинах. Ці троси також дозволяють гасити коливання стріли корпусу крана в горизонтальній та вертикальній площинах, слугують своєрідним демпфером та «гасять» коливання конструкції.

Під час розроблення конструкції також був використаний підхід так званої теорії балок рівного опору, який полягає в тому, що діючий робочий згинаючий момент збільшується від кінця консолі до її перерізу, де реалізовано закріплення [2, с. 184]. Ця обставина також дозволяє зробити переріз корпусу крана неоднаковим по всій довжині, а таким, що поступово зменшується до кінця консолі. Такий підхід дозволяє полегшити конструкцію, зменшити витрати матеріалу на виготовлення установки, зробити її менш матеріалоємною і дешевшою.

Робота моделі операторського крана забезпечується наявністю електронного обладнання, яке дозволяє програмувати повороти відеокамери в горизонтальній площини на ±900, а також – у вертикальній площині в діапазоні 0 – 900. Для забезпечення «нульового», початкового положення опорного майданчика відеокамери застосовано механізм пантографа, який при будь-яких поворотах стріли крана у вертикальній площині стабілізує її положення чітко горизонтально.

Конструкція розробленого операторського крана може успішно використовуватися в медицині (при демонстрації процесу проведення складних та відповідальних операцій в офтальмології, гінекології, нейрохірургії, травматології тощо) при спостереженні за складними та не завжди безпечними технологічними процесами (наявність радіоактивного опромінення, робота з вибухонебезпечними та отруйними речовинами тощо), а також у всіх випадках, коли присутність великої кількості спостерігачів не є бажаною, або взагалі неможлива.

Література:

1. Опір матеріалів для студентів механічних спеціальностей вищ. навч.закл. / Г. С. Писаренко, О. Л. Квітка, Є. С. Уманський. – К.: Вища школа, 2004. – 655 с.

2. Писаренко Г. С., Яковлев А. П., Матвеев В. В., Справочник по сопротивлению материалов / Г. С. Писаренко, А. П. Яковлев, В. В. Матвеев, – 3-е изд. перераб. и доп.К.: Дельта, 2008. – 816 с.

УДК 373

Вітюк Наталія,
магістрантка, Глухівський національний педагогічний університет імені Олександра Довженка
Науковий керівник: Воїтелєва Галина,
кандидат педагогічних наук, доцент,
Глухівський національний педагогічний університет імені Олександра Довженка

ДОСВІД ФОРМУВАННЯ ДОСЛІДНИЦЬКИХ УМІНЬ У ПРОЦЕСІ ТРУДОВОГО НАВЧАННЯ

У концептуальних засадах «Нової української школи» наголошено на тому, що центральне місце в системі освіти належить середній школі. Саме в школі формується особистість, її громадянська позиція та моральні якості; вирішується, чи людина захоче і чи зможе навчатися впродовж усього життя [1, с. 5].

Державним стандартом визначено, що в основу освітньої галузі «Технології» покладено проектно-технологічну діяльність, мета якої полягає в розробленні навчального творчого проекту. Основи проектно-технологічної діяльності заклали такі науковці, як О. Коберник, А. Терещук, С. Ящук та ін. Удосконаленню методики застосування проектно-технологічної діяльності на уроках трудового навчання присвячені праці В. Бербец, С. Білевич, Н. Дубової, Г. Воїтелєвої, В. Курок та інших науковців.

Проектно-технологічна діяльність неможлива без використання дослідницького підходу, що спрямований на становлення в школярів досвіду самостійного пошуку нових знань, використання їх в умовах творчості.

Основою залучення школяра до дослідницької діяльності є розвиток дослідницьких умінь. Необхідність розвитку дослідницьких умінь, інтелектуальних здібностей і творчості учнів розглядається у роботах А. Алексєєва, М. Арцева, В. Грубінко, Г. Груніна, А. Леонтовича, Н. Москалюка, А. Обухова, В. Успенського та інших учених.

Аналіз чинної програми з трудового навчання для учнів 5–9 класів (2017 р.) показав, що в її основу покладено проектну діяльність, яка створює простір для дослідницької роботи не лише під час вивчення теоретичних відомостей, але й у процесі залучення школярів до практичної діяльності.

Для нашого дослідження було важливо з`ясувати, наскільки ці можливості реалізуються на практиці. Із цією метою провели анкетування. Ним було охоплено вчителів та учнів загальноосвітніх шкіл Сумської області.

Перші два питання анкети спрямовані на визначення базової освіти та стажу роботи вчителів. Аналіз відповідей показав, що майже всі респонденти мають вищу педагогічну освіту вчителя трудового навчання. Лише декілька вчителів мають інші спеціалізації, але працюють на посаді вчителя трудового навчання понад п’ять років, що свідчить про їхній педагогічний досвід.

Ураховуючи, що на уроках трудового навчання учні разом з учителем обирають не лише об`єкти праці, а й техніки їх виконання, залучення учнів до дослідницької діяльності вивчали на прикладі навчання вишивання.

Спочатку з’ясували ставлення вчителів та учнів до вишивання та до дослідницької роботи у процесі навчання вишивання.

Аналізуючи відповіді на запитання щодо залучення учителем учнів до дослідницької роботи, 76% опитаних відповіли, що залучають учнів до виконання досліджень. Найчастіше це розробки проектів, 14% – написання доповідей та 12% – підготовка рефератів. На думку респондентів, ці види роботи найбільше відповідають розвитку учнів базової школи та сприяють формуванню дослідницьких умінь.

Із метою виявлення можливостей формувати дослідницькі вміння у процесі навчання вишивання нами було вивчено досвід роботи вчителів.

Рекун Людмила Миколаївна – вчитель Глухівської ЗОШ І–ІІ ступенів № 4. Вона активно залучає школярів до проведення дослідницької роботи з вивчення особливостей технік вишивання Сумської області.

Це, насамперед узагальнення досвіду місцевих майстринь із вишивання, збирання стародавніх вишитих виробів нашого регіону, опис візерунків, кольорової гами.

Грудіна Ніна Михайлівна – вчитель вищої категорії трудового навчання Глухівської загальноосвітньої школи І–ІІІ ступенів № 6, також залучає школярів до проведення різних видів досліджень під час навчання вишивання. Ніна Михайлівна має вищу педагогічну освіту та стаж роботи 44 роки на посаді вчителя трудового навчання. Вона неодноразово проходила курси перепідготовки з трудового навчання на базі кафедри технологічної і професійної освіти Глухівського НПУ ім. О. Довженка. Ніна Михайлівна активно займається дослідницькою діяльністю та залучає своїх учнів до неї з 5 класу, поступово посилюючи їхній інтерес. Ніна Михайлівна – член Малої академії наук України відділення «Літературознавство», секції «Мистецтвознавство» з 2015 року. За словами вчителя, в її науково-дослідній групі займаються дівчата різного віку. Ніна Михайлівна тісно співпрацює з викладачами кафедри технологічної і професійної освіти Глухівського НПУ ім. О. Довженка, а саме з Г. Воїтелєвою, С. Білевич. Вона неодноразово проводила майстер-класи, брала участь у роботі круглих столів на обласних науково-методичних семінарах для вчителів Сумської області. З 2015 р. її гуртківці виконують науково-дослідні роботи при Малій академії наук України.

Бокова Дар'я Сергіївна під керівництвом Ніни Михайлівни розробила творчий проект на тему «Дослідження української народної ляльки-мотанки». Школярка вивчила історію вузлової ляльки, простежила творчий шлях майстрині м. Глухова – Грибан С. М., розробила власний творчий проект і виготовила ляльку в вишитому одязі. Свій проект Дар'я вдало захистила і посіла 1 місце на ІІ етапі і 4 місце на ІІІ етапі Всеукраїнського конкурсу-захисту науково-дослідницьких робіт учнів-членів Малої академії наук України у 2016 році.

Бражник Софія Олександрівна провела ґрунтовне дослідження особливостей конструювання та оздоблення місцевих жіночих сорочок, результатом якого стала науково-дослідна робота на тему «Дослідження вишивки української сорочки Глухівщини». Софія успішно посіла 2 місце на ІІ етапі Всеукраїнського конкурсу-захисту науково-дослідницьких робіт учнів-членів Малої академії наук України у 2018 р.

Отже, проведене анкетування серед учителів трудового навчання та школярів показало, що учні мають інтерес до проведення дослідниць-

кої діяльності. Учителі ж трудового навчання, хоча і усвідомлюють значення дослідницької роботи для творчого розвитку особистості, але приділяють їй недостатньо уваги.

Література:

1.Нова українська школа: Концептуальні засади реформування середньої школи (Ухвалена рішенням колегії МОН 27.10.2016 р.) / [упор.: Л. Гриневич, О. Елькін, С. Калашнікова, І. Коберник, В. Ковтунець та ін.]. URL: http://mon.gov.ua/%D0%9D%D0%BE%D0%B2%D0%B8%D0%BD%D0%B8%202016/12/05/konczepcziya.pdf.

УДК 378.011.3-051:6]:745.51

Волоський В'ячеслав,
аспірант, Полтавський національний педагогічний
університету імені В. Г. Короленка
Науковий керівник: Титаренко Валентина,
доктор педагогічних наук, професор,
Полтавський національний педагогічний
університет імені В. Г. Короленка

ВИКОРИСТАННЯ ХУДОЖНЬОЇ ОБРОБКИ ДЕРЕВИНИ ПІД ЧАС ВИВЧЕННЯ ТЕХНОЛОГІЧНОГО ПРАКТИКУМУ

Одним із важливих напрямів у програмі трудового навчання є використання художньої обробки деревини. Виконання цього завдання повинно забезпечуватися оновленням змісту і використанням сучасних методів підготовки майбутнього вчителя трудового навчання з метою підвищення рівня його готовності до професійної діяльності.

Проблемам формування змісту фахової підготовки майбутнього вчителя трудового навчання присвячено праці О. Коберника, В. Сидоренка, В. Стешенка, Г. Терещука, А. Цини та інших.

Професійна підготовка майбутнього вчителя трудового навчання в контексті підготовки до роботи у школі за напрямом «Художня обробка матеріалів, етнодизайн і дизайн» у технологічній освіті перебуває у полі досліджень таких науковців, як Ю. Бєлова, Н. Кардаш, Л. Оршанський, Л. Савка, І. Савчук, В. Титаренко та інших, які наголошу-

ють на необхідності підвищеної уваги до освоєння студентами циклу дисциплін художнього спрямування.

Метою публікації є теоретичне обґрунтування і розкриття змісту підготовки майбутнього вчителя трудового навчання до використання художньої обробки деревини під час вивчення технологічного практикуму.

Художня обробка деревини в давнину була невід'ємною частиною роботи теслі, столяра. Столяри виготовляли стіл, стілець, вікна та інші вироби. Майстрів, які естетично привабливо обробляли дерев'яні вироби, називали «червонодеревщиками». Це були люди, захоплені не лише ремісничою чи технологічною стороною столярної справи, а й такі, які любили свою роботу за властивість деревини розкривати свою красу під дією інструменту. Інструмент у майстрів художньої обробки деревини був спеціалізований – ніж-косяк, ложкові різці, стамески-кутики та інші. Столярні вироби завжди були оздоблені різьбленням, фактурою самої деревини. До функціональних здібностей майстра-столяра завжди належало естетичне та художнє оздоблення столярного виробу.

Художня обробка деревини – найдавніший вид декоративно-прикладного мистецтва. Його характерна особливість – велика різноманітність призначення і способів декорування виробів. Декоруванням оздоблюються будівлі й транспортні засоби, меблі й посуд, музичні інструменти та іграшки. Деревина здавна є улюбленим конструкційним матеріалом для українських майстрів, основою народного мистецтва було і залишається глибоке вивчення механічних властивостей та декоративних якостей порід деревини [3].

Найскладнішим видом обробки деревини вважається інкрустація. При вивченні цього виду художньої обробки деревини вчитель пояснює, що основа інкрустації полягає у тому, що у поверхню оздобленого виробу врізають пластинки різних матеріалів. Для виконання інкрустації потрібні спеціальні інструменти: різаки, стамески, долітця різних профілів, пристосовані для вирізання вставок, рейсмус, свердла різних діаметрів, перо-розмітник, циркуль. Найкращим матеріалом для вказаного виду обробки є деревина груші, бука і клена [2].

У художній обробці деревини одні технічні прийоми створюють цілісну форму предмета, інші мають лише декоративне спрямування. До формотворчих належать вирізування, видовбування, виточування, бондарні та столярні прийоми обробки деревини.

Вирізування (витесування, виструґування) – це одержання побутових речей, посуду, іграшок та інших предметів за допомогою сокири, ножа, струга, різців чи інших інструментів.

Виточування – техніка виготовлення посуду, сувенірів, іграшок, прикрас тощо шляхом зрізування шарів деревини стамесками, фігурними різцями або гачками при обертанні заготовки.

Найпоширенішою технікою обробки деревини при виробництві будівельних деталей, меблів, побутових речей та сувенірів є столярство, яке ґрунтується на утворенні плоских і об'ємних конструкцій за рахунок механічного скріплення чи склеювання окремих деталей.

Як новий вид проектної діяльності розглядає художню працю В. Тименко. Він указує, що в ній поєднуються елементи технічної й художньої творчості, трудового навчання й образотворчого мистецтва. Учений пропонує навчати декоративно-прикладного мистецтва за допомогою методу проектів, у змісті якого три структурні складові: формування творчого задуму (мовленнєво-творчі дії); графічне зображення проектного зразка (образотворчі дії); виготовлення пошукового макета з різних матеріалів (художньо-трудові дії). На думку автора, творчі художні задуми пробуджуються пластикою матеріалу, ліній, кольорових плям тощо [4].

Характерною і важливою особливістю технологічного практикуму є те, що саме на цих заняттях студенти мають змогу не тільки застосовувати творчі здібності під час виконання поставлених завдань, але і розвивати їх за допомогою творчих проектів із кінцевим результатом – об'єктом праці [1].

Майбутні вчителі трудового навчання повинні усвідомлювати значення художньої обробки деревини, роль якої полягає у розвитку зорової пам'яті, художньої спостережливості, вихованні широкої художньо-естетичної культури і художнього смаку, спостереженні за довкіллям і творчому його перетворенні, творчій ініціативі. Водночас, художня творчість є не лише унікальним засобом передавання виразності і краси, вона наділена багатогранним духовним змістом естетичного пізнання, осмислення, творення прекрасного і піднесеного в житті та мистецтві.

Отже, підготовка майбутнього фахівця до навчання технології художньої обробки деревини повинна передбачати засвоєння знань, умінь та змісту предмета на вищому, професійному рівні на основі вивчення курсу «Технологічний практикум» і здійснюватися з використанням методу творчих проектів.

Література:

1. Омельчук О. Метод проектів у підготовці вчителів технологій до профільного навчання учнів художньої обробки матеріалів / О. Омельчук, В. Шабага // Наукові записки [Кіровоградського державного педагогічного університету імені Володимира Винниченка]. Сер. : Педагогічні науки. – 2016. – Вип. 147. – С. 173–177.

2. Ошурко С. Декоративно-прикладне мистецтво на уроках трудового навчання у другій половині XX століття / С. Ошурко // Наукові записки Тернопільського національного педагогічного університету імені Володимира Гнатюка. Серія: Педагогіка. – 2009. – № 1. – С. 137–141. – Режим доступу: http://nbuv.gov.ua/UJRN/NZTNPU_ped_2009_1_31.

3. Потапкін В. С. Народні традиції художньої обробки деревини як складова частина естетичного виховання студентів. Режим доступу до ресурсу: https://dspace.udpu.edu.ua/jspui/bitstream/6789/8246/1/NARODNI_TRADYTsII%20.pdf

4.Тименко В. П. Метод проектів на заняттях з художньої праці / В. П. Тименко // Початкова школа. – 2000. – № 8. – С. 23–2

УДК 378.147

Гаврилов Іван,
аспірант, Глухівський національний педагогічний
університет імені Олександра Довженка
Науковий керівник: Луценко Григорій,
доктор педагогічних наук, доцент,
Глухівський національний педагогічний
університет імені Олександра Довженка

МЕТОД ПРОЕКТІВ ЯК ЗАСІБ ФОРМУВАННЯ ДОСЛІДНИЦЬКОЇ КОМПЕТЕНТНОСТІ МАЙБУТНІХ МАЙСТРІВ ВИРОБНИЧОГО НАВЧАННЯ У ПРОЦЕСІ ВИВЧЕННЯ ФІЗИКИ

Трансформування системи вищої освіти актуалізує проблему формування у студентів здатності навчатися, самостійно здобувати знання і творчо мислити, приймати нестандартні рішення, відповідати за свої дії і прогнозувати їх наслідки. На важливості підготовки активної,

ініціативної, конкурентоспроможної особистості в сучасних умовах наголошено в Національній стратегії розвитку освіти в Україні на 2012 – 2021 роки, Законі України «Про освіту», Законі України «Про вищу освіту», Концепції реалізації державної політики у сфері реформування загальної середньої освіти «Нова українська школа» на період до 2029 року.

На сучасному етапі модернізації освіти постають нові вимоги і до підготовки майбутніх майстрів виробничого навчання, здатних організовувати та здійснювати навчально-виховний процес відповідно до вимог сьогодення. Оскільки система вищої освіти націлена на формування не просто фахівця-виконавця, а й фахівця-дослідника, який легко адаптується до змін в інформаційному середовищі, швидкого розвитку техніки і технологій, то особлива увага повинна приділятися формуванню дослідницької компетентності.

Професійна підготовка майбутнього майстра виробничого навчання неможлива без ґрунтовної фізичної освіти, бо саме при вивченні фізики закладаються основи його дослідницької компетентності, яка є складовою професійної компетентності та впливає на готовність здобувача освіти до засвоєння дисциплін циклу професійної та практичної підготовки, рівень його мобільності та конкурентоздатності.

У результаті аналізу науково-педагогічних праць, в яких розкривається сутність та значення понять «дослідницька компетентність», можна зробити висновок, що не існує його загальноприйнятого визначення. Так, А. Хуторськой [5, с. 59] в основі визначення дослідницької компетентності вважає таку характеристику якостей фахівця, як володіння базовими знаннями, вміннями, навичками розпізнати і розв'язати проблемну ситуацію. М. Головань [1, с. 61] розкриває сутність дослідницької компетентності як інтегративну (інтегральну) якість особистості, що виражається в готовності й здатності до самостійного пошуку вирішення нових проблем і творчого перетворення дійсності.

Формування дослідницької компетентності студента є спеціально організованим, продуманим процесом, який неможливий без серйозного аналізу викладачем як існуючих на сьогодні інформаційних можливостей, так і можливостей застосування інноваційних педагогічних технологій для модернізації освітнього процесу.

Однією з інноваційних педагогічних технологій є проектне навчання, або навчання з використанням методу проектів. Проектне

навчання дозволяє здобувачу освіти самостійно (за консультативної підтримки викладача) здобувати знання, працюючи з численними джерелами інформації, приладами та лабораторним обладнанням. Проектне навчання має великі можливості для формування дослідницької компетентності, добре вписується в навчальний процес, не зачіпаючи навчального матеріалу, який визначений освітнім стандартом і навчальною програмою.

Розроблення методу проектів здійснювали Дж. Дьюї, В. Кілпатрик, Д. Снезден, А. Папандреу, В. Монда, Д. Каттерік. У вітчизняній педагогіці метод проектів досліджували російські вчені В. В. Гузєєв, Г. Селевко, Д. Левітес, Е. Полат та українські вчені О. Пєхота, Т. Кручиніна, А. Касперський, К. Баханов.

За визначенням Е. Полат, метод проектів – це «спосіб досягнення дидактичної мети через детальну розробку проблеми (технологію), яка повинна завершитися цілком реальним, практичним результатом, оформленим тим або іншим чином».

До використання методу проектів Е. Полат висуває такі вимоги:

- необхідна задача, яка є значущою в дослідницькому плані, вимагає дослідницького пошуку для її вирішення;
- передбачуваний результат повинен мати практичну, теоретичну, пізнавальну значущість;
- повинна бути організована самостійна діяльність здобувачів освіти (індивідуальна, парна, групова);
- етапи діяльності повинні бути детально прописані [3, с. 69].

Під час вивчення фізики метод проектів можна застосовувати при різних формах організації занять: при організації самостійної діяльності студентів, на лабораторних заняттях, при розв’язуванні задач на практичних заняттях. Так, В. Стародубцев пропонує використовувати міні-проекти при організації лабораторних робіт з фізики [4, с. 154.]. Він пропонує на лабораторних заняттях організовувати індивідуально-колективну роботу, при цьому в кожного з учасників є індивідуальний міні-проект, із сукупності яких формується реалізація загального навчального проекту. На завершальному етапі заняття проводиться обмін отриманими результатами.

Проектна діяльність студентів на семінарських і лабораторних заняттях розглядається в роботах В. Ларіонова. Він розробив методику використання методу проектів, основним підходом до реалізації якого

є проблемне навчання. В. Ларіонов запропонував використовувати а процесі вирішення фізичних завдань проектний метод – створення проблеми, на основі якої формулюється проект.

На практичних заняттях при розв'язуванні фізичних задач В. Дмитрієв пропонує використовувати проектну технологію і концепцію «випереджувального навчання»[2].

Проведений нами аналіз робіт, присвячених проектним технологіям навчання, дозволив уточнити етапи виконання методу проекту при вивченні фізики майбутніми майстрами виробничого навчання:

1) постановка проблеми;
2) формування гіпотези;
3) складання плану реалізації проекту;
4) реалізація проекту;
5) аналіз отриманих результатів і можливості їх упровадження;
6) захист проекту.

Виконання кожного етапу проекту передбачає розвиток певних дослідницьких умінь. Усе це в сукупності дає можливість формування дослідницької компетентності, яка на сучасному етапі модернізації освіти є необхідною для майбутніх майстрів виробничого навчання.

Література:

1. Головань М. С. Сутність та зміст поняття «дослідницька компетентність» / М. С. Головань, В. В. Яценко // Теорія та методика навчання фундаментальних дисциплін у вищій школі: зб. наук. пр. – Кривий Ріг: Видавничий відділ НМетАУ, 2012. – Вип. VII. – С. 55–62.

2. Дмитриев В. А. Технологии инновационного проектирования в учебном процессе подготовки инженеров / В. А. Дмитриев // Вестн. Томск. гос. пед. ун-та. – 2009. – Вып. 4 (82). – С. 46–50.

3. Полат Е. С. Метод проектов: типология и структура / Е. С. Полат // Лицейское и гимназическое образование. — 2002. — № 9. — С. 9–17.

4. Стародубцев В. А. Лабораторный практикум по курсу физики как проектная обучающая среда / В. А. Дмитриев // Вестн. Томск. гос. пед. ун-та. – 2012. – Вып. 4 (119). – С. 151–154.

5. Хуторской А. В. Ключевые компетенции как компонент личностно-ориентированной парадигмы образования / А. В. Хуторской // Народное образование. – 2003. – № 2. – С. 58–64.

Гайдук Ольга,
старший викладач,
Київський національний економічний
університет імені Вадима Гетьмана

ТЕНДЕНЦІЇ ПРОФЕСІЙНОЇ ПІДГОТОВКИ ПЕДАГОГІВ ФІЗИЧНОГО ВИХОВАННЯ У НІМЕЧЧИНІ

Сучасна німецька освіта в період з 1990–2019 років пройшла складний процес реформування. Після об'єднання німецьких земель у 1990 р. єдина система освіти НДР перейшла на багатотипну модель шкільної системи ФРН, що спричинило реформаційні процеси у вищій педагогічній освіті Німеччини.

Наприкінці 1990-х років у розвитку вищої освіти Німеччини розпочався новий етап – процес європейської інтеграції (Болонський процес), що мав на меті формування єдиного загальноєвропейського інтелектуально-освітнього та науково-технічного простору. Протягом наступних років запроваджувалися в університетах і розроблялися програми перетворення нової структури. До цього ж належать класифіковані навчальні програми за системою бакалавр-магістр (BA/MA-Systems) у модульній формі та системі ECTS.

Вивчення документів держави, що регламентують систему функціонування освіти Німеччини, у тому числі тих, що визначають підготовку педагогів фізичного виховання: законодавчих актів і нормативно-правових документів федерального й регіонального рівнів Німеччини, постанов й рекомендацій Постійної Конференції міністрів освіти і культури земель Федеративної Республіки Німеччина (КМК) та Конференції ректорів вищих навчальних закладів, Основного закону ФРН, рамкового Закону «Про вищу освіту», земельних законів про підготовку вчителів; аналітичних матеріалів про стан підготовки вчителів у ФРН: звіту Конференції міністрів освіти і культури «Про стан підготовки вчителів», статистичних даних про підготовку фахівців у закладах вищої освіти Німеччини, програмно-методичної та навчально-методичної документації університетів Німеччини, в яких фіксується змістовий аспект (навчальні плани та програми, підручники, програми та плани конкретних вищих шкіл), електронних

ресурсів (офіційні сайти німецьких університетів), дозволяє виокремити **сучасні тенденції** у професійній підготовці вчителів фізичного виховання у вищих навчальних закладах ФРН (з 1990 р. і до нині):

організаційно-структурний рівень: *уніфікація та стандартизація* – поширення Болонського процесу в педагогічній освіті; впровадження системи освіти «бакалавр – магістр»; *ступеневість професійної підготовки вчителів* – обов'язкове проходження рефендаріату або після отримання диплома магістра – за новою системою, або після складання першого державного іспиту – за традиційною системою підготовки учителів; система підвищення кваліфікації; *децентралізоване управління системою підготовки педагогічних кадрів* – відповідальність за професійний розвиток вчителів загальноосвітніх шкіл покладається на департаменти освіти, місцеві органи управління освітою та загальноосвітні школи; організація професійного розвитку педагогів має децентралізований, локальний характер і здійснюється інституціями вищої освіти, університетами, центрами підвищення кваліфікації при місцевих органах управління освітою, загальноосвітніми школами; *збереження традиційної системи педагогічної освіти* – традиційна система освіти існує паралельно з новою системою «бакалавр – магістр»; *підготовка вчителів за типом школи та за посадою*;

сутнісно-визначальний рівень: *гуманізація та гуманітаризація* в методах та змісті педагогічної освіти: у сфері підготовки вчительських кадрів першочергову увагу почали приділяти саморозвитку майбутніх педагогів; більшу уваги стали приділяти індивідуальним особливостям дітей (інклюзивна освіта), їхнім духовним засадам, переживанням;

змістово-процесуальний рівень: *інтеграція змісту педагогічної освіти*: об'єднання в ціле частин та елементів раніше розрізнених частин передбачає розроблення та впровадження в навчальний процес інтегрованих курсів. Введення міждисциплінарних модулів у модель професійної підготовки вчителів є одним зі шляхів здійснення інтеграції професійних знань та компетентностей у підготовці майбутніх учителів; педагогічний цикл підготовки вважається найбільш важливим на тлі *збільшення значення практичної складової* у процесі підготовки вчителів: підготовка педагогів фізичного виховання є практико-орієнтованою, левову частку навчального навантаження становлять практичні заняття, семінари та різноманітні педагогічні практики; *активне впровадження компетентнісного підходу в підготовку вчителів*.

У результаті аналізу сучасних навчальних планів німецьких ВНЗ, що здійснюють підготовку вчителів фізичного виховання, з'ясовано такі характерні риси:

1) навчальні плани містять як обов'язкові дисципліни, так і дисципліни за вибором студентів;

2) підготовка вчителів фізичного виховання охоплює чотири різні сфери:

вивчення наук про освіту: набуття педагогічних та інших спеціалізованих педагогічних кваліфікацій;

фахово-наукова підготовка за двома обраними предметами викладання;

фахово-дидактичне навчання: засвоєння спеціалізованих теорій і методів для передавання навчального матеріалу;

3) у педагогічній освіті Німеччини існує рефендаріат, що триває від 16 до 24 місяців (залежно від федеральної землі та її законів) та є самостійним, шкільно-практично орієнтованим, вирішальним етапом набуття педагогічної освіти вчителів.

УДК 658.14.8

Галик Іван,
кандидат технічних наук, професор,
Львівський торговельно-економічний університет,
Семак Богдан,
доктор технічних наук професор,
Львівський торговельно-економічний університет
Гущак Олена,
кандидат технічних наук, доцент
Львівський торговельно-економічний університет,

РОЛЬ ТОВАРОЗНАВСТВА У РОЗВИТКУ ВИРОБНИЧОГО ПІДПРИЄМНИЦТВА В УКРАЇНІ

Як відомо, для України, як і для багатьох економічно розвинутих країн світу, підприємництво як ключовий фактор розвитку економіки в нашій країні в останні роки набуває стрімкого розвитку та популярності. І це зрозуміло, оскільки воно сприяє постійному розширенню

обсягів виробництва та асортименту необхідних населенню товарів, більш раціональному використанню наявних ресурсів і робочої сили.

Як свідчить аналіз деяких літературних джерел [1; 4; 5], до основних функцій підприємництва належать:

- загальноекономічні – вони передбачають спрямування підприємницької діяльності та виробництва необхідних споживачам товарів, підвищення ринку, постійне вдосконалення і оптимізацію властивостей цих товарів, підвищення їх якості та безпечності;
- ресурсні, націлені на більш раціональне і повне використання в країні нових матеріальних і нематеріальних ресурсів;
- інноваційні, реалізація яких пов'язана із використанням у процесі підприємницької діяльності оригінальних ідей, нових технологій виробництва, нових видів сировини з метою досягнення високих прибутків;
- соціальні, які управляються в процесі створення принципово нових видів прибутків, збільшення зайнятості населення, розширенні асортименту та підвищення якості необхідних видів товарів.

Потреба інтегрування України у світове співтовариство потребує невідкладного формування організаційно-економічного механізму функціонування підприємництва в нашій країні та його реалізації [4].

Серед різноманітних видів підприємницької діяльності найбільш поширеними в Україні вважаються виробниче, торговельне та фінансове підприємництво [5].

Виробниче підприємництво – це діяльність, пов'язана з виробництвом товарів різного цільового призначення з використанням для цього різноманітних технологій різних галузей промисловості (легкої, харчової та інших).

Торговельне підприємництво – це діяльність, пов'язана із торгівлею різноманітними видами товарів різного цільового призначення, а також різноманітними послугами у сфері торгівлі.

Фінансове підприємництво пов'язане з обігом цінностей у комерційних банках, страхових компаніях, фондових біржах, аудиторських фірмах та ін. Названі види підприємництва характеризуються своїми особливостями та специфікою, технологіями та предметними сферами. Особливо це стосується поєднання виробничого та торговельного підприємництва [5].

У даній роботі ми обмежимось постановкою і пошуком шляхів вирішення деяких проблемних питань, пов'язаних тільки із розвитком в Україні виробничого підприємництва. У цьому питанні вважаємо доцільним:

1.Сформулювати та обґрунтувати теоретико-методологічні засади доцільності подальшого розвитку в Україні виробничого підприємництва.

2.Сформулювати та обґрунтувати вимоги до професійних компетентностей підприємців, зайнятих виробництвом різноманітних видів товарів різного цільового призначення

3.Сформулювати та обґрунтувати сучасні вимоги до освітніх стандартів підготовки фахівців для виробничого підприємництва.

Необхідність постановки і вирішення порушених питань зумовлена низкою причин і передусім потребами:

- створення та обґрунтування сучасної концепції розвитку підприємництва в Україні;
- подальшого використання системи підготовки фахівців для розвитку вітчизняного підприємництва;
- подальшого вдосконалення освітніх стандартів для системи підготовки підприємств різного профілю;
- вивчення і узагальнення зарубіжного досвіду розвитку підприємництва та підготовки для його потреб фахівців необхідного рівня освіти.

Розглянемо спочатку вимоги до підприємництва для вироблення товару за однією із технологій вітчизняної легкої промисловості.

Для цього йому насамперед потрібно володіти такою інформацією:

- про реальні потреби на цей вид товару на ближчі 2–3 роки;
- дані про необхідну сировину на виробництво товару і її вартість;
- дані про наявність цього виду товару на вітчизняному та зарубіжних ринках;
- дані про технологію та необхідне обладнання та його вартість, а також кількість фахових робітників;
- інформацію про плановий прибуток від випуску товару та його реалізацію на ринку;
- дані про рівень фахової освіти підприємця і перелік його фахових компетентностей.

Конкретизуємо основні фахові компетентності підприємця, який займається виробництвом товару як однією із технологій легкої промисловості, спираючись на аналіз літературних джерел [2; 3; 5].

Названий підприємець повинен володіти такими основними блоками фахових компетентностей:

1. Базові знання про структуру асортименту, властивостей основних груп і видів непродовольчих і продовольчих товарів та технологій їх виробництва.

2. Базові знання основних нормативно-правових актів пов'язаних із організацією і розвитком виробничого підприємництва в Україні.

3. Базові знання економічних функцій виробничого підприємництва.

Зупинимось на більш детальному розгляді першого блоку компетентностей фахівців, пов'язаних із виробничим підприємництвом.

За нашим глибоким переконанням, виробничим підприємництвом повинні займатися фахівці з технічною освітою (товарознавці та технологи окремих галузей промисловості), які володіють глибокими знаннями основ технологій та проектування асортименту, властивостей, якості та безпечності різних видів, методики оцінювання їх якості та безпечності, умов зберігання, а також необхідними економічними та правовими знаннями.

Щодо виробничого підприємництва, то при цьому першочергову увагу при підготовці підприємців цього профілю слід звернути на набуття ними в процесі їх навчання у вишах чи коледжах переліку таких компетентностей:

- здатність оцінити потребу у своїй продукції на вітчизняному чи зарубіжному ринках;
- здатність оцінити її вартість та рентабельність виробництва;
- здатність оцінити рівень якості та безпечності продукції;
- уміння провести експертизу властивостей продукції та оцінити перспективність її виробництва;
- здатність оцінити новизну та оригінальність своєї продукції та її відмінність і переваги від ринкових аналогів;
- здатність упроваджувати сучасні НБІС технології в практику індивідуального виробничого підприємництва;
- знання сучасної обчислювальної техніки та вміння її використання у практиці виробничого підприємництва;

- уміння розраховувати економічний ефект від реалізації своєї продукції на ринку.

Цілком зрозуміло, що набуття цих компетентностей підприємцями з виробництва товарів може бути досягнуто тільки в результаті використання вивчення курсів товарознавства непродовольчих товарів та харчових продуктів, вивчення яких повинно відбуватися раніше ніж вивчення курсів підприємництва. Неоправданим, на нашу думку слід вважати недооцінку товарознавчої підготовки підприємців даного профілю. Наприклад, в підручнику із товарознавства підприємства [5] практично відсутня необхідна інформація із товарознавства непродовольчих товарів і харчових продуктів, якою повинен володіти підприємець із виробництва того чи іншого виду товару. Це в повній мірі стосується і освітнього стандарту 076 «Підприємництво, торгівля та біржова діяльність». Цей стандарт вимагає суттєвого доповнення та осучаснення.

Література:

1. Долішній М. І. Підприємництво в Україні: проблеми становлення і розвитку / М. І. Долішній, М. А. Козоріз, В. П. Мікловда, А. С. Даниленко. – Ужгород: Карпати, 1997. – 363 с.

2. Галик І. С. Компетентнісний підхід – основа професійної підготовки товарознавців у вищих навчальних закладах / І. С. Галик, Б. Д. Семак // Вісник Львівського торговельно-економічного університету. Технічні науки. – 2017. – № 18. – С. 16–21.

3. Гущак О. М. Формування та обґрунтування системи класифікації компетентностей фахівців сфери торгівлі в процесі їх навчання у вузах / О. М. Гущак, І. С. Галик, Б. Д. Семак // Конкурентоспроможність вищої освіти України в умовах інформаційного суспільства. Матеріали І Міжнародної науково-практичної конференції (9 листопада 2018 року, м. Чернігів). – С. 377–379 с.

4. Ключик Т. Т. Сутність та основні засади формування організаційно-економічного механізму функціонування підприємництва / Т. Т. Ключик, О. І. Шалева // Інновація в управлінні асортиментом, якістю та безпечністю товарів і послуг. Матеріали V Міжнародної науково-практичної конференції (7 грудня 2017 року м. Львів). – С. 337–338.

5. Савицька Н. Л. Торговельне підприємництво / Н. Л. Савицька, І. Ю. Мелушова, А. В. Красноусов, К. С. Олініченко // Навчально-методичний посібник. – Харків: Видавництво Іванченка І.С., 2017. – 214 с.

УДК 37.015.31

Глушко Андрій,
студент, Чернівецький національний
університет імені Юрія Федьковича
Науковий керівник: Кондрюк Денис,
кандидат фізико-математичних наук,
Чернівецький національний
університет імені Юрія Федьковича

АКТИВІЗАЦІЯ ПІЗНАВАЛЬНОЇ ДІЯЛЬНОСТІ УЧНІВ ЗАСОБАМИ ПРОЕКТНОЇ ДІЯЛЬНОСТІ В ГУРТКАХ ТЕХНІЧНОЇ ТВОРЧОСТІ

Нині відбувається стрімкий розвиток новітніх технологій, що ґрунтуються на використанні електронних пристроїв, створених на принципово новій базі нанорозмірних елементів, сучасних електронних систем і мереж, засобів програмування та робототехніки. Водночас зміст чинних програм з предмета «Технології», а також традиційні методи організації трудового навчання та технологій у закладах загальної середньої освіти неспроможні враховувати швидкі зміни у сфері сучасних технологій, що не сприяє формуванню пізнавальних інтересів учнів. Логічно припустити, що запровадження навчання основ робототехніки на уроках технологій, висвітлення новітніх методів і засобів програмування автоматизованих систем на уроках інформатики, а також залучення учнів до роботи в гуртках технічної творчості може активізувати інтерес учнів до вивчення фундаментальних дисциплін, усвідомлення ними базових принципів екології, економіки й енергозабезпечення. Таким чином, у межах програми старшої школи можуть бути створені умови для налагодження змістово насичених міжпредметних зв'язків.

Пропонована розробка – навчальний проект «Розумний будинок» – спрямована саме на створення умов для активізації пізнавальної діяльності та розвиток технічних творчих здібностей учнівської молоді, що є актуальним завданням системи освіти.

Виконання цього завдання неможливе без упровадження нових, компетентнісно орієнтованих підходів до навчання, виховання та формування особистості учня, періодичного оновлення змісту нав-

чання з урахуванням досягнень сучасних технологій. На нашу думку, перспективним виглядає широке впровадження у процес викладання предмета «Технології» методу проектів, який дає змогу ефективно формувати в учнів уміння навчатися, креативність, а також інші значущі компетентності: інформаційно-комунікативну, загальнокультурну, природо- та здоров'язбережувальну, громадянські тощо. Це дає змогу залучати учнів до пошукової та науково-дослідницької діяльності, створювати для них додаткову мотивацію до навчання, ефективно визначати та розвивати їхні інтелектуальні й творчі здібності.

Завдання навчального проектування полягає у створенні вчителем таких умов під час навчального процесу, за яких його результатом буде набуття учнем індивідуального досвіду проектної діяльності. Робота над проектом становить практику особистісно-орієнтованого навчання на основі вільного вибору учня з урахуванням його здібностей та інтересів.

Проектування в загальному його розумінні становить науково обґрунтовану побудову системи параметрів майбутнього об'єкта чи якісно нового стану існуючого проекту прототипу, передбачуваного або можливого об'єкта, стану чи процесу. Воно є типом інтелектуальної діяльності, відмінною особливістю якої є перспективна орієнтація та практично спрямоване дослідження [3].

Аналіз літературних джерел та вихідних принципів, на яких ґрунтується метод проектів, свідчить про наявність специфічних ознак, притаманних навчальному проекту, а саме:

- наявність значущої в дослідницькому або творчому аспекті проблеми, вирішення якої вимагає інтегрованого змісту;
- цінність для учня передбачуваних результатів; особиста потреба в розв'язанні проектної проблеми чи завдання; врахування його інтересів і здібностей;
- самостійне виконання частини проекту або всього проектного завдання;
- використання учнем проектно-пошукових і проектно-дослідницьких прийомів роботи [2].

Отже, навчальний проект є дидактичним засобом, за допомогою якого учні долучаються до перетворювальної творчої діяльності на основі планування. Усвідомлення особистої значущості справи, задоволення індивідуальних здібностей і потреб у поєднанні з набуттям

нових знань у ситуації інтелектуального напруження й самостійності сприяє формуванню та розвитку в них мотивів навчання – почуття обов'язку, бажання вчитися, потягу до самоосвіти, пізнавальних інтересів.

Метод проектів чи не найприроднішим чином може бути втілений на уроках трудового навчання та технологій. Цьому сприяють як особливості предмета та зміст програми, так і стрімкий розвиток електроніки на принципово новій базі нанорозмірних пристроїв, поява новітніх електронних систем і мереж, засобів програмування та робототехніки.

На нашу думку, запровадження методик активізації навчання шляхом виконання навчальних проектів з основ робототехніки на уроках технологій, з новітніх методів і засобів програмування автоматизованих систем на уроках інформатики, а також залучення учнів до роботи в гуртках технічної творчості посилить інтерес учнів до вивчення й інших фундаментальних дисциплін, сприятиме усвідомленню ними базових принципів екології, економіки й енергозабезпечення.

Таким чином, у межах програми старшої школи можна створити умови налагодження змістово насичених міжпредметних зв'язків. Під час виконання проекту учні вирішуватимуть складні завдання сучасних технологій у цікавій, зрозумілій та ігровій формах і, як наслідок, у них формуватиметься винахідницький тип мислення.

Наша доповідь присвячена вивченню шляхів упровадження методу проектів та демонстрації можливості його використання у навчальному процесі на прикладі проекту «Розумний будинок». Ця розробка спрямована на розвиток технічних творчих здібностей учнівської молоді, а тому є актуальною. Вона становить інтелектуальну систему управління інженерними системами та побутовим обладнанням у сучасному будинку, об'єднує його в єдиний керований комплекс та вирішує різні завдання у сфері забезпечення безпеки, розваг і зв'язку.

Апаратна частина системи «Розумний будинок» складається з датчиків, від яких надходить інформація, та виконавчих пристроїв. Керована спеціально створеною програмою, вона здатна здійснювати автоматизоване управління освітленням будинку та прибудинкової інфраструктури, забезпечити клімат-контроль різних приміщень, захист від несанкціонованого вторгнення та виникнення пожежі, функціонування дверей, воріт і охоронної сигналізації в автоматичному режимі.

Нами створено діючу модель «Розумного будинку» на базі електронного конструктора Arduino – зручної платформи для швидкої розробки електронних пристроїв для новачків і професіоналів. Платформа має неабияку популярність завдяки зручності й простоті мови програмування, а також відкритій архітектурі і програмному коду [1].

У якості керуючої програми для розроблення будинку обрано програму Sweet Home 3D, яка може бути застосована на уроках технологій, трудового навчання та інформатики для навчання основам конструювання, моделювання та розроблення дизайну.

Література:

1. Блум Дж. Изучаем Arduino. Инструменты и методы технического волшебства. С.-Пб. : БХВ-Петербург, 2015. 336 с.

2. Єрмаков І. Г. Метод проектів у контексті життєвих результатів діяльності в системі соціальної та життєвої практики учнів. Частина І. Постметодика. 2016. № 2. С. 24 34.

3. Кримський С. Б. Проект і проектування у сучасній цивілізації. Метод проектів: традиції, перспективи, життєві результати / за ред. І. Г. Єрмакова. К.: Департамент, 2003. С. 6 15.

УДК 373

Гончарова Софія,
студентка, Глухівський національний педагогічний університет імені Олександра Довженка
Науковий керівник: Воїтелєва Галина,
кандидат педагогічних наук, доцент,
Глухівський національний педагогічний університет імені Олександра Довженка

УКРАЇНСЬКИЙ ВИШИТИЙ РУШНИК І ЙОГО РІЗНОВИДИ

Серед переліку виокремлених у Державному стандарті повної загальної середньої освіти (2011р.) завдань навчання технологій вагоме місце належить формуванню здатності розвивати надбання рідної культури з використанням засобів декоративно-ужиткового мистецтва [1, с. 26]. Ураховуючи це, на уроках трудового навчання

необхідно вивчати, відроджувати народні традиції. Кожна нація має свої специфічні особливості, які проявляються у всьому: мові, звичаях, одязі, поведінці, культурі харчування тощо. З розвитком співпраці між державами люди намагаються зберегти свою індивідуальність і свої традиції. Традиція – це широке поняття, яке охоплює всі сторони життя суспільства. На уроках трудового навчання учні мають ознайомитися з традиційними видами декоративно-ужиткового мистецтва.

Щоб зацікавити учнів тим чи іншим ремеслом, учитель трудового навчання повинен сам досконало володіти хоча б одним із них. У процесі навчання у виші майбутні вчителі трудового навчання вивчають різні способи обробки конструкційних матеріалів: ручну обробку деревини, обробку харчових продуктів, виготовлення швейних виробів, виготовлення виробів зі шкіри, вишивання, в'язання спицями і гачком та інші.

Серед багатьох видів діяльності, якими займаються школярі на уроках трудового навчання, важливе місце посідає робота з текстильними матеріалами, зокрема вишивання.

Вивченням народних традицій у вишиванні, використання їх у сучасному житті, виготовлення традиційних вишитих виробів займаються Р. Захарчук- Чугай, О. Найден, В. Радкевич, В. Титаренко та ін.

Загальновідомо, що ручна вишивка сприяє розвитку особистості, її образному мисленню, естетичному вихованню, а також координації рухів. У майбутньому це дає дівчаткам можливість створювати своїми руками затишок у домівці, а можливо, й обрати професію вишивальниці.

Проаналізувавши вироби, які традиційно оздоблюються вишивкою, ми дійшли до висновку, що це рушники, скатертини, серветки, сорочки та інший одяг.

Український рушник – це традиційно прямокутник з тканини, на якому вишиті різні візерунки і символи [2].

Вишивати рушник – давня традиція на землях України. Він мав велике значення. Жодна важлива подія не обходилася без рушника. У рушник приймали новонародженого. У рушник клали щойно охрещену дитину. Перший рушник наче оберіг, дарований мамою, мав оберігати дитину протягом усього її життя. Хліб та сіль, коровай і донині подають гостям на рушнику. Він обов'язковий атрибут шлюбного обряду. На заручинах рушником обв'язували руки заручених та пов'язували рушники сватам. Рушником благословляють молодих батьки, під-

кладаючи його під ікону. У РАГСі наречений і наречена стають на рушник. Після церемонії та прогулянки батьки зустрічають молодят з весільним короваєм на рушнику – це вважається побажанням достатку молодій сім'ї.

Рушники для вінчання трохи відрізняються від весільних: молоді стають на білосніжний рушник, що символізує небеса, на яких їх благословляють, і їхні руки священик перев'язує рушником, який символізує духовну прив'язаність молодят на рушниках опускали домовину в землю.

Рушники різнилися і за кольористикою, і за символікою, і за технікою. Особливо різниця ця відчутна за регіональним поділом.

Переважно червоним кольором вишивали рушники у центральних та північно-східних районах України. Орнамент такого рушника складався зі «Світового дерева» («Дерево Життя», «Дерево Щастя», «Райське Дерево»). Виконувався рушник технікою «штапівка» за нанесеним орнаментом.

На Київщині використовувались вкраплення синім кольором поряд з червоним. Дерево доповнювалося птахами: голубами та півнями. У Чернігівщині теж використовували зображення птахів, але це вже були орли та шуліки. У Черкаському, Золотоніському районах композиції більш компактні, на Київщині стібки лягають рельєфними, опуклими масами червоного кольору. Тут застосовують старокиївський шов.

Полтавщина особливо виділяється традиційними українськими рушниками. Окрім червоних рушників, тут популярними були білі – виконані вирізуванням, мережкою або настилуванням по сітці. Орнаменти могли бути і геометричні, і з орнаментами пишних рослин. Техніка полтавського рушникового шва передбачає попередню прорисовку малюнка на полотні. Контур обводиться стебловим швом, а поле квіток, листків, птахів заповнюється «штапівкою», «драбинкою» чи «бігунцем». Утворюється декоративна єдність невеличких квадратів, ромбів, прямокутників, вертикальних смуг, хвилястих ліній, штрихів різної густоти, площин, щільно заповнених кольором. Така різноманітність елементів створює враження динаміки, внутрішнього руху. Нитки, покладені в різних напрямках, утворюють гру червоного кольору, що наче випромінює сяйво. Декоративність заповнення підсилюється контрастом чітко окресленого контура, через що весь малюнок сприймається виразно, а композиція виглядає легкою, ажурною.

Подільський рушник вужчий та коротший, ніж у Центральній Україні. Своїм художньо-образним вирішенням виділяються подільські рушники. Найцікавіші з них створювали в селах Томашпільського, Крижопільського районів і особливо в селі Клембівка. Вони невеликі за розміром, кінці оздоблені горизонтальними, вертикальними або скісними паралельними смугами рослинного чи геометричного орнаменту. Вишивальниці відтворювали на полотні фантастичних коней з крилами, вершників, жіночі фігури з птахами в обох руках, що несуть відголосок сивої давнини. Подільські рушники виділяються технікою виконання і кольоровим строєм. Вишиті вони червоними, жовтими, синіми, зеленими, чорними вовняними нитками, що лягають рельєфними опуклими рядами, утворюючи виразні, сповнені спокійного ритму композиції. Вишивали його качалочкою або прямою гладдю, штапівкою. Ниткою вовняною у синьо-червоних тонах. У XX столітті вишивка цього регіону стала поліхромною.

На Прикарпатті та в Карпатах використовувались різноколірні узори низинкові. Переважає геометричний орнамент, який відтворювався у контрастному протиставленні червоного, жовтого, чорного та зеленого кольорів. Своєрідну групу утворюють вишивки Гуцульщини – історико-етнографічного краю, що охоплює гірські райони Івано-Франківської та Чернівецької областей і Рахівський район Закарпаття. На Гуцульщині й до тепер усі жінки вишивають. Кожний район, навіть кожне село має своє художнє обличчя, улюблену колірну гаму. Орнаменти чорного кольору доповнюють украпленнями зеленого, коричневого, жовтогарячого, вишневого, іноді проступає біле тло. Кольори завжди згармоновані й підкорені якомусь основному, завдяки чому складається чорно-фіалкова гама верховинських вишивок, темно-вишнева – пистенських, ясно-червона – яворівських, зелено-блакитна – села Річки.

У наш час вишиваний рушник – неодмінний атрибут дому та церкви. Ним прикрашають ікони, хрести, вівтарі, накривають пасхальний кошик. Використовують під час весілля.

Література:

1.Державний стандарт базової і повної загальної середньої освіти. URL:zakon.rada.gov.ua/go/1392-2011-п.

2.Рушник. URL: https://korali.info/vishivka/rushnik.html

УДК 378.016:[373.3.016:613]

Григорович Ольга,
кандидат педагогічних наук, доцент, Вінницький державний педагогічний університет імені Михайла Коцюбинського
Пахальчук Наталя,
кандидат педагогічних наук, доцент Вінницький державний педагогічний університет імені Михайла Коцюбинського

ПІДГОТОВКА МАЙБУТНЬОГО ВЧИТЕЛЯ ПОЧАТКОВОЇ ШКОЛИ ДО ВИКОРИСТАННЯ ЗДОРОВ'ЯЗБЕРЕЖУВАЛЬНИХ ТЕХНОЛОГІЙ

Сучасний стан здоров'я населення України актуалізує проблему запровадження здоров'язбережувальних технологій, формування валеологічного типу свідомості молодого покоління. Навчальний заклад сьогодні має створити оптимальні умови для збереження та зміцнення здоров'я учасників навчально-виховного процесу. Реформування системи освіти призвело до різноманіття видів освітніх установ, широкого впровадження педагогічних інновацій, авторських і різних розвивальних програм, які погіршили умови і режим навчання. Таким чином, на сьогоднішній день школа перетворюється з чинника покликаного охороняти здоров'я дітей, на фактор, що руйнує його. Тривале перебування учнів у стінах навчальних закладів дозволяє ефективно здійснювати цілеспрямовані масові профілактичні та оздоровчі заходи. Актуальним стає питання використання здоров'язбережувальних технологій.

В. Сухомлинський підкреслював, що турбота про здоров'я – це найважливіша праця вихователя. Від рівня здоров'я дітей, життєрадісності, бадьорості залежить їхнє духовне життя, світогляд, розумовий розвиток, міцність знань, віра у свої сили.

Негативні тенденції у здоров'ї дітей молодшого шкільного віку розглядаються наукою і практикою в контексті причиново-наслідкових чинників: 1) погіршення матеріального становища в сім'ях; 2) падіння пріоритету дитини в сім'ї; 3) відсутність механізму впровадження здоров'язбережувальних технологій, принципів здорового способу життя в практику освітніх установ; 4) панування навчально-дисциплінарної моделі в повсякденному житті дитини; 5) низький рівень

знань основ охорони і зміцнення здоров'я, недостатня гігієнічна культура дорослого і дитячого населення. Дослідження вчених (М. Безруких, В. Безпалько, Т. Бичкова, М. Омельченко, В. Петров та ін.) засвідчують украй низький стан рівня здоров'я населення нашої держави, недостатню гігієнічну культуру дорослого і дитячого населення. У науковій літературі досліджено психолого-педагогічні чинники, які впливають на стан здоров'я дітей молодшого шкільного віку. До несприятливих умов віднесені: перебування і нераціональна організація життєдіяльності дітей; збільшення розумових навантажень за рахунок уведення додаткових освітніх занять; відсутність у педагогічних освітніх закладах оптимальних умов, що враховують психофізіологічні особливості дітей різних вікових груп; слабке володіння вчителів, вихователів знаннями про здоров'язбережувальні технології. Використання здоров'язбережувальних технологій – одне із завдань, від вирішення якого залежить майбутнє людства. Саме від учителя залежить, чи впаде зерно турботи про своє здоров'я у душу дитини. Здоров'язбережувальні технології є тим містком, що забезпечує умови для комфортного, безпечного росту і розвитку дітей, створюють безпечні умови для перебування і навчання дитини у школі (О. Ващенко, С. Свириденко).

Аналіз класифікацій здоров'язбережувальних технологій дає можливість виокремити такі їх типи: здоров'язбережувальні, оздоровчі, технології навчання здоров'я, виховання культури [2]. Знання, володіння і застосування здоров'язбережувальних технологій є важливою складовою професійної компетентності сучасного педагога. Навчальна діяльність основний вид діяльності в освітньому закладі, зокрема у школі. Це цілісний, багатофункціональний процес, результативність якого залежить від його компонентів: мотиваційного, змістового, процесуального. Саме від цих компонентів залежить і здоров'язбережувальний аспект навчання. Звідси можна висунути таку гіпотезу: якщо підвищити мотивацію, удосконалити змістовий компонент відповідно до вікових, індивідуальних особливостей учнів та активізувати процес навчання, то можна створити необхідні умови для збереження здоров'я учнів і підвищити ефективність навчання. Так, ігрові технології сприяють реалізації всіх компонентів процесу навчання. Ігрова діяльність цілком відповідає віковим особливостям молодших школярів, процес навчання для них стає цікавим, зрозу-

мілим і не викликає стресів, а значить, матеріал уроку засвоюється краще. Крім того, під час ігор діти рухаються, що допомагає вирішити проблему гіподинамії школярів.

Технологія інтелект-карт дозволяє активізувати навчальну діяльність та творчі здібності молодших школярів, залучити до навчальної діяльності всіх дітей у класі. Працюючи за програмою інтелект-карт, учні застосовують набуті знання на творчому рівні, тим самим удосконалюючи їх. Така діяльність для них близька і цікава, відповідає їхнім інтересам та нахилам, сприяє досягненню високих результатів навчання, не викликає негативних емоцій у дітей, дозволяє школярам просуватися своїм освітнім маршрутом. Технологія інтелект-карт забезпечує змістовий компонент навчальної діяльності та унеможливлює перенавантаження учнів. Багаторазове повторення блоку навчальної інформації допомагає дітям краще запам'ятати матеріал з теми, тим самим створює ситуацію успіху і зменшує психічне напруження, пов'язане з опитуванням. Технологія диференційованого навчання сприяє реалізації індивідуального підходу, принципів посильності й доступності, які напряму пов'язані з підвищенням якості освіти. Диференціація дозволяє знизити навчальне навантаження, уникнути стресів та підвищити рівень успішності учнів. Виходячи з вищезазначеного, можна сміливо стверджувати, що технології рівнево-диференційованого навчання, ігрові технології, технології особистісто-орієнтованого навчання виконують здоров'язбережувальну функцію. Їх використання підвищує рівень пізнавальної активності, навчальної мотивації, сприяє кращому засвоєнню знань і розвитку творчості, та, у свою чергу, знижує рівень тривожності, зменшує психічне напруження, підвищує рівень успішності в навчанні. Таким чином покращується адаптація дитячого організму до різних факторів зовнішнього та внутрішнього середовища, а значить, підвищується протистояння організму та покращується соматичне і психічне здоров'я дитини, що є однією з умов підвищення якості освіти. Крім цього, для реалізації принципів здоров'язбереження доцільно включати до навчально-виховного процесу навчальні казки, інтегровані уроки, нестандартні уроки, інтерактивні форми навчання, фізкультхвилинки, різні види арт-технологій тощо.

Література:

1. Астахова О. В., Тихоплав С. М. Динамічні паузи як один із ефективних методів забезпечення оптимізації рухової активності школяра

/ О. В. Астахова, С. М. Тихоплав. – Х.: Вид. група «Основа», 2011. – №12(269) травень. – С.2–9.

2.Ващенко О. Здоров`язберігаючі технології в загальноосвітніх навчальних закладах / О. Ващенко, С. Свириденко // Директор школи. – 2006. – № 20. – С. 12–15.

3.Ващенко О. Організація здоров`язберігаючої діяльності початкової школи / О. Ващенко, С. Свириденко. // Початкова освіта. – 2005. – № 46. – С. 2–4.

4.Здоров`язберігаючі технології у навчальному закладі / упоряд. О. Колонькова, О. Литовченко. – К. : Шкільний світ, 2009.

5.Методика вивчення валеології: робочий зошит з методичними матеріалами: навчально-методичний посібник для студентів денної та заочної форми навчання за напрямом підготовки «Початковва освіта» / упор. О. П. Грошовенко. – Вінниця: ВДПУ, 2011. – 200 с.

УДК: 685.72

Гриненко Сергій,
магістрант, Чернівецький національний
університет імені Ю. Федьковича
Науковий керівник: Шайко-Шайковський Олександр,
доктор технічних наук, професор,
Чернівецький національний
університет імені Ю. Федьковича

ВИГОТОВЛЕННЯ НАОЧНОГО ПРИЛАДДЯ ДЛЯ НАВЧАЛЬНОГО ПРОЦЕСУ З ІНЖЕНЕРНО-ТЕХНІЧНИХ ДИСЦИПЛІН

Серед сучасних проблем розвитку технологічної та професійної освіти можливо виділити основні аспекти, які необхідно вирішити для подальшого поглиблення та вдосконалення навчального процесу в цілому. Насамперед варто відзначити застарілий стан матеріально-технічної бази кафедр та лабораторій навчальних закладів, моральне та фізичне старіння обладнання. Заміна цього обладнання та всього парку верстатів, установок та приладів є проблематичною з огляду на об’єктивні труднощі, пов’язані з придбанням нової тех-

ніки, відсутністю коштів для заміни старого обладнання, відсутністю вітчизняних виробників, які могли б таке обладнання виготовити. Крім того, зменшується штат працівників-професіоналів, які мають досвід викладання відповідних інженерно-технічних дисциплін, знають особливості експлуатації такого обладнання. Виховання нового покоління викладачів пов'язано також із відсутністю зацікавленості майбутніх спеціалістів у такій роботі внаслідок низьких зарплат, відсутністю зацікавленої в інженерно-технічних знаннях сучасної молоді. Водночас спостерігаємо суттєве скорочення професійних освітніх закладів, де можуть готувати майбутніх спеціалістів інженерно-технологічного профілю та професійної освіти в цілому. Необхідність вирішення комплексу вказаних проблем обумовлює пошук шляхів їх розв'язання новими, креативними методами. Неприпустимим є створення відставання України в цій дуже важливій галузі.

На кафедрі професійної та технологічної освіти і загальної фізики Чернівецького національного університету імені Юрія Федьковича вже декілька років започатковано підхід до розв'язання вказаних задач шляхом планування тематики курсового та дипломного проектування з тим розрахунком, щоб теми курсових робіт відповідали змісту навчальних планів та програм та в подальшому могли бути розвинені в теми дипломних та магістерських робіт. Отримуючи завдання (яке видається після затвердження на засіданні кафедри), студент не тільки працює над його теоретичним дослідженням, але й повинен відповідно до завдань утілити проект у певну лабораторну чи експериментальну установку, прилад, обладнання. Виконане із урахуванням сучасних вимог обладнання, яке повинно застосовуватися в сучасних технологічних процесах, задовольняти підвищені вимоги до точності вимірів, мати відповідний естетичний вигляд, використовувати новітні наукові досягнення [2,с. 223]. Студент-дипломник повинен постійно знайомитись з передовими зразками нової техніки, сучасними розробками в цій галузі, використовувати найсучасніші досягнення в цій галузі провідних світових фірм та виробників. Це дозволяє, з одного боку, створювати відповідне якісне та сучасне обладнання, а з іншого – підвищувати та розвивати свій професійний рівень, уміння, світогляд. Такий підхід до завершального етапу підготовки майбутніх спеціалістів дозволяє формувати високий рівень працівників сучасної та майбутньої технологічної та професійної освіти.

У лабораторії виготовлено та представлено стенди автомобільних двигунів, коробок передач, в яких зроблено відповідні перерізи, студенти можуть знайомитись з будовою цих вузлів, пристроїв, а також їх окремих елементів. Це дозволяє поглиблювати знання, отримані на заняттях з технічного креслення, теоретичної механіки, опору матеріалів, деталей машин [1,с. 86]. Одночасно відбувається суттєве поглиблення накопичених знань з курсу «Технології машинобудування», а також стимулювання студентів до подальшої творчої діяльності в межах вивчення дисциплін «Технічна творчість», «Верстати та промислові роботи» тощо. Розташування на стінах стендів та плакатів дозволяє більш глибоко зрозуміти призначення та будову кожного механізму, проводити за допомогою викладача певні аналогії та прогнозувати подальші можливі шляхи розвитку того чи іншого механізму або приладу. Аналогічний підхід застосовано при вивченні декількох спеціальних інженерних дисциплін: теорії різання, різального інструменту, верстатів загального призначення, верстатів та промислових роботів. Досвід показав, що такий підхід до курсового та дипломного проектування дозволяє активізувати студентів у процесі вивчення інженерно-технічних дисциплін, спонукає до створення цікавих та потрібних розробок, які в подальшому, як правило, знаходять застосування у навчальному процесі.

Описаний можливий шлях розвитку та поповнення матеріальної бази кафедри дозволяє активно та цілеспрямовано вдосконалювати та поглиблювати лабораторний практикум, робити більш ефективними та цікавими практичні та семінарські заняття, розвивати зацікавленість студентів у своїй майбутній професії.

Література:

1.Писаренко Г. С. Опір матеріалів: підручник для студентів вищих навчальних закладів /Г. С. Писаренко, О. Л. Квітка, Є. С. Уманський / За ред. Г. С. Писаренко. – 2-ге вид. – К. : Вища школа, 2004. – 654 с.

2.Сорокин В. Г. Марочник сталей и сплавов / В. Г. Сорокин, А. В. Волосникова, С. А. Вяткин и др. / Под ред. В. Г. Сорокина. – М. : Машиностроение, 1989. – 640 с.

3. Писаренко Г. С., Яковлев А. П., Матвеев В. В., Справочник по сопротивлению материалов / Г. С. Писаренко, А. П. Яковлев, В. В. Матвеев, –3-е изд., перераб. и доп. – К. : .Дельта, 2008. – 816 с.

Грицун Інна,
магістрантка, Глухівський національний педагогічний
університет імені Олександра Довженка
Науковий керівник: Дмитренко Петро,
кандидат педагогічних наук, професор,
Глухівський національний педагогічний
університет імені Олександра Довженка

ФОРМУВАННЯ У СТАРШОКЛАСНИКІВ ЗНАНЬ ТА ВМІНЬ З ЕТНОДИЗАЙНУ В ПРОЦЕСІ ВИКЛАДАННЯ ОБОВ'ЯЗКОВО-ВИБІРКОВОГО МОДУЛЯ «ДИЗАЙН ПРЕДМЕТІВ ІНТЕР'ЄРУ»

Людство досягло значного технологічного розвитку завдяки тому, що передавало накопичений досвід у вигляді понять, законів, прикладів дії. Основну роль у передаванні накопиченого досвіду відіграє система освіти, яка повинна функціонувати та будуватись з урахуванням двох рівнозначних чинників: запиту суспільства на рівень теоретичної та практичної підготовки з урахуванням майбутньої трудової діяльності молодої людини; нахилів та бажання останньої займатися певним видом трудової діяльності. Проблеми забезпечення новими кадрами галузей матеріального виробництва національної економіки та вдосконалення підготовки молоді до дорослого життя покликана розв'язати Концепція профільного навчання в старшій школі. Потрібно створити умови для врахування індивідуальних особливостей, інтересів і потреб учнів при формуванні орієнтації на певний вид майбутньої професійної діяльності.

Аналіз інформації з проблеми впровадження профільного навчання в старшій школі вказує на наявність певного ряду проблем. Якість організації профільного навчання в загальноосвітніх навчальних закладах великою мірою залежить від професійної підготовки вчителів, які викладають профільні предмети та спецкурси. Учитель у системі профільного навчання – це ключова фігура. На нього покладається величезна відповідальність, оскільки саме особистість учителя часто виступає основою любові чи нелюбові учня до певної шкільної дисципліни, саме вчитель проводить діагностування здібностей учня і обирає силу та способи впливу на учня з метою їх розвитку і, на-

решті, вчитель має право створювати авторські програми викладання дисциплін. Цей аспект є важливим, оскільки саме авторська програма враховує конкретне освітньо-виробниче регіональне оточення учня, зорієнтована на задоволення пізнавальних інтересів, виявлення та розвиток практичних здібностей старшокласників, аналізує їхні орієнтири й подальші життєві плани, та, по можливості, корегує їх відповідно до запиту суспільства.

Науковий інтерес становлять дослідження, пов'язані зі становленням і розвитком професійно-педагогічної освіти, підготовкою кадрів різного профілю. Це дослідження К. Б. Авраменко, О. В. Аніщенко, В. Є. Береки, В. І. Бобрицької та В. Д. Будака, І. В. Важинського, І. Б. Васильєва, О. В. Велемець, А. Г. Грітченка, І. М. Грищенка, Г. О. Козлакової, Т. І. Левченко, Н. С. Матвійчук, С. О. Нікітчиної, М. О. Носка, В. В. Омельчук, Л. А. Онищук, Н. О. Падун, Б. В. Струганець, В. А. Яковлєвої та ін.

Проблема вдосконалення підготовки майбутніх учителів до профільного навчання учнів загальноосвітніх навчальних закладів на основі дослідження різних аспектів компетентнісного підходу розглянута в роботах І. М. Анісімова, Н. А. Артеменко, М. В. Афоніної, С. В. Ільченко, Т. М. Нечипорука, М. А. Пайкуш, О. М. Сіланова, І. І. Сотніченко, Д. О. Тхоржевського та ін. [91]. Аналіз психолого-педагогічних досліджень щодо стану підготовки майбутніх учителів технологій до профільного навчання учнів загальноосвітніх навчальних закладів дозволив виявити ряд суперечностей між вимогами сучасного суспільства до формування особистості, яка здатна активно, творчо включатись у продуктивну діяльність, та недостатньою кількістю професійно підготовлених учителів технологій, здатних ефективно реалізувати дану мету в загальноосвітній школі. До того ж встановлено, що підготовка майбутнього вчителя до роботи зі школярами повинна бути системою перетворення цільових, змістових, процесуальних параметрів педагогічної освіти та спеціальної організації освітнього середовища вищого навчального закладу, спрямованих на формування в майбутніх учителів готовності до роботи зі школярами.

Оновлення змісту технологічної освіти пов'язано не тільки зі зміною шести соціально-економічних умов у країні, але відображає і загальні тенденції розвитку освіти в усьому світі. Ці тенденції зумовлені тим, що в умовах революційних темпів оновлення знань,

техніки і технологій, форм організації праці, швидкість їх змін стала випереджати динаміку зміни поколінь людей. Це призвело до необхідності постійної зміни змісту, спрямованості, характеру професійної діяльності. Тому важливо встигнути принципово змінити парадигму технологічної освіти, завершальним і найважливішим етапом якої стає профільне навчання учнів старших класів. Нові вимоги до вчителя в умовах переходу до профільного навчання диктують необхідність подальшої модернізації педагогічної освіти та підвищення кваліфікації педагогічних кадрів. Для реалізації цього завдання необхідно розробити модель структури та змісту підготовки фахівців для профільної школи на основі сучасних підходів до організації педагогічної освіти.

Проблематичними залишаються питання визначення змісту підготовки майбутніх учителів до профільного навчання на рівні бакалавра та магістра, а також визначення ефективної методики підготовки майбутніх учителів технологій. У розвинених країнах сучасна система підготовки до зайнятості (частиною якої є система початкової професійної освіти) передбачає розвиток і становлення особистості людини як професіонала протягом усього життя, і тому серед її завдань визначені наступні: надати окремій особистості свободу у виборі освітніх траєкторій відповідно до її здібностей, запитів та можливостей; ураховувати потреби замовників професійних кадрів у підготовці мобільних, орієнтованих на ринкові відносини фахівців; сприяти розвитку демократичних свобод у діяльності професійних освітніх установ, що розробляють власні оригінальні програми навчання й виховання.

В усіх країнах змінюються вимоги до викладачів системи початкової професійної освіти. Це пов’язано з низкою об’єктивних причин: необхідністю формування в учнів академічних навичок і ключових соціальних компетентностей; зміною методики навчання у зв’язку з об’єднанням професій в широкі сфери; часто мінливим змістом професій і, відповідно, сьомим змістом навчання; входженням у систему початкової професійної освіти учнів групи ризику і, навпаки, випускників вищих навчальних закладів.

Розвиток профільного навчання в українській школі, з одного боку, є природнім розвитком процесів диференціації та індивідуалізації освіти, що реалізуються протягом останніх десятиліть, а з іншого – є своєрідною відповіддю на виклик часу, на ті зміни, які відбувають-

ся у світовому відкритому освітньому просторі. Для забезпечення ефективної роботи загальноосвітніх навчальних закладів у сучасних умовах необхідні висококваліфіковані фахівці, підготовка яких повинна здійснюватись з урахуванням світових тенденцій та вітчизняних передумов розвитку освіти.

Для проведення модернізації підготовки майбутніх учителів технологій для роботи в системі профільного навчання учнів необхідно використовувати нові положення, принципи та ідеї, керуючись якими можна будувати теорію й вдосконалювати практику підготовки вчителів різних спеціалізацій та профілів для роботи в системі профільної освіти старшокласників. Отже, вирішення зазначених суперечностей вимагає обґрунтування і цілісної педагогічної моделі професійної підготовки майбутніх учителів технологій до профільного навчання учнів старших класів засобами компетентністного підходу та проектної діяльності, структурування змісту та розроблення методичних основ і механізмів підготовки.

Давиденко Сергій,
магістрант, Глухівський національний педагогічний
університет імені Олександра Довженка
Науковий керівник: Вовк Богдан,
кандидат педагогічних наук, старший викладач,
Глухівський національний педагогічний
університет імені Олександра Довженка

ЕЛЕКТОРОННІ НАВЧАЛЬНО-МЕТОДИЧНІ КОМПЛЕКСИ ЯК ОСНОВНИЙ ІНФОРМАЦІЙНИЙ РЕСУРС ЗВО

Сучасні можливості інформаційно-комп’ютерних технологій дозволяють створити електронні навчально-методичні комплекси (ЕНМК).

ЕНМК – це дидактична система, в якій з метою створення умов для педагогічної активності, інформаційної взаємодії між викладачами та слухачами інтегруються прикладні програмні продукти, бази даних, а також інші дидактичні засоби і методичні матеріали, що забезпечують та підтримують навчальний процес [1].

Як правило, ЕНМК включає такі компоненти:

1) навчальну програму – програму засвоєння навчального матеріалу, що враховує специфіку підготовки різних категорій слухачів;

2) методичні рекомендації з вивчення дисципліни для слухачів. До методичних рекомендацій входять методичні вказівки з вивчення курсу, звиконання випускних робіт, атестаційних робіт та проектів;

3) навчальні та навчально-методичні матеріали до занять: лекційних, семінарських, практичних, що представлені у вигляді конспектів лекцій, електронними посібниками тощо$

4) навчально-довідникові матеріали: словники, довідники, державні законодавчі акти, стандарти, інструкції тощо;

5) навчально-наочні матеріали: електронні альбоми ілюстрацій, атласи, відеофільми, слайди електронних презентацій, Веб-документи тощо;

6) форми поточного, проміжного і підсумкового контролю – це тематика випускних (атестаційних) робіт, доповідей, контрольні запитання; збірники контрольних або тестових завдань тощо;

7) матеріали професійного спрямування – перелік установ, на базі яких здійснюються виїзні заняття слухачів, перелік матеріалів до установчої і звітної конференцій, тематика інтернет-занять, методичні рекомендації до оформлення документів та ін.;

8) навчально-бібліографічні матеріали: навчально-бібліографічний довідник; списки нормативних, законодавчих актів тощо [1];.

До дидактичних функцій, що реалізуються у процесі використання ЕНМК відносяться: [2]: інформаційна, структурно-систематизуюча, інтерактивна функції, функція закріплення, контролю і самоконтролю та ін.

Інформаційна функція полягає у фіксації певного обсягу навчального матеріалу як основи діяльності, яка має бути сформована у суб’єктів навчання у процесі роботи з ЕНМК. Ця функція пов’язана з педагогічною трансформацією обсягу наукових знань для висвітлення їх в ЕНМК відповідно до навчальної програми та потреб слухачів.

Структурно-систематизуюча функція забезпечує чітку послідовність викладу структурованої навчальної інформації, можливість швидкого пошуку всіх елементів систематизованого навчального матеріалу.

Інтерактивна функція відкриває можливість активної взаємодії користувача з інформаційно-освітніми ресурсами ЕНМК, забезпечує скорочення нераціональних освітніх траєкторій та часу на вивчення окремих дидактичних модулів.

Функція закріплення, контролю і самоконтролю пов'язана із використанням різних видів контролю: вхідного, поточного, проміжного, вихідного [3].

Для проектування усіх типів електронних засобів контролю знань, вмінь і навичок використовуються окремі комп'ютерні програмні засоби. Більшість з них характеризується:

а) простотою підготовки тестових завдань (завдання можуть створюватися викладачами, які мають мінімальну обізнаність з комп'ютером);

б) широким діапазоном застосування (можливість використання для підготовки тестів з широкого спектру навчальних дисциплін);

в) зручністю управління базами тестових завдань (видалення, додавання завдань, об'єднання та інтегрування баз завдань);

г) наявністю системи збору й обробки статистичної інформації з результатів тестування (ведення протоколів як для тих, кого тестують, так і для тих, хто проводить тестування);

д) легкістю організації поточного контролю знань та оперативної інтерактивної взаємодії суб'єктів дистанційного навчального процесу;

є) зручністю використання мультимедійних засобів формування електронних контролюючих програм тому, хто їх розробляє і тому, хто їх використовує для оформлення контрольно-звітних матеріалів.

Власне, саме використання таких комплексів у системі післядипломної педагогічної освіти веде до підвищення інформаційної, а відтак і професійної компетентності як слухачів, так і викладачів інститутів ППО.

Висновки та перспективи. Ситуація, що склалася як у цілому в освіті, так і в системі підвищення кваліфікації освітян, свідчить про те, що необхідно впроваджувати гнучку взаємодію теоретичних, прикладних та практичних аспектів підвищення компетентності дорослих і, відповідно до цих вимог, здійснювати розробку науково- методичних комплексів.

Зважаючи на викладене, та опираючись на досвід практичної роботи можна зазначити, що одним із перспективних напрямів у підготовці педкадрів в системі післядипломної педагогічної освіти є створення

навчально-методичного забезпечення, а саме розробка електронних навчально-методичних комплексів на засадах компетентнісного підходу.

Література:

1. Байло М.Ю. Використання освіньо-наукового порталу для організації навчально-виховного процесу ВНЗ. Харків, 2012. С. 235-240.

2. Клокар Н.І., Цимбал О.І., Чубарук О.В. Концепція створення електронних навчально- методичних комплексів для обдарованих учнів // Режим доступу: http://www.kristti.com.ua.

3. Шевченко В.Л. Проблеми теорії електронного підручника та протиріччя практики: матеріали Всеукраїнської наук.-практичної конференції «Науково-методичне забезпечення ПТО», Київ, 2011, С. 40-45.

УДК 378:005.6

Денис Юлія,
магістрантка, Чернівецький національний
університет імені Юрія Федьковича
Науковий керівник: Крамар Валерій,
доктор фізико-математичних наук, професор,
Чернівецький національний
університет імені Юрія Федьковича

КОМПЕТЕНТНІСНИЙ ПІДХІД ДО ОЦІНЮВАННЯ РЕЗУЛЬТАТІВ НАВЧАННЯ З ТЕХНОЛОГІЧНИХ ДИСЦИПЛІН

Сучасний стан історичного розвитку людської цивілізації характеризується переходом від індустріального (технократичного) суспільства, основними ознаками якого є перехід від виробництва товарів до виробництва послуг; переважання серед працівників професійних фахівців у галузях техніки та технологій; визначальна роль теоретичних знань як основи інновацій в економіці, політиці та в соціальній структурі суспільства; орієнтація суспільства на створення систем ефективного контролю й оцінки можливих напрямів розвитку технологій; прийняття рішень на основі науково обґрунтованих «інтелектуальних технологій» [4].

Пріоритетним у ньому стане розвиток ринку послуг, проведення наукових досліджень, організація якісної системи освіти та підвищення на цій основі рівня життя. Із цього випливає, що основною професійною групою в цьому суспільстві буде «клас» технічних спеціалістів, а впровадження нововведень великою мірою залежатиме від високого рівня теоретичних знань.

Різновидом концепції постіндустріального суспільства є теорія інформаційного суспільства, головними продуктами виробництва в якому мають стати інформація та знання, що продукуються в єдиному інформаційному просторі. Характерними рисами інформаційного суспільства будуть:

- стрімке зростання ролі інформації та знань у житті суспільства;
- збільшення кількості людей, зайнятих у сфері інформаційних технологій, комунікацій та виробництва інформаційних продуктів і послуг, а також зростання їх частки у валовому продукті;
- зростання рівня інформатизації, посилення ролі інформаційних технологій у суспільних та господарських відносинах;
- створення глобального інформаційного простору, що забезпечить ефективну інформаційну взаємодію членів суспільства, задоволення їхніх потреб щодо інформаційних продуктів і послуг, широкий доступ до світових інформаційних ресурсів [1].

За такого сценарію розвитку суспільства необхідним стане істотне підвищення наукоємності матеріального виробництва, впровадження високотехнологічних інтелектуальних автоматизованих виробничих та сервісних систем, глобалізація виробництва, заснованого на новітніх досягненнях фундаментальних та інженерних наук. Отже, і в цьому випадку роль якісної освіти стрімко зростає.

Усе сказане вище висуває нові вимоги як до побудови системи освіти у цілому, так і до розроблення її змісту та оцінювання якості. Зокрема, виняткової актуальності набуває проблема пошуку шляхів покращення якості підготовки майбутніх педагогів, у тому числі й для системи професійної освіти – основи економічного добробуту держави, складової сталого розвитку суспільства, запоруки професійної самореалізації та неперервного професійного розвитку особистості впродовж життя відповідно до її інтересів і потреб економіки України [5, с. 3].

Аналіз публікацій педагогічного спрямування свідчить про те, що проблематика змісту та шляхів розвитку професійної освіти вивчала-

ся багатьма дослідниками. Зокрема, досліджено загальнотеоретичні та методологічні проблеми функціонування системи професійної освіти (Гребенюк Г. Є., Гуревич Р. С., Зязюн І. А., Козловська І. М., Ничкало Н. Г.); проблеми професійної підготовки фахівців в Україні (Гаврилюк О. О., Зайчук В. О., Кіяшко О. О., Лігоцький А. О., Олійник П. М., Піндера М.); закономірності та методи формування професійної компетентності у майбутніх фахівців (Баркасі В. В., Демченко С. О., Кузьміна Н. В., Мармаза О. І., Мацевко Т. М., Міщенко І. Б.) та інші. Проте питання конструювання змісту програм підготовки педагогів у галузі професійної освіти з загальнотехнічних та технологічних дисциплін, а також компетентнісно орієнтованої системи оцінювання результатів навчання вивчені недостатньо.

Метою публікації є визначення ефективних способів і методів конструювання змісту навчальних програм підготовки магістрів професійної освіти машинобудівного профілю, покликаних посилити елемент її фундаменталізації; забезпечити адекватність навчального матеріалу стану розвитку сучасної науки; ознайомлення студента із сучасними методами розв'язання наукових проблем і визначення меж їх застосування, а також розроблення завдань та критеріїв оцінювання результатів навчання.

Нами виконані основні завдання етапів конструювання робочої програми магістерського курсу «Технології захисту поверхонь деталей машин» для підготовки магістрів зі спеціальності «Професійна освіта (машинобудування)» з урахуванням вимог принципів фундаменталізації та наступності навчального матеріалу дисциплін, передбачених навчальним планом.

На підготовчому етапі проаналізована навчальна (типова) програма курсу на предмет мети його опанування, його змісту та місця у структурі дисциплін освітньої програми та програмних компетенцій здобувача другого (магістерського) рівня вищої освіти за вказаною спеціальністю. На конструкторському – відповідно до змісту типової програми курсу складено робочу навчальну програму, реалізація якої має забезпечити висвітлення основних положень навчальної дисципліни щодо явищ тертя і зношування та основних механізмів їх реалізації; ролі процесів тертя та механізми руйнування поверхонь деталей машин під час їх експлуатації; сучасних технології підвищення зносостійкості деталей робочих машин і призначення технологічних прийомів їх захисту, а

також виконання кожним студентом навчального проекту за обраною ним тематикою та забезпечення об'єктивності оцінювання результатів його діяльності щодо набуття програмних компетентностей.

З метою забезпечення об'єктивності поточного та підсумкового контролю рівнів навчальних досягнень студентів нами розроблена система критеріїв оцінювання та створений банк тестових завдань із цієї дисципліни. Завдання формувалися так, щоб аналіз результатів тестування міг бути використаний для діагностування сформованості професійного мислення у майбутніх магістрів професійної освіти в галузі машинобудування. Критерії такого діагностування та визначення діагностичної цінності завдань запропоновані у працях А. Б. Зуєвої [2; 3].

Продовженням цієї роботи може бути впровадження її результатів у навчальний процес і аналіз результатів оцінювання з метою вдосконалення змісту навчальної програми, підходів до її реалізації та на цій підставі – покращення якості підготовки майбутніх педагогів для системи професійної освіти.

Література:

1. Галушко К. Ю. Інформаційне суспільство. Енциклопедія історії України. У 10 томах. Том 3 / За ред. В.А. Смолія. К. : Наук. думка, 2005. С. 525.

2. Зуєва А. Б. Тестові завдання як метод оцінювання сформованості мислення у майбутніх інженерів-механіків аграрної галузі в процесі вивчення «Теоретичної механіки». Наук. вісник НУ біоресурсів і природокористування України. 2010. Вип. 155. Ч.2. С. 127–135.

3. Зуєва А. Б. Тестові завдання як метод оцінювання сформованості професійного мислення майбутніх техніків-механіків аграрної галузі на засадах міждисциплінарного підходу. Міжвузівський збірник «Комп'ютерно-інтегровані технології: освіта, наука, виробництво». 2011. Вип. 5. С. 93-99.

4. Мартинов А. Ю. Постіндустріальне суспільство. Енциклопедія історії України. У 10 томах. Том 8 / За ред. В. А. Смолія. К. : Наук. думка, 2011. С. 439.

5. Сучасна професійна освіта: концептуальні засади реформування професійної освіти України (проект). К.: МОНУ, 2018. 18 с. URL: https://mon.gov.ua/ua/news/mon-rozrobilo-proekt-konceptualnih-zasad-reformuvannya-profesijnoyi-osviti-ukrayini-suchasna-profesijna-osvita.

Джерелейко Людмила,
аспірантка,
Інститут професійно-технічної освіти НАПН України
Науковий керівник: Орлов Валерій,
доктор педагогічних наук, професор,
провідний науковий співробітник лабораторії професійної кар'єри,
Інститут професійно-технічної освіти НАПН України

ФОРМУВАННЯ ГОТОВНОСТІ МАЙБУТНІХ КВАЛІФІКОВАНИХ РОБІТНИКІВ БУДІВЕЛЬНОЇ ГАЛУЗІ ДО ПІДПРИЄМНИЦЬКОЇ ДІЯЛЬНОСТІ ЯК АКТУАЛЬНА ПРОБЛЕМА ПРОФЕСІЙНОЇ ПЕДАГОГІКИ

Зміни, які відбуваються протягом останніх років в Україні, вимагають докорінних змін у системі професійної підготовки. Одним із важливих напрямів цих змін є адаптація молоді в умовах соціально-економічного життя, формування в неї готовності до підприємницької діяльності, що забезпечить досягнення успіхів у сфері професійної діяльності, зокрема формування готовності до підприємницької діяльності у майбутніх кваліфікованих робітників будівельної галузі.

Будівництво є флагманом економіки країни, навіть економічні кризи не зупиняють, а лише сповільнюють його процес. Завдяки будівництву створюється, відновлюється та вдосконалюється інфраструктура економіки держави, підвищується якість та рівень життя людей. Будівельні об'єкти України становлять понад 50% фондів країни, що є перспективою затребуваності кваліфікованих робітників будівельного профілю та широким простором для підприємницької діяльності.

Сьогодні Україна гостро відчула наслідки масштабної міграції кваліфікованих робітників, у тому числі будівельників. Необхідність змінити ситуацію є очевидною. Заклади професійної (професійно-технічної) освіти не повинні залишитися осторонь, а навпаки, покликані одними з перших долучитися до змін або стати ініціаторами впровадження інноваційних моделей освітніх середовищ, що готують усебічно розвиненого, адаптованого до змін, спроможного навчатися впродовж життя, здатного до професійного зростання та підприємницького успіху випускника.

Сучасна педагогіка генерує освітні послуги, які не відповідають ні вимогам суспільства, ні запитам особистості, ні потребам сучасної ринкової економіки [1, с. 11].

Заклади професійної (професійно-технічної) освіти повинні стати такими освітніми установами, які швидко реагують на трансформації та готові до системних змін у своїй діяльності, діяльність орієнтована на успіх з мінімальними витратами та максимальним ефектом.

Для формування якісного трудового потенціалу з успішною кар'єрою, здатністю до підприємницької діяльності необхідно об'єднати зусилля, можливості, ресурси. Саме недооцінювання ролі та значення всебічної підготовки в системі професійної (професійно-технічної) освіти до підприємницької діяльності випускників як структуроутворюючого елементу ринкової економіки сприяє недостатній рівень сформованості економічної та підприємницької компетентності.

Високий рівень підготовки до підприємницької діяльності – це той елемент, без якого не може успішно розвиватись жодна країна світу. Підприємницька діяльність приводить не лише до збільшення рівня податкових відрахувань, створення нових робочих місць, підвищення рівня життя мешканців країни. Вона також породжує соціальні та ментальні зміни, формує середній клас, дозволяє людині відчути себе господарем своєї долі, перестати бути залежним від влади чи роботодавця, уникнути бажання шукати кращої долі на чужині.

Розглядаючи процес формування готовності до підприємницької діяльності в процесі професійної підготовки майбутніх кваліфікованих робітників будівельної галузі, зазначимо, що однією із цілей такої підготовки є підвищення рівня компетентності у фінансовій діяльності (грамотності), що є одним із показників рівня готовності молоді до підприємницької діяльності.

Значна частина молоді не може аналізувати ринкову ситуацію, чітко визначитися зі своїм майбутнім, самостійно оцінювати власні можливості, ризикувати. Формувати готовність майбутніх кваліфікованих робітників будівельної галузі до підприємницької діяльності необхідно у кожного учня, забезпечуючи розвиток відповідних компетентностей. Але слід зауважити, що підприємницькою діяльністю будуть займатися лише ті, хто має відповідні особистісні та ділові якості. «Досвід світової економіки, дослідження західних спеціалістів свідчать про те, що талановитим підприємцем може бути далеко не кожен, а лише 5–7 чоловік зі 100 працездатних» [2, с. 18].

Формування готовності майбутніх кваліфікованих робітників будівельної галузі до підприємницької діяльності в закладах професійної (професійно-технічної) освіти сприяє їх ньому професійному становленню з широким спектром компетентностей та професійній освіченості, визначенню траєкторії економічної успішності, спрямовує молодь до самореалізації, формує середовище успішних людей для подальшого економічного розвитку України.

Актуальною проблемою залишається адаптація сучасних освітніх методик, розроблення методичних та інформаційних матеріалів для супроводу з питань формування готовності до підприємницької діяльності галузевого спрямування, зокрема будівельної галузі.

Література:

1. Шимановський М. М. Підготовка учнівської молоді до підприємницької діяльності в процесі допрофесійної та професійної підготовки: методичні рекомендації / М. М. Шимановський, М. І. Вовковінський – Київ : ІПТО НАПН України, 2015. – 90 с.

2. Тирпак І. В. Основи економіки та організації підприємництва : навч. посіб./ І. В. Тирпак, В. І. Тирпак, С. А. Жуков – К. : Кондор, 2011. – 284 с.

УДК 373.51

Журба Юлія,
студентка, Глухівський національний педагогічний
університет імені Олександра Довженка
Науковий керівник: Борисенко Надія,
кандидат педагогічних наук, старший викладач,
Глухівський національний педагогічний
університет імені Олександра Довженка

СОЛОНЕ ТІСТО ЯК ЗАСІБ РОЗВИТКУ ТВОРЧОСТІ ДІТЕЙ

Одним з найважливіших завдань сучасної освіти є створення необхідних умов для формування творчої особистості, реалізації її природних здібностей. Особливе місце в процесі творчого розвитку учнів належить трудовому навчанню. Специфіка трудового навчан-

ня порівняно з іншими шкільними предметами полягає у тому, що технологія сучасного виробництва, засоби праці змінюються більш динамічно, ніж природничі чи математичні закони. Крім цього, предмет передбачає залучення дітей та підлітків до конкретної пізнавально-перетворюючої, проектної діяльності, що вимагає великої гнучкості методики трудової підготовки школярів.

Серед технологій, що вивчаються в школі у 5 класі, є один із найдавніших видів декоративно-ужиткового мистецтва — ліплення, різновидом якого є ліплення із солоного тіста. Цей вид мистецтва сприяє розвитку конструктивного мислення, творчої уяви. Також школярі вдосконалюють уміння роботи з пластичними матеріалами, розвивають моторику пальців рук. Залучення учнів до предметно-перетворювальної діяльності — ліплення — має бути диференційованим із урахуванням індивідуальних особливостей школярів.

Тісто – пластичний матеріал для ліплення різних фігур і композицій. На відміну від звичайного пластиліну тісто не бруднить руки. При правильному замісі солоне тісто не кришиться, не тріскається, зберігається досить тривалий час. Хоча слід зазначити, що тісто – матеріал досить крихкий при недбалому поводженні.

Особливістю при роботі з цим матеріалом є те, що в процесі роботи не потрібно ніяких спеціальних інструментів і пристосувань. Найкраще ліпити руками або використовувати примітивні інструменти, які завжди під рукою. Необхідно відзначити, що вироби з солоного тіста досить важкі (щільні), що не дозволяє створювати композиції великих розмірів. Тому об’ємні композиції і панно не повинні бути дуже великими.

Переваги солоного тіста перед іншими матеріалами для ліплення:

– можна приготувати в будь-який момент, відносно дешеве;

– легко відмивається і не залишає слідів;

– безпечне, органічне;

– чудово ліпиться, до рук не липне;

– можна сушити в духовці, а можна просто на повітрі;

– гарно фарбується, а можливості для розпису майже не обмежені.

Для того, щоб солоне тісто стало кольоровим, можна додати в нього харчові барвники, гуаш, сік моркви і буряка, какао тощо. Готові вироби можна розфарбувати повністю або частково. Чудово виглядають вироби кольору натурального тіста з мінімальним використанням

фарб. Однак якщо є потреба повністю розфарбувати виріб, рекомендується використовувати акрилові фарби. Після висихання вони не бруднять рук і не розмазуються.

Для розфарбовування можна використовувати також акварельні фарби. Для цього акварель розмішують пензликом дуже густо з мінімальною кількістю води і наносять на виріб так, щоб фарба не розтікалася. Розфарбовані таким чином роботи необхідно закріпити лаком. Гуашеві фарби теж можуть бути використані для розфарбовування. У цьому випадку в гуаш слід додати небагато клею ПВА.

Готові вироби покривають лаком для того, щоб фарба не вигоряла і не змивалася, а зовнішній вигляд роботи з часом не псувався. Лакування використовується в разі необхідності й виключно за бажанням автора.

Отже, аналіз літератури щодо навчання учнів ліплення з солоного тіста в процесі проектування виробів дозволив визначити, що ліплення як вид декоративно-прикладного мистецтва є старовинним промислом. Ліплення із солоного тіста є засобом розвитку творчих здібностей учнів.

УДК 373.51

Зубко Анна,
студентка, Глухівський національний педагогічний
університет імені Олександра Довженка
Науковий керівник: Воїтелєва Галина,
кандидат педагогічних наук, доцент,
Глухівський національний педагогічний
університет імені Олександра Довженка

НАВЧАННЯ В'ЯЗАННЯ СПИЦЯМИ УЧНІВ 7 КЛАСУ

Відповідно до Закону України «Про загальну середню освіту» трудове навчання відіграє важливу роль у формуванні особистості учня, розвитку його здібностей і обдарувань, наукового світогляду. Головна мета трудового навчання – формування технологічно грамотної особистості, підготовленої до життя і активної трудової діяльності в

умовах сучасного високотехнологічного інформаційного суспільства [2]. Досягнення цієї мети забезпечується змістом трудового навчання, який розроблено відповідно до Державних стандартів освітньої галузі «Технології» і ґрунтується на проектно-технологічній діяльності.

Дослідженням проектно-технологічної діяльності школярів займаються В. Бербец, Т. Бербец, Н. Дубова, Г. Воїтелєва, В. Курок, Т. Хоруженко, Є. Мегем, О. Коберник, С. Янцур, С. Ящук та інщі.

Вивчення трудового навчання у 5–9 класах (2018/2019 н. р.) здійснюється за навчальною програмою з трудового навчання для загальноосвітніх навчальних закладів (оновлена), яка затверджена наказом Міністерства освіти і науки України від 07.06.2017 № 804.

Зміст навчальної програми орієнтовано на формування в учнів ключових і предметних компетентностей. Для формування ключових і предметних компетентностей у зміст трудового навчання закладено наскрізні змістові лінії: «Екологічна безпека та сталий розвиток», «Громадянська відповідальність», «Здоров'я і безпека», «Підприємливість і фінансова грамотність» [3].

Зміст навчальної діяльності учнів у кожному класі визначається відповідності до очікуваних результатів навчально-пізнавальної діяльності учнів, орієнтовного переліку об'єктів проектно-технологічної діяльності та переліку основних технологій.

Серед переліку основних технологій вагоме місце відводиться вивченню в'язання спицями. Ця технологія рекомендується учням7–8 класів. Сьогодні декоративно-ужиткове мистецтво розглядається як важлива художня цінність, що виконує численні функції – пізнавальну, комунікативну, естетичну та ін.

Історико-культурні традиції в'язання спицями досліджували З. Васіна, О. Головня, І. Кодлубай, О. Тищенко та інші. Особливості в'язання спицями описані у працях Н. Ерзенкової, Н. Кульської-Кравченкової, М. Максимової та ін.

В'язання є невід'ємною частиною історико-культурної спадщини України і заслуговує уваги поряд з такими дослідженими та опрацьованими видами декоративно-ужиткового мистецтва, як ткацтво, прядіння та вишивка.

В'язання як техніка з'явилось раніше, ніж ткання, і стало основою виникнення таких ремесел, як прядіння, ткацтво та в'язання

(трикотаж). Першим матеріалом для в'язання була дика кропива, згодом починають використовувати кору, дерев'янисті волокна, волокна рослин та вовну тварин.

Перші відомості про наявність в'язаних (як техніка) виробів на теренах давньої України стосуються періоду пізнього палеоліту. На Мізинській стоянці знайдено голки-спиці, що підтверджує перші спроби давніх людей займатися в'язанням. Великі голки з кістки та дерева також було знайдено на стоянках Середньодніпровського басейну [1, с. 30, 31].

Можна припустити, що на землях давньої України в'язання існувало приблизно в той самий період, що й у Єгипті, а виробничий одяговий комплекс був на високому рівні, про що свідчать археологічні розкопки.

Саме періоду Київської Русі належать згадки про щільноприлягаючі покриття голови, що називалися «клобуки» чи «каптурі» – церковні головні убори (Рабинович М., Головня О., Вовк Ф., Матейко К., Стельмащук Г.).

У наші дні в'язання на спицях є одним з поширених видів рукоділля. Сьогодні у світі моди жінки вважають за краще працювати з менш трудомісткими матеріалами – в основному з вовняною, напіввовняною, синтетичною пряжею. Вони дозволяють досить швидко виконати класичні речі: кофту, сукні, костюм, джемпер, светр, пуловер, шапочки, шкарпетки, рукавиці, рукавички. В'язання на спицях зайняло міцні позиції в нашому домашньому інтер'єрі (серветки, скатертини, фіранки, пледи, подушки, приладдя для кухні). В'язання на спицях для дітей привносить різноманітність у сьогоднішній світ масового промислового виробництва одягу для дітей.

В'язання – це вид рукоділля, ручне виготовлення різноманітних виробів одягової та інтер'єрної групи з ниток на дротах (двох чи п'яти) або за допомогою гачка [1, с. 3].

В'язання спицями виконується за допомогою таких інструментів: спиць, голки, сантиметрової стрічки, ножиць та пристосувань, а саме: англійської шпильки, пластмасових запобіжників, маркіркувально кільця, лічильника рядків. Спиці – це основний інструмент в'язальниці. Сучасна промисловість випускає великий асортимент спиць з різних матеріалів: сталеві, алюмінієві, пласмасові, дерев'яні, з кістки. Їх також розрізняють за номерами. За конструкцією існує

декілька видів спиць: закриті (звичайні), панчішні, відкриті або кругові спиці. Ручне в'язання спицями може виконуватися з використанням ниток, пряжі з різних матеріалів (вовна, бавовна, акрил, віскоза і т.д.). До основних елементів в'язання спицями відносять: набірний ряд, лицьова петля, виворітня петля, накид, кромочні. У процесі в'язання спицями використовуються і додаткові елементи: накиди, зняті петлі, схрещені петлі і т. д.

Планування роботи має велике значення у всіх видах діяльності і в педагогічній також. Учитель трудового навчання здійснює перспективне планування, результатом якого має бути календарно-тематичний план і поточне планування – складання конспекту уроку.

У процесі перспективного планування вчитель має дотримуватися певних вимог. Ураховуючи, що провідним завданням учителя є реалізація очікуваних результатів навчально-пізнавальної діяльності учнів, то вони складають основу освітніх цілей у роботі вчителя, орієнтують його на запланований навчальний результат. Очікувані результати навчально-пізнавальної діяльності учнів мають бути досягнуті на кінець навчального року. Вчитель може планувати їх досягнення під час виконання одного проекту, чи поетапне їх досягнення при виконанні декількох проектів.

Формування змісту технологічної діяльності учнів на уроках трудового навчання має здійснюватися на основі об'єктів проектної діяльності. Перелік об'єктів проектно-технологічної діяльності учнів є орієнтовним. Результатом проектно-технологічної діяльності учнів є проект. У 7 класі їх має бути від 4 до 6 і плюс 2 проекти з технології побутової діяльності та самообслуговування. Кількість годин на опанування проекту вчитель визначає самостійно. Важливим критерієм вибору проекту є його значущість для учня. Він має бути: особистісно ціннісним; корисним для сім'ї, родини, класу, школи, громади; соціально зорієнтованим або мати підприємницький потенціал.

Основними методами проектування у 7 класі є метод фокальних об'єктів.

При плануванні навчального процесу вчитель самостійно формує теми, які учням необхідно засвоїти, зважаючи на обрані для виготовлення об'єкти проектування, визначає і планує необхідну кількість навчальних годин, необхідних учням для вивчення відповідних процесів з обробки матеріалу, тощо.

Література:

1.Головня О. Становлення художнього в'язання як виду декоративно-ужиткового мистецтва. ВЛАМ. Львів, № 3, 1992. 213 с.

2.Про освіту : Закон України від 05.09.2017 р. № 2145-VIII. Голос України. 2017. 27 верес. (№ 178-179). С. 10–22

3.Трудове навчання. 5–9 класи: програма для загальноосвітніх навчальних закладів. 2017. URL : https://ru.osvita.ua/school/program/program-5-9/56126/

УДК 373.51

Зубко Ганна,
студентка, Глухівський національний педагогічний університет імені Олександра Довженка
Науковий керівник: Хоруженко Тетяна
кандидат педагогічних наук, доцент,
Глухівський національний педагогічний університет імені Олександра Довженка

ХАРАКТЕРИСТИКА МАТЕРІАЛІВ ДЛЯ РУЧНОГО В'ЯЗАННЯ СПИЦЯМИ

Основним матеріалом для в'язання спицями є пряжа. Вона розрізняється за волокнистим вмістом та складом. Так, за волокнистим вмістом пряжа може бути з натуральних волокон, синтетичних волокон та змішана.

Найпоширенішими натуральними волокнами у в'язанні є вовнаі бавовна. Кращими сортами вовни, з яких прядуть нитки для ручного в'язання, є ангорська, мериносова, верблюжа і мохер. Для того, щоб вовна зберегла свої властивості, потрібно з самого початку правильно з нею працювати. Вовну і напіввовну змотують у клубки вільно, не користуючись папірцями або іншими підкладками, адже при тугому перемотуванні вона втрачає пружність.

Синтетичні волокна – це штучний матеріал, створений людиною. До них належать акрил, нейлон, штучний шовк і поліестер. Синтетичні волокна дешевше за натуральні, міцні, м'які, мають належати різні кольори, але вони «не дихають». До складу змішаної пряжі можуть

входити різні волокна. Якщо в ній є якийсь відсоток вовну, то таку пряжу називають напіввовна.

За складом пряжа буває традиційною і фантазійною. Традиційну пряжу прядуть вручну або на машині, вона часто буває скрученою. Процес скручування пряжі полягає в тому, що два (або більше) окремі пасма нитки перекручуються один з одним, в результаті чого виходить більш товста і міцна нитка. Такі нитки – гладкі, а вив'язані ними петлі добре помітні на полотні.

Зараз все частіше використовують фантазійну пряжу. До цього типу ниток налкжать стрічкова та меланжева пряжа, букле, штучне хутро, люрекс, травичка, пряжа з металізованими нитками тощо.

В'язати можна не тільки з пряжі. Красиві речі виходять з тасьми, смужок шкіри, замші, з вузьких стрічок і шнурів.

Перед тим як розпочати до роботу, треба правильно дібрати і підготувати пряжу для в'язання, адже від цього залежить краса майбутнього виробу. Так, пуловер для холодного періоду року слід в'язати із м'якої вовняної або змішаної вовняної пряжі. Рівномірна, гарно скручена пряжа краще підходить для утворення рельєфних узорів, а пухнаста або слабо скручена – для пуловера з маловираженим малюнком.

Для легких літніх моделей ідеальна бавовняна пряжа або віскозне волокно, які при кониактують зі шкірою здаються прохолодними. Важливо зазначити, що найбільш виразно виглядають ажурні узори, виконані з гладкої пряжі, а нитка з додатковими декоративними елементами ефективна для в'язання нерельєфного полотна.

Пряжу треба зберігати в чистому сухому місці, щоб захистити її від пилу. Недовгий час пряжу можна тримати в сумці або пакеті без доступу повітря, але ниткам з натуральних волокон усе ж краще дати можливість «дихати». Вовну дуже важливо захистити від молі, тому її потрібно укладати разом із засобами проти молі.

Література:

1.Трудове навчання у 5-9 класах – обов'язків блок: основи матеріалознавства, технологія виготовлення виробів. Блок 2 / Ігнатенко Г. В., Білевич С. В., Воїтелєва Г. О., Хоруженко Т. А.; за заг. ред. Г. В. Ігнатенко. Харків: Вид. група «Основа», 2014. 176 с.

УДК 378

Ігнатенко Ксенія,
аспірантка, Глухівський національний педагогічний
університет імені Олександра Довженка
Науковий керівник: Курок Віра,
доктор педагогічних наук, професор,
Глухівський національний педагогічний
університет імені Олександра Довженка

ФОРМУВАННЯ КОМПЕТЕНТНОСТІ МАЙБУТНІХ ПЕДАГОГІВ ПРОФЕСІЙНОГО НАВЧАННЯ У ПРОЦЕСІ ЗАСВОЄННЯ ПЕДАГОГІЧНИХ ДИСЦИПЛІН

Криза, яку переживає система професійної освіти України, викликана загостренням багатьох суперечностей, зокрема між вимогами щодо забезпечення якості професійної освіти та неспроможністю за сучасних умов враховувати індивідуальні особливості розвитку тих, хто навчається, у світлі їхніх здібностей, інтересів, нахилів і т. д. Саме тому складовою компетентності педагогічних працівників професійно-технічних навчальних закладів є володіння особистісно-розвивальними технологіями, головними завданнями яких є розвиток індивідуальних пізнавальних здібностей кожного учня; максимальна опора на індивідуальний досвід учня; допомога майбутньому кваліфікованому робітникові у професійному самовизначенні та професійній самореалізації; формування в них життєво важливих та професіних компетентностей.

Успішне впровадження особистісно-зорієнтованих педагогічних технологій у процес професійного навчання можливе за умови активізації фахової підготовки майбутніх педагогів професійного навчання. Чільне місце у цьому процесі має відводитися дисциплінам педагогічної підготовки, зокрема професійній педагогіці та методиці професійного навчання.

Метою викладання названих дисципліни є формування педагогічної компетентності, необхідної для успішної професійно-педагогічної діяльності педагога у закладах професійної освіти та його подальшого професійного саморозвитку.

Упродовж вивчення дисциплін майбутні педагоги професійного навчання отримують знання про історію розвитку професійно-технічної освіти в Україні, систему професійної освіти України, принципи професійного навчання, зміст освіти у професійно-технічних закладах освіти, організаційні форми професійного навчання, методи професійного навчання, діагностику якості професійного навчання, сутність, зміст виховання у професійно-технічних навчальних закладах, самоврядування в учнівському колективі професійно-технічного закладу освіти, організаційні засади виховної роботи з учнями, яких відносять до категорії «важких», технічну творчість учнів професійно-технічних навчальних закладів, закономірності взаємодії інженерно-педагогічного колективу професійно-технічного навчального закладу із родинами учнів, методику профорієнтаційної роботи у навчальних закладах системи професійно-технічної освіти, педагогічний менеджмент як науку і мистецтво, внутрішньо училищне управління, особливості інженерно-педагогічного колективу навчального закладу профтехосвіти, основи методичної роботи у професійно-технічних навчальних закладах [1].

Засвоєння змісту дисциплін забезпечує формування у студентів компетентностей здійснювати аналіз навчально-методичної літератури, аналізувати зміст та процес професійного навчання, узагальнювати передовий педагогічний досвід, пов'язувати теоретичні аспекти з педагогічною практикою, аналізувати зміст виховання та планувати виховну роботу з учнями, розробляти позакласні заходи з учнями, планувати роботу щодо їх професійного самовизначення.

Високий професіоналізм майбутнього педагога професійного навчання тісно пов'язаний не лише зі знанням особливостей педагогічних технологій, але й здатністю застосовувати засвоєні знання для вирішення конкретних педагогічних ситуацій [2; 3].

Саме тому в освітньому процесі передбачається залучення студентів до розв'язування педагогічних задач.

Педагогічна задача – завдання, спрямоване на формування певних позитивних якостей особистості майбутнього педагога; це виявлені в освітньому процесі суперечності, які враховує педагог, стимулюючи розвиток особистості, це педагогічна мета, поставлена за певних умов.

Науковці виділяють такі етапи розв'язання педагогічної задачі:

1) аналіз ситуації;

2) усвідомлення проблеми і формулювання задачі;

3) розроблення проекту рішення;

4) практична реалізація запланованого рішення;

5) аналіз результату.

Під час розв'язування педагогічних задач майбутні педагоги усвідомлюють можливі мотиви вчинків учнів, особливості взаємин між ними тощо.

Уважаємо, що засвоєння майбутніми педагогами професійного навчання теоретичних засад професійної педагогіки та методики професійного навчання і формування у них здатностей розв'язувати педагогічної задачі на основі концептуальних засад особистісно-орієнтованих технологій – одна із основних складових їхньої компетентності.

Література:

1. Ігнатенко Г. В., Ігнатенко О. В. Професійна педагогіка : навч. посіб. Київ : Слово, 2013. 352 с.

2. Кіріленко О. Г. Педагогічні умови підготовки викладачів вищих технічних навчальних закладів до організації дистанційного навчання : автореф. дис... канд. пед. наук : 13.00.04. Харків, 2008. 20 с.

3. Тархан Л. З. Теоретичні і методичні основи формування дидактичної компетентності майбутніх інженерів-педагогів : автореф. дис... .д-ра пед. наук : 13.00.04. Київ, 2008. 40 с.

УДК 373.017.4+[373.015.31:17.022.1]:27

Ільницький Андрій,
старший викладач,
Стрийське вище художнє професійне училище

КАПЛИЦЯ НАВЧАЛЬНОГО ЗАКЛАДУ ЯК ОСЕРЕДОК ДУХОВНОГО ТА НАЦІОНАЛЬНО-ПАТРІОТИЧНОГО ВИХОВАННЯ УЧНІВСЬКОЇ МОЛОДІ

Кожна людина, незалежно від кольору її шкіри, зросту, віку, національності, належності до певної етнічної групи, освіти та віросповідання, прагне до особистісного зростання. Вона потребує самореалізації, відчуває поклик до вдосконалення. Для цього спочатку йдуть

до школи, потім – ліцею, училища, коледжу, інституту, університету, семінарії тощо. Там молодь перебуває в стосунках з людьми, яких називають наставниками, авторитетами, вчителями, духівниками, котрі допомагають духовно, морально та професійно зростати. Адже людина, як істота не тільки тілесна, але й духовна, наділена розумом, пам'яттю, емоціями та почуттями. Вона завжди оточена безліччю «горизонтів», які намагається сягнути та перейти. У кожному із нас більшою чи меншою мірою є внутрішнє та непереборне прагнення пізнати себе і тих, хто біля нас, знайти відповіді не тільки на буденні запитання «що мені їсти?», «у що вдягнутись?», але і на багато глибинних і сутнісних питань: «ким є я?», «чому дію так, а не інакше?», «чи в правильному напрямку я йду життям?», «яка мета мого життя?». Є різні ключі, що дають нам відповіді на ці запитання. І одним із тих, які найчастіше людина бере у свої руки, є релігія.

У преамбулі Закону України «Про освіту» йде мова про те, що освіта є основою інтелектуального, духовного, фізичного та культурного розвитку особистості, її успішної соціалізації, економічного добробуту, запорукою розвитку суспільства, об'єднаного спільними цінностями та культурою [3]. Водночас у Концепції національно-патріотичного виховання дітей та молоді акцентується на важливості формувати в молодого покоління патріотичну свідомість, почуття вірності, любові до Батьківщини, турботи про благо свого народу, готовність до успадкування духовних і культурних надбань українського народу, досягнення високої культури взаємин [2].Відповідно до цього перед педагогами професійно-технічних навчальних закладів (ПТНЗ) мистецького спрямування постає важливе питання національно-патріотичного виховання та розвитку духовності учнів. Слід зазначити, що важливу роль у розбудові країни, відродженні духовності відіграє національна культурна спадщина. Так, в останні роки помітним стало зростання зацікавленості місцевих і регіональних органів влади у створенні на базі освітніх закладів музеїв, каплиць. Вони сприяють формуванню в учнів національної свідомості, любові до свого народу, його історії, держави, культури, родини та гордості за минуле й сучасне. Таємничий світ творів мистецтва зачаровує, манить і притягує увагу сучасної людини. Витвори мистецтва – духовний місток, що поєднує минуле із сучасним, допомагає ідентифікувати себе як часточку великого етносу.

Зокрема, у Стрийському вищому художньому професійному училищі (далі – СВХПУ) вже більше, як 10 років функціонує каплиця [4, с. 168]. Каплиця – це невелика християнська будівля без спеціального приміщення для вівтаря. Такі будівлі вирізняються своїми архітектурою та інтер'єром, підкреслюючи статус особливого духовного місця. Згідно із церковними канонами, у каплицях не відбувається служіння, хоча в наші дні в особливих випадках інколи це допускається. Зазвичай у каплицях читають молитви й акафісти. Але є ще одне, напевно, головне призначення каплиці. Ким би не називав себе християнин – католиком чи православним, каплиця для нього – це символ віри, можливість помолитися та вознести подяку Богу за прожиті дні. І щоразу, коли людина, перебуваючи в смутку чи радості, маючи таку можливість, не нехтує нею, тоді світ для неї стає трішки добрішим, сповненим світла. Адже людина в молитві стає зовсім іншою: просвітленою, доброю та гармонійною[1].

Каплиця СВХПУ є невеликою за розміром, розміщена в тихому закутку, але учнів у ній можна побачити часто. Адже сюди щотижня приходить священик УГКЦ – учнівський капелан і проводить різноманітні заходи, в яких кожен, хто бажає, може взяти участь. Щоразу тут моляться за мир в Україні, Українську армію, щасливе повернення вояків додому, а також за душі всіх, хто загинув на фронті. Це формує в учнів патріотичну свідомість, дає розуміння ціни миру в наших оселях, а також усвідомлення власної відповідальності за долю Української держави та її майбутнє.

Іншим важливим моментом є щотижневі зустрічі та бесіди учнівського капелана із самими учнями. Варто наголосити, що для молодих людей вони є дуже цінними. Адже тут у формі діалогу, в невимушеній і дружній атмосфері піднімається й обговорюється безліч близьких для них тем. Зокрема, мова йде про цінність людського життя, його сенс і мету, дружбу, сім'ю, вибір дороги в житті, покликання, міжособистісні стосунки (любов і милосердя, прощення, людську гідність, відповідальність). Надзвичайно цікавими та пізнавальними для учнів є тематичні зустрічі, що стосуються різноманітних біоетичних питань, таких як запобігання абортам, сутність евтаназії, протидія пропаганді суїциду та пов'язаної з цим проблематики. Такі зустрічі позитивно впливають на учнів, адже формують у них морально-етичні засади, людяність, солідарність, дають нові знання, допомагають закладати

основи зрілої особистості, будують підвалини для зростання свідомої людини, сумлінного учня та громадянина своєї держави.

Варто зазначити, що в учнівській каплиці є скринька для запитань, які турбують молодих людей, на які вони хотіли б отримати відповідь, пораду чи допомогу. Це дуже важливо, адже період життя та вік, у якому перебувають учні, характерний постійним пошуком себе, невизначеністю та потребою допомоги з боку компетентних людей, котрим би вони довіряли та до порад яких прислухалися б. Ця практика має позитивний вплив на молоду особу, допомагає їй вдосконалюватися та зростати духовно.

Слід зазначити, що вся внутрішня оздоба приміщення була зроблена самими учнями. Потрібно підкреслити важливість цього факту, адже в такий спосіб вони вдосконалювали тут свої вміння та розвивали майбутній фах. Багато з них і в подальшому житті продовжили професійне вдосконалення в галузі сакрального мистецтва.

Як бачимо, одним із напрямів розвитку професійної освіти є підвищення рівня духовності вихованців не тільки засобами мистецтва, але й спілкування з духовними людьми. І хоча розвиток духовності учня – процес складний і тривалий, проте це питання вкрай актуальне, і вирішувати його покликані насамперед, психологи, педагоги, батьки, духовні наставники. Виходячи з цього, вважаємо, що каплиця СВХПУ відіграє велику роль у всебічному розвитку учнів та житті училища. Вона є виявом вдячності людини перед Богом, Котрий прославляється в сакральному мистецтві. Також важливою функцією каплиці є формування естетичної культури учнівської молоді засобами мистецтва.

Література:

1. Каплички, якими вони бувають та чим відрізняються від церков і храмів. URL: http://www.radozamok.com.ua/pressroom/news/274-kaplichki-yakimi-voni-buvayut-ta-chim-vidriznyayutsya-vid-tserkov-i-khramiv.html

2. Про затвердження Концепції національно-патріотичного виховання дітей і молоді. Наказ МОН України від 16.06.2015 р. № 641. URL: https://zakon.rada.gov.ua/rada/show/v0641729-15?find=1&text=%EF%E0%F2%F0+%F1%E2%B3%E4

3. Про освіту: Закон України від 05.09.2017 р. № 2145-VIII. URL: https://zakon.rada.gov.ua/laws/show/2145-19

4. Тоцький І. Л. Формування фонду сакрального мистецтва у музеї Стрийського ВХПУ. Волинська ікона: дослідження та реставрація: наук. зб. Вип. 23. Матеріали XXIII Міжнар. наук. конф., м. Луцьк, 19–20 жовтня 2016 р. / упоряд. Т. Єлісєєва, Є. Ковальчук. Луцьк: Вежа-Друк, 2016. С. 168–172.

УДК 378.091.26:004.77

Іщенко Аліна,
аспірантка, Полтавський національний педагогічний
університет імені В. Г. Короленка
Науковий керівник: Титаренко Валентина,
доктор педагогічних наук, професор,
Полтавський національний педагогічний
університет імені В. Г. Короленка

ВИКОРИСТАННЯ ХМАРНОГО СЕРВІСУ GOOGLE ФОРМИ ПРИ ПЕРЕВІРЦІ ЗНАНЬ СТУДЕНТІВ

XXI століття ознаменувалось популяризацією та впровадженням Інтернет-технологій. Сьогодні майже всі комп'ютерні пристрої мають підключення до мережі та використовують браузерні технології, що автоматично робить їх користувачами хмарних технологій і створює можливість доступу до спеціалізованого програмного забезпечення без інсталяції на комп'ютер.

Хмарні технології (Cloud Computing) – це модель зручного мережного доступу до загального фонду обчислювальних ресурсів, які можна швидко надати за умови мінімальних управлінських зусиль та взаємодії з постачальником [2, с. 41].

Для організації самостійної роботи студентів та моніторингу виконання поточних завдань викладачі факультету технологій та дизайну ПНПУ імені В. Г. Короленка використовують такий хмарний сервіс, як Google Drive, до якого входять Google Форми.

Google Форми – це хмарні сервіси, призначені для отримання зворотного зв'язку. Сервіс Google Форми був запущений у 2008 році. Цей сервіс постійно оновлюється та вдосконалюється. Електронні форми зберігаються в хмарному сховищі, постійно доступні, до них

можна звернутися у будь-який момент. Посилання на форму можна відправити на адресу електронної пошти студента або залишити на загальнодоступному Інтернет-ресурсі.

Google Форми широко використовуються у процесі проведення тестування. Розглянемо типи тестових завдань, які можна створювати в електронних формах. Google Форми дозволяють створювати та автоматично оцінювати тести з вибором одного варіанта відповіді з кількох запропонованих. Нещодавно у Google Формах стало доступним створення та автоматичне оцінювання тестів на відповідність. Також у електронних формах доступні тести з вибором кількох варіантів відповідей. Також для тестування можна обирати завдання з вводом власної відповіді.

Автоматичну перевірку розглядаємо як найбільш суттєву та важливу перевагу електронних тестів. Одразу після виконання тесту студент бачить свій результат, може проаналізувати, які завдання виконані правильно, де допущені помилки, якими мали бути правильні відповіді на запитання тестів. Негайний зворотний зв'язок має не лише значний навчальний потенціал, але й мотивує пізнавальну діяльність, адже результат виконання тесту стає відомим одразу після роботи над ним, коли інтерес до результату найвищий [1, с.83–87].

Викладача автоматична перевірка тестів звільняє від одноманітної, механічної перевірки тестових завдань вручну, надає йому додаткові можливості для аналізу рівня засвоєння навчального матеріалу студентами, визначення запитань, які викликають у них найбільші труднощі й відсоток правильних відповідей на які є найнижчим. Таким чином, автоматичні тести не лише перевіряють та оцінюють результати тих, хто навчається, але й дозволяють тим, хто навчає, визначити ефективність своєї діяльності, за необхідності коригувати її для досягнення кращого результату.

Існує два варіанти доступу респондентів до електронної форми: для кожного, хто має посилання; тільки для авторизованих користувачів [3, с. 64–73].

Вибір варіанта визначається тим, наскільки важливо, щоб форму заповнювала лише конкретна, відома нам особа. У більшості випадків уважаємо за доцільне використовувати доступ за посиланням, який допускає для респондентів можливість пройти тести кілька разів, намагаючись отримати найвищий результат, запропонувати виконати

тестові завдання рідним чи друзям. Якщо подібна ситуація з якоїсь причини здається неприпустимою, вказуємо, що форму можуть заповнювати лише авторизовані користувачі. За такого налаштування слід бути готовим до того, що частина учнів чи студентів, які мають можливість і бажання виконати тестові завдання, пройти їх не зможуть через проблеми з авторизацією. Проте подібне налаштування має певні, хоча й не дуже суттєві переваги: можливість вказати тих учнів чи студентів, які мають пройти тести, точно знати з якого саме облікового запису ці тести виконувалися, запобігти повторному виконанню тестів.

Google Форми дозволяють додавати в електронні форми файли мультимедіа – зображення та відео. Таким чином, збільшується кількість каналів отримання інформації. Відео у тести додаємо коротке, якщо воно є частиною більшого відео, вирізаємо потрібний фрагмент, завантажуємо в акаунт на YouTube і вже звідти додаємо у форму.

Тестування за допомогою Google Форм – це ефективна форма повторення, узагальнення і впорядкування вивченого матеріалу для студента. Це незамінний спосіб швидкого опитування як під час занять, так і дистанційно. Така форма контролю знань викликає підвищений інтерес у студентів, а правильно побудований тест дозволяє їм самостійно (без участі викладача) перевірити та оцінити рівень їхніх знань з певної теми чи курсу.

Література:

1.Вакалюк Т. А. Підходи до використання хмарних технологій у навчальному процесі вищої школи у вітчизняній науковій літературі. Сучасні інформаційні технології та інноваційні методики навчання у підготовці фахівців: методологія, теорія, досвід, проблеми: зб. наук. пр. Випуск 48. Київ–Вінниця: ФОП Тарнашинський О. В., 2017. С.83–87.

2.Гурняк І. А. Використання Google Forms і Microsoft Forms в процесі навчання. Фізико-математична освіта. 2018. Випуск 2(16). С. 40–45.

3.Олексюк В. П. Досвід інтеграції хмарних сервісів Google Apps у інформаційно-освітній простір вищого навчального закладу. Інформаційні технології і засоби навчання.2013. Том 35. № 3. С. 64–73.

УДК:621.1/2

Капрош Андрій,
студент, Чернівецький національний
університет імені Юрія Федьковича
Науковий керівник: Шайко-Шайковський Олександр,
доктор технічних наук, професор,
Чернівецький національний університет імені Ю.Федьковича

РОЗРОБЛЕННЯ КОНСТРУКЦІЇ ТА ПРОЕКТУВАННЯ ДІЮЧОЇ ДЕМОСТРАЦІЙНОЇ МОДЕЛІ УСТАНОВКИ ДЛЯ ОБРОБКИ ДЕРЕВИНИ РІЗНИМИ ВИДАМИ ФРЕЗ

Вимоги до рівня викладання цілої низки інженерно-технічних дисциплін, підготовки сучасних спеціалістів технологічної та професійної освіти вимагають забезпечення та проведення практичних та лабораторних занять із застосуванням відповідної матеріальної бази: верстатів, установок та пристосувань. Так, вивчення дисциплін «Теорія різання», «Ріжучий інструмент» повинно проводитись із застосуванням відповідних верстатів, з допомогою яких повинно розглядатись та вивчатись більшість тем курсів, при цьому студенти в ході занять обов'язково повинні практично освоїти найбільш важливі та поширені операції, які використовуються в технологіях обробки металів та неметалевих речовин [1, с. 84]. Це токарні, фрезерні, свердлильні верстати, а також обладнання для нарізання різьби, шліфування, полірування тощо [3, с. 54].

Відсутність відповідного обладнання ускладнює виконання цих задач. Проте без практичних навичок володіння найважливішими практичними прийомами неможливе виховання та підготовка сучасних майбутніх спеціалістів у сфері машинобудування та інженерії. Обмеженість фінансування навчального процесу, відсутність виробничих підприємств, які б виготовляли відповідне обладнання, роблять цю задачу ще більш складною та актуальною. Одним з можливих шляхів вирішення цієї проблеми може бути така ідея. Для виконання теми курсового проектування, а в подальшому і дипломної роботи може бути обрано завдання, в якому студенту пропонується обґрунтувати, спроектувати та виготовити певну установку, яка дозволить практично

реалізовувати поставлену перед студентом тему, побудувати, зібрати, відрегулювати установку, яка, наприклад, дозволяє здійснювати обробку різанням, зокрема фрезеруванням, деревини.

У роботі розроблена конструкція фрезерної установки для фрезерування виробів з деревини. При цьому конструкція установки дозволяє обробляти поздовжні поверхні та пази, здійснювати відрізку профілів під заданим кутом. Необхідність отримувати різні профілі брусків та комплектуючих змусила передбачити в конструкції установки швидку та оперативну заміну однієї фрези на іншу, надійне фіксування її на осі електродвигуна. Оскільки профілі деревини можуть оброблятись та створюватись різні, це вимагає різних зусиль різання. Крім того, оскільки види деревини також можуть змінюватись (тверді та м'які породи), це означає, що й зусилля різання також при цьому будуть різні, так само, як і швидкість різання. Для цього розрахунковим шляхом визначено величини можливих швидкостей обробки залежно від діаметра фрези, її профілю, виду деревини. У спроектованій установці передбачено електричну схему управління, для чого використовується плавне регулювання кількості обертів двигуна [3, с. 137]. Це дозволяє не тільки здійснити зміну кількості обертів двигуна, але й дібрати такий режим обробки, при якому буде отримано найкращу якість оброблених поверхонь тих профілів, які зазнали дії різального інструмента. Установка оснащена необхідними пристосуваннями, призначеними для того щоб зробити роботу на ній максимально безпечною [4, с. 126]. Проте в усіх випадках робота на такому обладнанні може здійснюватися виключно під наглядом та в присутності викладача або майстра виробничого навчання.

Виготовлення на такому обладнанні певних виробів для лабораторій кафедри (рамочок, стендів тощо) дозволяє студентам ще більше усвідомити важливість та актуальність теми дипломної або курсової роботи, відчути власну значущість та рівень набутих під час навчання навичок та теоретичних і практичних знань. Вказаний підхід дозволяє забезпечити лабораторії кафедри обладнанням, переконати студентів у важливості та необхідності їхньої майбутньої професії.

Література:

1. Опір матеріалів для студентів механічних спеціальностей вищ. навч. закл. / Г. С. Писаренко, О. Л. Квітка, Є. С. Уманський. – К. : Вища школа, – 2004. – 655 с.

2. Писаренко Г. С., Яковлев А. П., Матвеев В. В., Справочник по сопротивлению материалов / Г. С. Писаренко, А. П. Яковлев, В. В. Матвеев. – 3-е изд. перераб. и доп. – К. : .Дельта, 2008. – 816 с.

3.Филоненко С. Резание металлов. – К. : Техника, 1985. – 232 с.

4.Горелов В. М. Резание металлов. – М. : Машиностроение, 1996. – 207 с.

УДК 378.147

Кащен Ірина,
студентка, Хмельницький національний університет
Науковий керівник: Андрощук Ірина,
доктор педагогічних наук, доцент,
Хмельницький національний університет

ПОНЯТТЯ ГРИ, ЇЇ ЗНАЧЕННЯ В НАВЧАЛЬНОМУ ПРОЦЕСІ

Сучасність щоденно вимагає від педагогів нових підходів до змісту навчання. Обрати свою навчальну модель та опрацювати її з учнями, впроваджуючи сучасні освітні технології, не просто, але цікаво. Багаторічний досвід роботи багатьох педагогів змусив переосмислити методи та форми роботи в сучасній школі. У пошуках відповіді на питання «Як розвивати інтереси учнів?» педагоги дійшли висновку, що тільки залучення дітей до активної ігрової діяльності, у якій вони були б не спостерігачами, а творцями своєї думки, динамічність та емоційність педагогічного процесу дозволять привчати їх до нелегкої «професії» учня [1]. Зауважимо, що одним із основних завдань закладів загальної середньої освіти є формування школяра як життєво і соціально компетентної особистості, здатної здійснювати самостійний вибір і приймати відповідальні рішення у різноманітних життєвих ситуаціях. Звичайно, досягти цієї мети шляхом використання лише традиційних форм та методів організації навчальної діяльності неможливо. Вирішенню цієї проблеми значною мірою сприяє впровадження в освітній процес активних методів навчання, зокрема ігрових.

Гра супроводжує людину протягом усього життя, протягом усього існування людства. Адже якось мірою, все наше життя – це гра. На-

віть стаючи дорослими, опиняючись у певних життєвих ситуаціях, ми приміряємо на себе ту чи іншу роль. А для дитини гра – це основний вид діяльності, це засіб взаємодії з навколишнім світом, засіб його пізнання. Недаремно гру називають королевою дитинства. Тому, звичайно, потенціал гри повинен бути використаний і у навчальному процесі. Адже за вмілого використання гра може стати незамінним помічником педагога. Психологи стверджують, що гра може стати одночасно й засобом самооновлення, самовдосконалення, до того ж стимулятором доброго настрою. З іншого боку, об'єктивно величезні можливості гри як педагогічного засобу, що збільшує інтелектуальну напруженість, активізує розумові процеси, підвищує інтерес до знань, тренує пам'ять, уміння міркувати логічно тощо. Захопившись грою, діти навіть не помічають, що навчаються. Основні підходи до сутності поняття «гра» подавали різні науковці: К. Селевко, Ю. Бабанський, Г. Сухобська, М. Кларін, Г. Щедровицький, І. Кон, В. Шаталов та інші. Зокрема, К. Селевко зазначав, що гра – це вид діяльності в умовах ситуацій, спрямованих на відтворення і засвоєння суспільного досвіду, у якому складається й удосконалюється самоврядування поведінкою [2]. Під час гри дитина вчиться аналізувати свої дії, самостійно приймати рішення, вдається до творчості, продумує свою поведінку, що забезпечує психологічний комфорт її учасникам та реалізацію ідей. Адже гра – це не просто розвага, це фантазія, помножена на розум і кмітливість [3]. Гра дозволяє встановити більш тісний контакт з однокласниками, допомагає краще пізнати один одного. Часом саме в грі дитина проявляє себе з іншої, несподіваної сторони.

В останні роки практика застосування ігрових завдань визначила загальну думку щодо доцільності узагальнення практичного досвіду, об'єктивної оцінки застосування ігрових завдань, визначення їх значення та місця в освітньому процесі. Гра дозволяє яскраво реалізувати всі провідні функції навчання: освітню, виховну та розвивальну, які діють в органічній єдності. Зазначимо, що значення гри неможливо вичерпати й оцінити розважально-рекреативними можливостями. У тому її феномен, що, будучи розвагою, відпочинком, вона здатна перерости в навчання, у творчість, у терапію, у модель людських стосунків і проявів у праці [3]. Гра стимулює інтелектуальний розвиток, сприяє комунікативному розвитку, збагачує інтелектуальний та моральний розвиток, забезпечує емоційне та релаксійне задоволення, пристосовує

до майбутнього життя. Видатні педагоги надавали великого значення введенню гри у навчальний процес. А. Макаренко писав: «Гра має важливе значення в житті дитини... Якою буде дитина в грі, такою вона буде і в праці, коли виросте» [5].

Багатогранність ігрової діяльності, яка розвиває, виховує, соціалізує та концентрується на конкретній меті, полягає у збагаченні особи знаннями, уміннями, досвідом (що є сутністю поняття «навчання») та є процесом опанування знань, досвіду з урахуванням досягнень і недоліків минулого, набуття навичок, умінь виконувати певні дії, виховувати та виробляти в собі певні якості, риси, уміння (що відображає сенс поняття «навчатися») [4].

Гра стимулює пізнавальний інтерес. Педагогічне стимулювання і мотивація навчальної діяльності учнів передбачають формування пізнавального інтересу, що становить вибіркову спрямованість особистості, яка звернена у сферу пізнання, предметного оволодіння знаннями. Це інтерес до глибокого, усвідомленого пізнання [5]. Необхідно постійно стимулювати пізнавальні інтереси. Основні напрями цього: за допомогою змісту матеріалу, що вивчається, та шляхом організації пізнавальної діяльності (уведення ігор у навчально-виховний процес). Використання ігор допомагає сформувати пізнавальну самостійність – якість особистості, що проявляється у готовності власними силами здійснити цілеспрямовану пізнавальну діяльність. Ігри дають можливість внести проблемність у пізнавальний процес, здійснити самоконтроль та самокоригування пізнавальної діяльності. Успішне проведення ігор веде до розвитку пізнавальної самостійності учнів [3].

Зазначимо також, що гра сприяє розвитку довільної уваги та пам`яті дитини. В умовах гри діти краще зосереджуються та більше запам`ятовують. Особливу спонукальну роль при цьому відіграє потреба в емоційному спілкуванні з однолітками: неспроможних запам`ятати правила гри чи бути уважними до вимог ігрової ситуації просто виганяють з кола гравців.

Гра як провідний вид діяльності дитини поєднує як спільні, для будь-якої соціальної діяльності ознаки (цілеспрямованість, усвідомленість, активна участь), так і специфічні (свобода і самостійність, самоорганізація, наявність творчої основи, почуття радості й задоволення).

Таким чином, гра – це не лише розвага і забава, що заповнює дозвілля школярів, але й один з найсерйозніших засобів педагогічного впливу на них. Через те ігрові форми на уроці – це найоптимальніший шлях залучення дітей до навчання. Вона робить урок не тільки продуктивним і результативним, а й цікавим. Гра допомагає учню краще адаптуватися до навчання, розвивати пам'ять, увагу, винахідливість, виховує взаємоповагу. Саме граючись, дитина краще виявляє себе як індивідуальність. Отже, ігрова навчально-виховна, розвивальна діяльність необхідна, адже вона відкриває широкі можливості для навчання учнів.

Література:

1. Артемова Л. В. Вчися граючись. Київ: Томіріс, 2003. 18-25 с.
2. Блехер Ф. Н. Дидактичні ігри. Москва: Просвещение, 1964. 110 с.
3. Воробйова С. Дидактичні ігри в процесі навчання. Рідна школа. 2002.№ 5. С. 46–49 с.
4. Селевко Г. К. Современные образовательные технологии: учебное пособие. Миколаїв: Народное образование, 1998. 256 с.
5. Щербань П. М. Навчально-педагогічні ігри у вищих навчальних закладах: навч. посібник для студ. вищих навч. закладів. Київ: Вища школа, 2004. 208 с.

УДК 378.015.31:111.852:7.012

Кірсанова Анастасія,
студентка, Полтавський національний
педагогічний університет імені В. Г. Короленка
Науковий керівник: Савенко Ігор,
кандидат педагогічних наук, доцент,
Полтавський національний педагогічний
університет імені В. Г. Короленка

ФОРМУВАННЯ КУЛЬТУРНИХ ЦІННОСТЕЙ СТУДЕНТІВ ЗАСОБАМИ ДИЗАЙНУ

Трансформація системи цінностей і ціннісних орієнтацій, що відбувається в сучасному суспільстві, великою мірою впливає на молодь. Водночас спостерігається зменшення ціннісних орієнтацій, особливо

в студентському середовищі. Студентський вік є сензитивним для духовного розвитку особистості, оскільки в цей період вступає в суперечність накопичений у попередні етапи духовний життєвий досвід. Це пояснюється особливим сприйняттям, незахищеністю, соціальною мобільністю в молодому віці.

Водночас система ціннісних орієнтацій є відображенням ставлень студентства до навколишньої дійсності, індикатором стабільності суспільства, будучи так само частиною духовної сфери, проявом соціальної творчості [7]. Дослідження вчених вказують на те, що у значної частини молоді втрачені такі риси, як романтизм, самовідданість, чесність, сумлінність, віра в добро і справедливість, готовність до роботи в колективі, прагнення до пошуку ідеалу, позитивної реалізації не тільки особистих, а й соціально значущих інтересів і цілей. У зв'язку із цим проблема вивчення, формування цінностей студентів закладу вищої освіти в умовах розбудови суспільства, їх структури і динаміки є актуальною [6].

Проблема культурних цінностей посідає важливе місце в дослідженнях К. Абульхановой-Славської, Т. Ахаян, Л. Буєвої, І. Дубровиної, З. Васильєвої, А. Зосимовського, М. Казакіної, В. Караковський, А. Кір'якової, В. Крутецького, В. М'ясищева, Н. Левітова, Н. Якобсона.

Цінності мають велике значення в будь-якій культурі, оскільки визначають відносини людини з природою, соціумом, найближчим оточенням і самого собою. Виходячи з такого розуміння, К. Клакхон і Ф. Стродбек визначають цінності як «складні, певним чином згруповані принципи, що підпорядковані і спрямовані різноманітним мотивам людського мислення і діяльності в ході рішення загальнолюдських проблем» [2].

Продуктивним способом формування культурних цінностей є залучення студентської молоді до дизайнерської діяльності. Дизайн як ціннісний феномен – це динамічний безперервний процес, нескінченне творення нового, що спирається на історичні традиції, набутий етносом досвід та наявні культурні умови. Саме праксіологічна спрямованість на вирішення конкретних завдань соціуму визначає розвиток дизайну як культурного феномену і цінності.

Цінність дизайну можна визначити через його сприяння саморозвитку людини, через цілеспрямоване надання антропогенному

світові людського родового буття антропогенеративних вимірів тощо. Саме тому ціннісні параметри дизайнерської діяльності зреалізовані у предметному світі культури «життєвого досвіду», спрямовані на пояснення форм, методів та засобів реалізації ціннісного виміру об'єктів дизайнерської творчості.

Залучення майбутніх фахівців до проектної діяльності має здійснюватися поступово, виходячи із контексту їхньої навчальної діяльності та процесуально-змістової мотивації дизайн-проектування [5]. Бажання продовжити розпочату роботу і реалізувати власний проект у реальному матеріалі сприяє ефективності професійної підготовки і формуванню фахової компетентності майбутнього вчителя в галузі дизайн-проектування та технологій.

Ця закономірність характерна для розвитку професійної культури студента. Є. Антонович вважає, що «...естетична культура допомагає у збереженні духовних цінностей минулого, привнесенні нових художньо-естетичних рішень» [1]. Тому вивчення та усвідомлення першоджерел народного українського мистецтва, традицій дизайнерських шкіл України, фольклору, історії української культури є основою дизайнерської освіти в Україні.

У структурі духовних відносин воно впливає на формування характеру, впровадження норм і цінностей, уявлень і знань, що необхідно для повноцінного функціонування суспільства [4]. Пропонуючи майбутнім педагогам знання про різні культури, ми тим самим впливаємо на розуміння ними інших людей, допомагаємо усвідомити не тільки всесвітню та національну історію, традиції, але й власну історію [3].

Тому невипадково до блоків навчального плану внесено мистецькі дисципліни: історія української культури, релігієзнавство, народні промисли України, декоративно-прикладна творчість з практикумом, основи дизайну, комп'ютерна графіка тощо.

Крім того, використання майбутніми вчителями технологій мистецьких знань у викладацькій діяльності відіграє важливу роль у творчому розвитку особистості учня. У процесі навчання створюються можливості для гармонізації емоційних і логічних компонентів діяльності учнів, реалізації їхнього творчого потенціалу. Оскільки мистецтво є складовою духовної культури суспільства і специфічним видом практично-духовного освоєння світу, воно має неоціненне зна-

чення для цілісного суспільного виховання особистості, емоційного, естетичного й інтелектуального розвитку.

Отже, проблема підготовки майбутніх учителів технологій до викладання дизайнерських дисциплін полягає у комплексному формуванні в них світоглядних позицій і культурних цінностей засобами дизайну, техніки та технологій, визначенні та усвідомленні його ролі у розвитку художньо-естетичної культури особистості, інтеграції професійної, мистецької та психолого-педагогічної підготовки, створенні умов для неперервної професійної освіти та самовдосконалення.

Література:

1. Антонович Є. А. Етноестетичний розвиток учнів різних вікових груп у процесі освоєння народного мистецтва / Є. А. Антонович // Діалог культур: Україна у світовому контексті. Художня освіта: зб. наук. пр. – Л., 2000. – Вип. 5. – С. 247–262.

2. Грушевицкая Т. Г. Основы межкультурной коммуникации: учебник для вузов / под ред. А. П. Садохина. – М.: ЮНИТИ-ДАНА, 2002. – 352 с.

3. Дубовик О. В. Культурологічне забезпечення університетської освіти в США / О. В. Дубовик // Діалог культур: Україна у світовому контексті: художня освіта: зб. наук. пр. / [редкол.: І. А. Зязюн (голова), С. О. Черепанова (упоряд. і відп. ред.), Н. Г. Ничкало, О. П. Рудницька та ін.]. – Л., 2000. – Вип. 5. – С. 40–49.

4. Кожуховская С. М. Дизайн-образование. Структура. Содержание и методы реализации : автореф. дисс. д-ра пед. наук. – М., 2011. – 44 с.

5. Максименко О. Школа творчого та ділового мислення О. Максименко // Вісник наукових праць Інституту підприємництва, права, реклами. – К., 2001. – Випуск 2. – С. 153.

6. Троєльнікова Л. О. Школи художньо-естетичного профілю: роль та місце в системі художньої освіти та виховання в Україні / Л. О. Троєльнікова // Вісник КНУКіМ: зб. наук. пр. – К., 2005. – Вип. 12, ч. 1. – С. 280–285. – Сер. Педагогіка.

7. Харсиева Л. Студенчество – это время открытых дорог: URL: http://www.gazetaingush.ru/index.php?option=com_content&view=article&id =11338:2013-11-15-17-07-03

УДК 373.51

Ковтун Анастасія,
студентка,
Глухівський національний педагогічний
університет імені Олександра Довженка
Науковий керівник: Курок Віра,
доктор педагогічних наук професор,
Глухівський національний педагогічний
університет імені Олександра Довженка

ВИШИВАННЯ ЯК РІЗНОВИД ДЕКОРАТИВНО-УЖИТКОВОГО МИСТЕЦТВА УКРАЇНСЬКОГО НАРОДУ

Український народ ще з давніх часів досягав великих успіхів у всіх видах мистецтва: музиці, літературі, живописі, графіці, скульптурі, архітектурі, різних видах декоративно-ужиткового мистецтва. Від покоління до покоління переходить мистецтво вишивки, в якій народ відбив одвічний потяг до краси. Усе розмаїття візерунків свідчить про любов до народу, праці, народну та художню фантазію. Загальновідомо, що ручна вишивка сприяє розвитку особистості, її образному мисленню, естетичному вихованню, а також координації рухів, відчуття простору. Вона несе в собі можливість вияву мистецьких принад – тут поєднуються художні естетичні, етичні смаки, розвивається пам'ять, формується зосередженість, збагачується уява і художнє сприйняття навколишнього світу.

На уроках трудового навчання вивчаються різні технології проектної діяльності, однією з цих технологій є вишивання. Вишивання – живе мистецтво, яке постійно розвивається. Це величезне багатство, створене протягом віків тисячами безіменних талановитих майстринь.

Вишивка – це поширений вид декоративно-ужиткового мистецтва, в якому візерунки та зображення виконуються ручним або машинним способом на різних тканинах, шкірі, повсті та інших матеріалах лляними бавовняними, шовковими, вовняними нитками.

Такий вид мистецтва виник давно, корені його сягають у глибину віків. Мабуть, ніколи не зможемо ми довідатись, хто і коли вперше здогадався втілити в узорний мотив красу рідної природи, бо з огляду на довговічність тканини і ниток наука позбавлена можливості точно визначити час виникнення цього мистецтва. Адже зразки найдавнішої вишивки в музеях Європи сягають до V ст. н. е., а пам'ятки української вишивки збереглися лише за кілька останніх століть.

Історією визначена особлива роль вишивки в духовному житті людини, створення естетичного середовища праці, відпочинку, святкування. Вишиті сорочки, скатертини, завіси тощо, які прикрашають інтер'єр житлових і ритуальних споруд, супроводжують свята, обряди, використовують не тільки матеріально-практичну, а й духовно-естетичну функції. З давніх-давен і до сьогодні вишивка розміщується як естетично-емоційне, духовне самовираження народу, його морального етикету, як утвердження краси земного життя.

У програмі з трудового навчання для учнів 5–9 класів (2017 р.) представлено дуже багато технологій проектної діяльності. Вибираючи тему дослідження, ми спиралися на те, що у наш час мало хто здатен не тільки вишити гарну річ, але ще й навчити цього дітей. Здавна жінки і дівчата вишивали собі рушники, скатертин, сорочки, серветки, а зараз це все втрачається, мало хто хоче власноруч щось вишити, але ж річ зроблена своїми руками – це не тільки гарний виріб, а й гарний подарунок рідним та друзям, який запам'ятається їм надовго.

Отже, вишивання – цінне історичне джерело, що дає можливість усвідомити моральні та духовні цінності. Дана технологія дає змогу розвивати творчі здібності, моторику рук та допомагає усвідомити значення вишивки у житті людини.

Література:

1.Трудове навчання. 5–9 класи: програма для загальноосвітніх навчальних закладів. 2017. URL: https://mon.gov.ua/ua/osvita/zagalna-serednya-osvita/navchalni-programi/navchalni-programi-5-9-klas

УДК 378.147

Кожушкіна Тетяна,
аспірантка, Університет імені Альфреда Нобеля
Науковий керівник: Кожушко Світлана,
доктор педагогічних наук, професор,
Університет імені Альфреда Нобеля

МОЖЛИВОСТІ WEB-ТЕХНОЛОГІЙ У ПРОЦЕСІ ФОРМУВАННЯ КОМПОНЕНТІВ КУЛЬТУРИ МІЖОСОБИСТІСНОЇ ВЗАЄМОДІЇ СТУДЕНТІВ ПЕДАГОГІЧНОГО КОЛЕДЖУ

У XXI столітті Інтернет стрімко ввійшов у різноманітні сфери повсякденної діяльності суспільства, отже, широке впровадження web-технологій у процес навчання студентів педагогічного коледжу дозволить удосконалити їхню професійну культурно-комунікативну підготовку, що підвищить конкурентоспроможність цих фахівців на ринку праці.

Науковцями використовується велика кількість синонімічних термінів до поняття «web-технології»: «інформаційно-комунікаційні технології» «інформаційні технології», «Інтернет-технології», «мережеві технології», тощо, які відображають різний зміст: створення спеціального технічного середовища, в якому провідне місце відведено інформаційним засобам навчання; дидактичний процес, організований з використанням сукупності засобів і методів навчання, що становлять цілеспрямоване створення, передавання, збереження і застосування інформаційних продуктів навчального призначення; поступовий перехід від технологій роботи з інформацією (1963–2001 рр.) до інформаційних процесів і комп'ютерних комунікаційних мереж (2001–2012 рр.) із послідовним переходом до всесвітньої мережі й доступної через неї інформації та веб-технологій (2012 – т.ч.) [2, с. 349].

На думку вчених (Н. Волкової, С. Кожушко, С. Наход, А. Крижановського та ін.), сьогодні актуальним є впровадження в освітній процес web-технологій, які не залежать від середовища, в якому вони реалізуються, та компонентів, які вони містять. Наразі у системі освіти застосовують такі web-технології: усесвітня мережа; соціальні сервіси (соціальні пошукові системи, створення та редагування документів

(блоги, Вікіпедія); соціальні сервіси збереження мультимедійних ресурсів, засоби для збереження закладок, соціальні геосервіси (мешапи) та ін.); веб-форуми; системи дистанційного навчання; сховища файлів; хмарні технології; пошукові системи тощо [1]. Розглянемо їх можливості у процесі формування компонентів культури міжособистісної взаємодії студентів педагогічного коледжу (аксіологічно-мотиваційного, змістово-теоретичного, операційно-практичного, рефлексивно-регулятивного).

Використання сучасних web-технологій з погляду формування *аксіологічно-мотиваційного компонента* дозволяє: індивідуалізувати освітній процес студентів педагогічного коледжу, надаючи доступ до варіативних рівнів навчального матеріалу; активізувати їхню діяльність шляхом задіяння різних каналів сприйняття, що дає можливість запам'ятовувати інформацію не тільки у фактографічному, але і в асоціативному вигляді; скоротити час навчання, вивільняючи ресурси здоров'я студентів; побудувати навчально-виховний процес на основі психологічно коректних режимів функціонування уваги, пам'яті, змісту навчання, педагогічних взаємодій в атмосфері співробітництва та відповідальності кожного за успіх спільної діяльності; сформувати позитивне емоційне ставлення до процесу пізнання; викликати сталий інтерес до навчання. Крім того, гіпермедійність web-технологій, виконуючи соціально-креативну функцію, створює у майбутніх педагогів відчуття присутності у фаховому середовищі, адже завдяки їй з'являються нові професійні спільноти з єдиною інформаційною базою та загальним ціннісно-нормативним фундаментом. Отже, важливим результатом послугування web-технологіями є підвищення мотивації студентів до самостійної навчально-пізнавальної діяльності, зацікавленості дисциплінами культурно-комунікативного характеру.

Формування *змістово-теоретичного компонента*, застосування web-технологій, зокрема систем дистанційного навчання, електронних навчально-методичних комплексів, дає змогу на новому рівні надавати необхідну інформацію майбутнім фахівцям, поліпшувати її розуміння, долучати їх до самостійного пошуку відповідних матеріалів. Глобальна мережа Інтернет забезпечує доступ до гігантських обсягів інформації, що зберігається в різних куточках нашої планети, яку студентам необхідно сприйняти, обробити, проаналізувати, узагальнити, використати для досягнення поставленої мети в освітній та професійній

діяльності. Творчий процес перетворення інформації з різних джерел підвищує якість та міцність засвоєння навчального матеріалу, сприяє розвитку мислення студентів. Інструментальні програмні засоби пізнавального характеру призначені для вдосконалення когнітивних якостей студентів та ґрунтуються на принципі конструктора, що дозволяє майбутнім фахівцям по-своєму зрозуміти нові концепції, в рамках яких надається можливість побудувати власну стратегію встановлення ефективної міжособистісної взаємодії у різних проблемних ситуаціях культурно-комунікативного характеру. Навчальні програми, розроблені з використанням web-технологій, сприяють підвищенню рівня пізнавальної самостійності студентів, розвитку інтелектуальних здібностей, реалізації креативного потенціалу, що позитивно відображається на формуванні культури міжособистісної взаємодії студентів.

Щодо *операційно-практичного компонента* культури міжособистісної взаємодії зазначаємо, що електронне освітнє середовище педагогічного коледжу дозволяє моделювати умови майбутньої діяльності, організовуючи як навчальну, так і квазіпрофесійну та професійну діяльність студентів у культурно-комунікативному просторі. Проблемно-орієнтовані, творчі завдання конструюються за допомогою web-технологій таким чином, що студент повинен розробити власний обґрунтований спосіб вирішення проблеми, розробити шлях встановлення ефективної міжособистісної взаємодії з урахуванням різних факторів, що послідовно з'являються у процесі виконання завдання та впливають на пебіг його розв'язання. Це сприяє переходу від репродуктивної діяльності засвоєння навчального матеріалу до формування навичок самостійної пізнавальної діяльності, адже у мережевому мікросвіті він має можливість відтворювати уявні або реальні життєві події, висувати власні припущення, перевіряти правильність дій та вчинків, шукати альтернативні варіанти вирішення або покращення ситуації.

Використання web-технологій у процесі формування *рефлексивно-регулятивного компонента* культури міжособистісної взаємодії студентів педагогічного коледжу дає поштовх до розвитку всіх психологічних пізнавальних процесів особистості (відчуття, сприймання, пам'ять, уява, мислення, мова), які відіграють важливу роль у навчальній діяльності студентів, тому що засвоєння знань, утвердження переко-

нань, удосконалення практичних дій ґрунтується саме на їх взаємодії. Послугування web-простором сприяє формуванню таких характеристик мислення, як схильність до експериментів, гнучкість, логічність, структурність, що торкаються пізнавальних процесів, які пов'язані з творчою діяльністю та розв'язанням проблем. Майбутні фахівці отримують можливість самостійно визначати послідовність та темп вивчення необхідного матеріалу, користуючись автоматизованим контролем знань, що сприяє самозростанню майбутнього педагога та спонукає його до роботи над самовдосконаленням і задоволенням потреби у професійній самореалізації.

Отже, web-технології – це комунікаційні, інформаційні та інші технології й сервіси, використання яких дає змогу здійснювати опрацювання веб-ресурсів, розміщених у веб-просторі комп'ютерних мереж (локальних або глобальних). Уважаємо, що з метою формування культури міжособистісної взаємодії у навчальному процесі студентів педагогічного коледжу доцільно застосовувати системи дистанційного навчання, інформаційне освітнє середовище навчального закладу, електронні навчально-методичні комплекси, персональні веб-сторінки, блоги, веб-квести, хмарні технології, пошукові системи, соціальні сервіси тощо. За умов їх використання здійснюється цілеспрямована, більш ефективна взаємодія педагога з групою студентів; організовується навчальна робота з кожним студентом; оперативно доповнюється, змінюється та вдосконалюється банк дидактичних матеріалів культурно-комунікативного характеру; відбувається ознайомлення з новими ідеями та опановуються інноваційні методики організації педагогічної діяльності; встановлюється комунікація з педагогічною спільнотою; формуються всі компоненти культури міжособистісної взаємодії студенів педагогічного коледжу.

Література:

1. Веб-технології. Їх різновиди та функції [Електронний ресурс]. – Режим доступу: http://www.znannya.org/?view=web2-intro-it.

2. Крижановський А. І. Веб-технології як чинник інноваційного процесу підготовки майбутніх учителів початкової школи / А. І. Крижановський // Сучасні інформаційні технології та інноваційні методики навчання у підготовці фахівців: методологія, теорія, досвід, проблеми : зб. наук. пр. – Київ–Вінниця : ТОВ «Планер», 2015. – Вип. 43. – С. 348–354.

Козак Андрій,
директор, Бурштинський торговельно-економічний коледж Київського національного торговельно-економічного університету, аспірант, Інститут професійно-технічної освіти НАПН України

ОРГАНІЗАЦІЯ ВИРОБНИЧОГО НАВЧАННЯ МАЙБУТНІХ МАЙСТРІВ РЕСТОРАННОГО ОБСЛУГОВУВАННЯ НА ОСНОВІ ПРОЕКТНИХ ТЕХНОЛОГІЙ

Інноваційний розвиток галузі ресторанного господарства зумовлює видозміну змісту професійної підготовки майбутніх майстрів ресторанного обслуговування (далі – МРО), що спричинює трансформацію традиційних форм, методів, засобів навчання та пошук інноваційних педагогічних технологій для формування професійної компетентності майбутніх кваліфікованих робітників.

У ході організації виробничого навчання майбутніх МРО використання таких сучасних педагогічних форм, як майстер-класи, конкурси фахової (професійної) майстерності, турніри, дослідницька робота, бінарні, інтегровані уроки тощо, сприяє досягненню результативності виробничого навчання на основі матеріально-технічного оснащення, навчально-програмного і методичного забезпечення майстра виробничого навчання; технічних та дидактичних засобів (виробничо-технологічні, навчально-інструктивні, операційні, технологічні карти тощо). Окрім того, необхідно зазначити, що сучасний урок виробничого навчання – це технологічний урок, продуктивно організований майстром виробничого навчання з використанням інноваційних педагогічних технологій, зокрема й проектних, ознаками яких є практична діяльність учнів, аналіз практики, дослідження й пошук.

На переконання Н. Любчак, проектні технології стимулюють інтерес суб’єктів навчання до певних проблем, що передбачають володіння визначеною сумою знань, та через проектну діяльність, яка передбачає розв’язання однієї або цілої низки проблем, показати практичне застосування надбаних знань від теорії до практики, гармонійно поєднуючи академічні знання з прагматичними, дотримуючи відповідний їх баланс на кожному етапі навчання [3]. Синтезуючи погляди

дослідників, О. Слободяник визначає взаємозв'язок між термінами проектно-технологічного підходу: проект як задум, реалізовується у навчально-виробничому процесі сукупністю пізнавально-трудових прийомів (метод проектів), що вможливлюється технологією – послідовним виконанням заздалегідь спроектованих технологічних операцій з метою гарантованого отримання конкретної продукції та в результаті забезпечує проектну діяльність. Зміст кожного поняття, як окремо, так і у поєднанні з іншими, за своєю сутністю функціонально спрямований на формування компетентностей суб'єктів навчання, а вибір їх практичного відтворення залежить від специфіки педагогічної системи та міри використання у ній основних положень інноваційно спрямованих підходів [4, с. 87].

Використання проектних технологій у процесі виробничого навчання майбутніх МРО забезпечує розширення інформації щодо розгляду проблемного питання; сприяє розвитку в учнів навичок творчого розв'язання практичних завдань, здатності виконувати технологічні функції на вимогу сучасної ресторанної галузі; сприяє розвитку таких якостей, як лідерство, співробітництво, конкуренція, планування результатів, передбачення ситуацій; формує дослідницькі, пошукові навички, вміння вирішувати проблеми підприємницького характеру. Практичний досвід засвідчує, що проектна робота підвищує професійну мотивацію майбутнього фахівця, оскільки вибір теми, мети та завдань проекту здійснюється відповідно до внутрішніх потреб особистості, передбачає самостійне вирішення проблеми.

Дослідники також акцентують на тому, що здатність до проектної діяльності виражається в готовності людини до самостійної теоретичної та практичної діяльності з розроблення і реалізації проектів у різних сферах соціальної практики [1]. У цьому аспекті важливо зазначити спільну участь працедавців та закладів професійної освіти у соціально орієнтованих проектах. Наприклад, у Бурштинському торговельно-економічному коледжі Київського національного торговельно-економічного університету щорічно відбувається «Ярмарок вакансій» – спеціалізований проект співпраці закладу із роботодавцями стосовно працевлаштування випускників. Проведення такого заходу дає змогу роботодавцям встановити максимальну кількість прямих контактів з потенційними співробітниками, презентувати себе і свою діяльність, донести до цільової аудиторії інформацію про актуальні вакансії. Для

майбутніх фахівців участь у таких проектах допомагає підготуватися до початку професійної діяльності, отримати інформацію про заклади сфери обслуговування, поспілкуватися з роботодавцями, визначитися з відповідним місцем для проходження практики та подальшої роботи – тимчасової чи постійної. При цьому роботодавці інформують учнів про свою діяльність, отримують інформацію про якість підготовки фахівців, ознайомлюються з новими професіями тощо. Організація проектного навчання у закладі професійної освіти та участь у соціальних проектах сприяє інтенсивному ознайомленню учнів із аспектами професійної діяльності, розвитку в них професійно-практичних умінь, формуванню осмисленого ставлення до професії [2, с. 48].

Таким чином, переваги організації виробничого навчання майбутніх МРО на основі проектних технологій проявляються в таких позитивних аспектах, що вможливлюють: формування професійної компетентності майбутнього фахівця, що інтегрує здатність самостійно виконувати складні спеціалізовані виробничі чи навчальні завдання у галузі ресторанного господарства, у тому числі в нестандартних ситуаціях; підвищення професійної мотивації, впевненості у власних можливостях; формування цілеспрямованості учнів на досягнення мети шляхом самостійного вибору засобів здійснення проектної діяльності, доведення продукту до високої якості, міри досконалості, оформлення результатів й оцінювання власної практичної діяльності; залучення учнів до співробітництва, їхня участь у соціальних проектах, що передбачає прийняття важливих рішень, уміння діяти і приймати рішення самостійно чи в складі команди; розвиток педагогіки співробітництва шляхом формування особистого ставлення до практичної діяльності та усвідомлення суспільно корисної цінності від практичної проектної діяльності.

Література:

1.Герлянд Т. М. Сучасні підходи до впровадження проектної технології у процес загальноосвітньої підготовки закладів професійно-технічної освіти / Т. М. Герлянд // Педагогічна освіта: теорія і практика. – 2013. – Вип. 13. – С. 43 47. – Режим доступу: http://nbuv.gov.ua/UJRN/znppo_2013_13_10

2.Козак А. Р. Педагогічні умови формування професійної компетентності майбутніх майстрів ресторанного обслуговування / А. Р. Козак // Науковий вісник Інституту професійно-технічної освіти НАПН

України. Професійна педагогіка : зб. наук. праць : Вип. 17 / Інст-т проф.-тех. освіти НАПН України ; [Ред. кол.: В. О. Радкевич (голова) та ін.]. – ЖККГВ «Полісся» ЖОР., 2018. – С. 43 50.

3.Любчак Н. М. Проектні технології: сутність та особливості використання у навчальному процесі / Н. М. Любчак // Вісник Чернігів. нац. пед. ун-ту. – 2014.– Вип. 122.– С. 144 150.

4.Слободяник О. В. Педагогічні умови організації виробничого навчання майбутніх столярів-будівельників у вищих професійних училищах : дис. канд. пед. наук : 13.00.04 / Олександр Васильович Слободяник; Укр. інж.-пед. акад. – Харків, 2016.– 238 с.

УДК 379.821-053.2:62]:745.54

Козирод Ольга,
аспірант, Полтавський національний педагогічний
університет імені В. Г. Короленка
Науковий керівник: Титаренко Валентина,
доктор педагогічних наук, професор,
Полтавський національний педагогічний
університет імені В. Г. Короленка

ВИКОРИСТАННЯ ДИДАКТИЧНИХ МОЖЛИВОСТЕЙ ТЕХНОЛОГІЇ «ПАПЕРКРАФТ» В ОСВІТНІЙ СИСТЕМІ ГУРТКА ПОЧАТКОВОГО ТЕХНІЧНОГО МОДЕЛЮВАННЯ

Серед гуртків науково-технічного напряму позашкільної освіти особливим освітнім попитом користуються гуртки початкового технічного моделювання, спрямовані на здобуття вихованцями первинної політехнічної освіти. Вони є фундаментом формування і подальшого розвитку особистості дитини засобами технічної творчості.

Здобуті знання про світ техніки, технічні та технологічні процеси, навички роботи з основними інструментами та матеріалами, досвід дизайн-проектування іграшок, уміння аналізувати, синтезувати головне, конструювати, моделювати зразки технічних об’єктів становлять основу подальшого розвитку і творчого самовираження вихованців у профільних гуртках закладу позашкільної освіти.

Дидактичні особливості організації гурткової роботи закладу позашкільної освіти дослідили у своїх наукових розвідках І. Бех, О. Биковська, Т. Биковський, Ю. Коломієць, О. Мамешина, А. Сиротенко, Т. Сущенко, О. Степаненко та інші, проте недостатньо розробленою залишається дидактична модель навчання вихованців засобами гурткової роботи з початкового технічного моделювання.

Дидактичний арсенал організації освітнього процесу гурткової діяльності з початкового технічного моделювання орієнтований на збудження активної мотивації і живого інтересу дітей до занять технічною творчістю, оволодіння основними (пізнавальною, практичною, творчою та соціальною) компетентностями особистості в процесі використання розвивальних інтерактивних технологій, нетрадиційних форм гурткових занять, активної практичної праці з виготовлення саморобок, іграшок, стендових моделей, виробів побутового призначення, сувенірів.

Папір і картон на сьогодні є найбільш доступними матеріалами для використання у роботі технічного гуртка. Водночас можливості застосування зазначених матеріалів у освітньому процесі мають достатньо широкий діапазон. Зокрема, цінною є здатність паперу до відтворення об'єму та конструювання рухомих елементів саморобок, його екологічність та невисока ціна.

Сучасний, відносно новий різновид паперового моделювання «паперкрафтинг», виокремлений з техніки паперопластики, використовується керівниками гуртків у процесі практичного закріплення розглянутих технологічних процесів.

Як поліфункціональна технологія, паперкрафтинг є економічно доступним, високотехнічним, емоційновиразним інструментом досягнення мети та завдань освітньої моделі гурткової роботи з початкового технічного моделювання.

Відповідно до типової програми гуртка початкового технічного моделювання зазначена технологія може бути використана під час вивчення більшості розділів як початкового, так і основного рівня першого та другого років навчання. Як доводить досвід, вихованцям цікаво майструвати у представленій техніці 3-D об'ємні вироби своїми руками. У ході підготовчого етапу керівник гуртка із вихованцями розглядає технологічну послідовність виготовлення моделі у вигляді схеми зборки, креслень, фото- та відеоінструкцій для подальшої самостійної

практичної діяльності вихованців – виконання ними основних операцій продавлювання ліній згину, вирізання та склеювання моделей.

Особливим попитом у дітей користуються об'ємні паперові 3-D моделі з рухомими елементами, що приводяться у рух паперовими механізмами, розташованими всередині сконструйованої іграшки. Готуючись до заняття, керівник гуртка роздруковує розгортки обраної моделі на папері щільністю від 120 г/мм^2 до 210 г/мм^2 (залежно від особливостей виробу) і на перших етапах навчання для найменших вихованців вирізає внутрішні отвори, що є на розгортках, за допомогою канцелярського ножа – основного інструмента праці у техніці паперкрафтингу.

На особливу увагу заслуговують різноманітні механізми, що використовуються у паперовому моделюванні паперкрафтингу: корково-гонкові механізми, колінчаті вали, кулачки і ексцентрики до ланцюгових і зубчатих передач, комбінованих і складних передавачів руху. У процесі складання таких механізмів вихованці молодшого шкільного та підліткового віку практично проникають у сутність і принципи їх функціювання, закономірності взаємодії елементів механізмів, оволодівають основами конструювання.

У процесі опрацювання програми за розділами вихованцям пропонуються паперові моделі різного рівня складності. На перших етапах роботи 3-D моделювання з паперу дітям пропонуються прості моделі, що приводяться в руху прокручуванням коліщатка або притисканням. Паперові розгортки таких іграшок, як «Папуга», «Кумкаючі жабки», «Качка», «Годинник» розміщені лише на 3–5 аркушах. Для виконання саморобок середнього рівня складності пропонуються розгортки, розміщені на 7–12 друкованих сторінках, до них додаються послідовні інструкції на відповідній кількості сторінок.

Створення таких іграшок досить кропіткий процес, у процесі якого у вихованців поступово зростає концентрація уваги, акуратність, терпіння, здатність помічати дрібниці, критичність мислення, формуються вміння точного, чіткого, послідовного виконання технологічних операцій за інструкцією, зосередженість на досягненні поставленої мети. Проникнення дитини у принципи і прийоми паперового моделювання відкриває нові можливості пізнання і виконання більш складних моделей.

Технологія «паперкрафтинг» активно використовується для перевірки рівня сформованості знань, умінь і навичок вихованців гуртка

під час проведення профільних конкурсів-змагань, у ході організації підсумкових занять за розділами програми, у процесі виготовлення експонатів виставок різного рівня.

Література:

1.Биковська О. Позашкільна освіта: теоретико-методичні основи : монографія / О. Биковська – К.: ІВЦ АЛКОН, 2008. – 336 с.

2.Інновації в організації освітнього процесу позашкілля [Електронний ресурс]. – Режим доступу: https://vseosvita.ua/library/innovacii-v-organizacii-osvitnogo-procesu-pozaskilla-74958.html – (дата звернення: 28.02.2019). – Назва з екрана.

3.Мелентьєв О. Теорія і методика позашкільної освіти / О. Мелентьєв. – Умань: АЛМІ, 2013. – 182 с.

4.Дидактичні умови формування самооцінки молодших школярів у навчальній діяльності : автореф. дис. на здобуття наук. ступеня канд. пед. наук : спец. 13.00.09 – теорія навчання / Павло Вікторович Дячук– Київ, 2015. – 28 с.

УДК378 : 376.112

Козлова Катерина,
магістрантка, Глухівський національний педагогічний
університет імені Олександра Довженка
Науковий керівник: Шелудько Інна,
кандидат педагогічних наук, старший викладач,
Глухівський національний педагогічний
університет імені Олександра Довженка

ІНКЛЮЗИВНА КОМПЕТЕНТНІСТЬ ІНЖЕНЕРІВ-ВИКЛАДАЧІВ ШВЕЙНОГО ПРОФІЛЮ

Важливим станом сучасної освіти в Україні є упровадження інклюзивного навчання – політики і процесу, що надає можливість кожному учню брати участь в усіх можливих програмах.

Широке впровадження ідей інклюзії в професійно-технічне середовище значною мірою залежить від компетентності кадрів, що вимагає внесення змін у процес підготовки та перепідготовки сучасних інженерів-викладачів швейного профілю. У цьому ракурсі особливого

значення набуває проблема формування інклюзивної компетентності педагогів як складової їхньої професійної компетентності.

Інклюзивну компетентність інженерів-викладачів швейного профілю розуміємо як інтегративне професійно-особистісне утворення, що обумовлює здатність викладача здійснювати професійні функції в процесі інклюзивної освіти, враховуючи різні освітні потреби учнів.

Інклюзивна компетентність інженерів-викладачів швейного профілю має проявлятися в майстерності їхньої роботи щодо організації спільної діяльністі учнів різних категорій, відповідального оцінювання рівеня засвоєного ними навчального матеріалу та у вмінні вибирати відповідні прийоми виховного впливу на учнів у групі.

Інклюзивна (франц. inclusif – включає в себе, від лат. include – укладаю, включаю) освіта – термін, який використовується для опису процесу навчання дітей з особливими потребами в закладах загальної та професійної освіти. В основу інклюзивної освіти покладена ідеологія, яка забезпечує будь-яку дискримінацію учнів, забезпечує однакове ставлення до всіх людей, але створює спеціальні умови для дітей, що мають особливі освітні потреби.

Інклюзивне навчання учнів з особливостями розвитку спільно з їх однолітками – це навчання різних дітей в одній, а не в спеціально виділеній групі. Виходячи з цього, під інклюзивною освітою розуміють більш широкий процес інтеграції, що передбачає доступність освіти для всіх і розвиток загальної освіти в плані пристосування до різних потреб усіх індивідуумів.

Для практичного здійснення інклюзивного навчання необхідно вирішити ряд проблем, пов’язаних не тільки з матеріальною базою закладів професійно-технічної освіти, але і різними позиціями членів суспільства, насамперед неготовністю інженерів-викладачів швейного профілю до здійснення своєї професійної діяльності в нових умовах.

У контексті нашого дослідження розглядаємо інклюзивну компетентність інженерів-викладачів швейного профілю як складову їхньої професійної компетентності, що вміщує ключові змістові та функціональні компетентності.

Отже, інклюзивна компетентність педагога – це, насамперед, результативна діяльність на характеристику освіти. У цілому для ефективного забезпечення інклюзивного навчання постає необхідність створення відповідних умов для учня в процесі навчання.

Література:

1. Бовкуш К.П. Основні засади формування інклюзивної компетентності педагога. Молодий вчений. Педагогічні науки. № 7. 2014. С. 158–160.

УДК:616.71 – 001.5 – 089.84:669.295

Колодницька Христина,
студентка, Чернівецький національний
університет імені Юрія Федьковича
Науковий керівник: Шайко-Шайковський Олександр,
доктор технічних наук, професор,
Чернівецький національний університет імені Ю.Федьковича

ДОСЛІДЖЕННЯ ВПЛИВУ ФОРМИ ТА РОЗМІРІВ ПОПЕРЕЧНОГО ПЕРЕРІЗУ БАЛОК НА ЇХ МІЦНІСТЬ ТА МАТЕРІАЛОЄМНІСТЬ

Проектування та побудова конструкцій різного призначення повинні враховувати цілу низку факторів, які повинні бути виконані відповідно до вимог економіки, надійності споруд та будівель, архітектурно-естетичних чинників. При вивченні курсу опору матеріалів, зокрема теми «Згин», студентам обов'язково даються основні положення теорії згину (чистого, поперечного, а також складних видів деформацій, які включають деформацію згину). Теорія міцності та методика повної оцінки міцності балок дозволяють перевіряти міцність конструкцій, виготовлених з пластичних та крихких матеріалів, які експлуатуються в умовах різних навантажень (статичних та динамічних) та які мають різний запас міцності, різну надійність залежно від призначення та специфіки споруди. Використання тієї або іншої теорії міцності дозволяє науково обґрунтовано вирішити поставлені перед конструкторами та проектантами задачі. Формула для визначення нормальних напружень у поперечних перерізах балок має вигляд:

$$\sigma = \frac{M}{I} \cdot z$$

Де: у – нормальні напруження, М – згинаючий момент у перерізі, І – осьовий момент інерції.

З наведеного виразу випливає, що у формулу не входить ніяким чином інформація про розміри та форму перерізу. Єдиний параметр, який це враховує, значення осьового моменту інерції у знаменнику. Отже, з виразу випливає, що величина нормального напруження в будь-якій точці перерізу прямо пропорційно залежить від величини Z, тобто відстані від точки, що розглядається, до головної центральної осі інерції. Отже, при порівнянні епюри нормальних напружень для прямокутного та двотаврового перерізів видно, що вигляд такої епюри залишається однаковим. Це означає, що матеріал у центральній частині прямокутного перерізу не потрібен, він не несе корисної функції, оскільки не навантажений, напруження у ньому або дуже малі, або взагалі дорівнюють нулю на нейтральній лінії (рис.1).

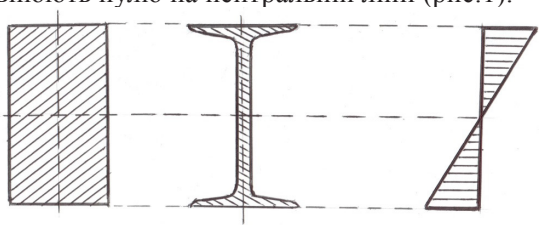

а) б)

Рис.1. Загальний вигляд епюри нормальних напружень (а) при згині прямокутного та двотаврового профілів (б)

Отже, врахування розподілу нормальних напружень по висоті перерізу балки при згині дозволяє суттєво зменшити матеріалоємність конструкцій, зробити їх більш легкими, дешевими [1, с. 48]. При цьому слід ураховувати, що дотичні напруження, які виникають в матеріалі конструкцій, хоч і впливають на міцність матеріалу конструкції, проте, оскільки дотичні напруження значно менші, ніж нормальні, їх впливом у більшості випадків можна знехтувати. Урахування способу закріплення кінців балок, тобто граничних умов, дозволяє оцінити прогини балки, а також у випадку, якщо конструкція виготовлена з крихкого матеріалу (залізобетону), передбачити в матеріалі конструкції зміцнювальну арматуру. Проте у всіх випадках розподіл нормальних напружень у матеріалі конструкції буде таким, як це показано на рис. 1. Ця обставина дозволяє суттєво полегшувати елементи конструкцій та споруд у цілому, економити матеріал, знижувати матеріалоємність та собівартість конструкцій [2, с. 62].

Крім того, для оцінювання доцільності та ефективності вибору форми та розмірів поперечного перерізу в роботі запропоновано ввести коефіцієнт, що враховує як момент інерції перерізу, так і розміри та площу цього поперечного перерізу: К = I/ F. Тобто чим більшим є осьовий момент інерції перерізу та чим меншою є його площа, тим більш раціональним буде обраний переріз. У роботі проаналізовано півтора десятка перерізів різної форми, зроблено висновок про доцільність та раціональність кожної конкретної форми перерізу, що розглядається.

Література:

1. Писаренко Г. С. Опір матеріалів : підручник. Для студентів. мех. спец. вищих навчальних закладів / Г. С. Писаренко, О. Л. Квітка, Є. С. Уманський; за ред. Г. С. Писаренка. – 2-е вид. – К. : Вища шк., 2004. – 654 с.

2. Гурняк Л. І.Опір матеріалів : навчальний посібник для вивчення курсу при кредитно-модульній системі навчання / Гурняк Л. І., Гуцуляк Ю. В., Юзьків Т. Б. – Львів : Новий світ, 2000, 2006. – 362 с.

3. Писаренко Г. С., Яковлев А. П., Матвеев В. В., Справочник по сопротивлению материалов / Г. С. Писаренко, А. П. Яковлев, В. В. Матвеев. – 3-е изд., перераб. и доп. – К. : .Дельта, 2008. – 816 с.

Комарова Оксана,
магістрантка, Глухівський національний педагогічний університет імені Олександра Довженка
Науковий керівник: Дмитренко Петро,
кандидат педагогічних наук, професор, Глухівський національний педагогічний університет імені Олександра Довженка

ОРГАНІЗАЦІЯ ПРОЕКТНО-ТЕХНОЛОГІЧНОЇ ДІЯЛЬНОСТІ СТАРШОКЛАСНИКІВ У ПРОЦЕСІ ВИГОТОВЛЕННЯ ЛЯЛЬКИ З ТЕКСТИЛЬНИХ МАТЕРІАЛІВ

Прагнення покращити процес навчання, спрямований на особистість учня, створення умов для його самореалізації та саморозвитку, зумовлює потребу в нових технологіях. До таких технологій можна віднести і метод творчих проектів.

Сьогодні для реалізації проектно-технологічної діяльності учнів на уроках технологій підготовлено ряд наукових праць, таких як «Методика організації проектно-технологічної діяльності учнів на уроках обслуговуючої праці» (за редакцією О. М. Коберника), «Методика навчання учнів 5–9 класів проектування в процесі вивчення технології обробки деревини і металу» (за загальною редакцією О. М. Коберника та В. К. Сидоренка). У монографії «Проектно-технологічна діяльність учнів на уроках трудового навчання: теорія і методика» (за загальною редакцією О. М. Коберника) подано характеристику основних етапів проектно-технологічної діяльності учнів на уроках трудового навчання.

Під час виконання дослідження нами було встановлено, що застосування проектної діяльності у навчальному процесі школи відіграє важливу роль у розвитку творчих здібностей учнів старших класів.

Метою є розроблення проектної документації (проекту) старшокласниками з виготовлення ляльки з текстильного матеріалу із застосуванням проектно-технологічної діяльності на уроках технологій у старших класах.

Зміст проектної діяльності охоплює проведення підготовчих операцій, практичне виготовлення виробу, оцінювання і захист об'єкта проектної діяльності. На відміну від інших систем трудового навчання до проектно-технологічної діяльності належать такі під структурні елементи, як конструювання, моделювання, економічні та маркетингові розрахунки.

Зараз неабияку зацікавленість викликають іграшки оригінальні, створені за технологією hand made (ручна робота), серед яких найбільшою популярністю користуються текстильні ляльки. У свою чергу, ляльки можна ідентифікувати за стильовим рішенням їх виконання, особливостями проектування та виготовлення, серед яких найбільш поширеними є «Тряпієнс», «Дахова», «Гарбузоголівка», «Тільда», «Сніжка», «Мотанка», «Вальдорфська» тощо. Умовно можна класифікувати текстильні ляльки за призначенням на чотири групи. До першої можна віднести ігрові ляльки, які, у свою чергу, вміщують ляльку-іграшку, театральну, розвивальну іграшки. Наступні – обрядові, або ритуальні – це ляльки, що виконували функції талісманів-оберегів, а також були засобом передавання дітям вірування і культури народу. Третя група – це практичні ляльки, які виконують прикладну функцію, такі як баби на чайник, ляльки-пакетниці тощо. Завершують класи-

фікацію інтер'єрні ляльки, до яких відносять сувенірні, національні, вітринні тощо.

Практичне завдання – виготовлення текстильних ляльок – спрямовано на освоєння традиційних прийомів і навичок роботи з матеріалом, розвиток дрібної моторики, розвиток художніх здібностей і естетичного смаку.

Успішність та ефективність проектування буде на високому рівні за умови правильної та послідовної, роботи вчителя та учнів, в основі якої лежить логічна послідовність дотримання етапів виконання проектів.

УДК 001.895.374

Коновалов Євген,
студент, Полтавський національний
педагогічний університет імені В. Г. Короленка
Науковий керівник: Галамбош Габріелла,
кандидат педагогічних наук,
Полтавський національний педагогічний
університет імені В. Г. Короленка

ІННОВАЦІЙНІ ПЕДАГОГІЧНІ ТЕХНОЛОГІЇ У ПОЗАШКІЛЬНІЙ ОСВІТІ

Зі стрімким розвитком сучасних технологій, систем обміну інформацією, їх відкритим доступом і прозорістю постає питання важливості впровадження нових інноваційних педагогічних технологій. Однозначно сучасний учитель повинен йти в ногу з учнями, в іншому випадку ефективність навчання відразу стає сумнівною. У наш час достатньо актуальною є точка зору, що пропагує глобальні зміни та реформи. Безумовно, адаптивність навчальної програми до її споживачів – це один з основних принципів якісної освіти.

Сьогодні бути педагогічно досвідченим фахівцем неможливо без оволодіння інноваційними освітніми технологіями. Це стосується всіх галузей освіти і особливо позашкільної, тому що у більшості процес оволодіння знаннями, уміннями та навичками відбувається шляхом практичних, творчих процесів, безумовних волевиявлень у відтворенні

фантазій у реальні предмети. Тому рівень мотивації учнів значно вищий, адже вони виявляють особистий інтерес на конкретному занятті.

Проблеми педагогічної інноватики розглянуто у працях відомих учених: І. Беха, Л. Даниленко, І. Дичківської, О. Пєхоти, А. Хуторського та ін. Організаційно-педагогічні засади діяльності позашкільних навчальних закладів висвітлені у працях О. Биковської, Л. Ковбасенко, Р. Науменко, Л. Павлової, Г. Пустовіта, Т. Сущенко та ін.

Мета статті полягає у дослідженні інноваційних педагогічних технологій в освітньому просторі позашкільних навчальних закладів.

Покоління міленіуму сприймає світ своєрідно. Їхнє інформаційне поле з народження набагато ширше, ніж у їх потенційних наймолодших учителів у майбутньому. Тому хочуть вони того чи ні, але вони перебувають під великим впливом інформаційного потоку, який потрібно фільтрувати і стримувати. У таких умовах вірогідність недовіри або несприйняття педагога та його програми зростає.

Останнім часом поняття «педагогічна технологія» дедалі більше поширюється в науці й освіті. Його варіанти – «педагогічна технологія», «технологія навчання», «освітні технології», «технології в навчанні», «технології в освіті» – широко вживають у психолого-педагогічній літературі. Вони мають багато формулювань залежно від того, як автори уявляють структуру і компоненти освітнього процесу.

На думку І. Дичківської, інноваційні педагогічні технології – це цілеспрямоване, систематичне й послідовне впровадження в практику оригінальних, новаторських способів, прийомів педагогічних дій і засобів, що охоплюють цілісний навчальний процес від визначення його мети до очікуваних результатів [2, с. 22–23].

У наш час існує безліч педагогічних технологій, що різняться цілями, завданнями, структурою, методикою прискореного навчання, групового навчання, повчальних ігор, дистанційного навчання тощо. Багато з них використовується не лише в освітньому процесі, але і в інших сферах діяльності.

На думку Л. Даниленко, впровадження інновацій в освітній процес має три складові: концептуальну, змістову і технологічну. Концептуальна складова технологій розкриває теоретичні основи процесу впровадження педагогічних інновацій у навчально-виховний процес. Змістова складова технології управління процесом – це упровадження педагогічних інновацій у навчально-виховний й управ-

лінський процеси навчального закладу. Технологічна складова технології здійснює моніторинг виконання планових завдань дослідження [1, с. 35–37].

Важливою проблемою педагогічної технології є забезпечення цілісного педагогічного впливу не на окремі якості особистості, а на структуру особистості в цілому. Ефективність нововведення залежить від досягнутого завдяки йому корисного ефекту, тривалості використання інноваційної освітньої технології, витрат на її впровадження [2, с. 60–65].

Отже, управління освітнім процесом у позашкільних навчальних закладах є багатогранною специфічною системою. Упровадження інноваційних педагогічних технологій в освітній процес позашкільних навчальних закладів повинно бути результативним, спонукати педагога до постійного творчого пошуку, сприяти всебічному розвитку особистості вихованця.

Література:

1.Даниленко Л. Управління інноваційною діяльністю в загальноосвітніх навчальних закладах : монографія / Л. Даниленко. – К. : Міленіум, 2004. – 358 с.

2.Дичківська І. Інноваційні педагогічні технології / І. Дичківська. – К., 2004. – 352 с.

Кравець Світлана,
кандидат педагогічних наук, старший науковий співробітник
лабораторії дистанційного професійного навчання,
Інститут професійно-технічної освіти НАПН України

РОЗВИТОК ПРОФЕСІЙНОЇ КОМПЕТЕНТНОСТІ МАЙСТРІВ ВИРОБНИЧОГО НАВЧАННЯ В УМОВАХ ЕКСТРАВЕРТНОЇ ПЕДАГОГІЧНОЇ СИСТЕМИ ЗАКЛАДУ ОСВІТИ

Сьогодні високий професіоналізм і компетентність педагога спрямовуються на формування повноформатного суб’єкта європейського процесу – людини глибоких знань і культури, носія гуманістичної філософії, світогляду і моралі, національних і загальнолюдських

цінностей, на виховання вмінь, потреби і прагнення їх реалізації в європейському і світовому життєвому просторі. Найважливіша компетентність педагога XXI століття – забезпечити навчальне середовище, яке сприяє благополуччю кожної дитини і формує її багатий духовний світ [1]. Звертаючись до актуальних положень Закону України «Про освіту» (2017), відстежуємо зобов'язання педагогічних працівників постійно підвищувати свій професійний і загальнокультурний рівні та педагогічну майстерність (ст. 54, п. 2) [3]; у Концепції розвитку педагогічної освіти (2018 р.) йдеться про вдосконалення системи педагогічної освіти для створення бази підготовки педагогічних працівників нової генерації, створення умов для залучення до педагогічної діяльності найкращих фахівців інших професій та забезпечення умов для становлення і розвитку сучасних альтернативних моделей безперервного професійного та особистісного розвитку педагогів, які, зокрема, стануть ключовою умовою реалізації державної політики у сфері реформування всіх ланок освіти [2].

У контексті заявленого розуміємо, що орієнтація на реалізацію напряму інтернаціоналізації вітчизняної освіти та її наближення до загальноєвропейської системи практико-орієнтованого навчання актуалізує значення розвитку професійної компетентності педагогів професійного навчання (як викладачів, так і майстрів виробничого навчання) у різних площинах функціонування педагогічних систем.

Необхідність професійного зростання сучасного майстра виробничого навчання за різними формами сьогодні пов'язується із «новим іміджем» педагогічної праці, «новою моделлю» педагогічної освіти, «революцією» в освіті тощо. Саме тому професійний розвиток не може очікувати на планове підвищення кваліфікації в умовах інтравертної (закритої) педагогічної системи, а має бути активним процесом у межах певного контексту; відбуватися у різних формах і відповідно до своїх потреб, потреб закладу освіти, культурних особливостей, економічних проблем, які є актуальними у конкретній ситуації і в конкретному місці.

Можливості розвитку професійної компетентності майстра виробничого навчання в умовах інтравертної педагогічної системи полягають у запозиченні практичного досвіду виконання професійних завдань та обов'язків від кращих педагогічних працівників

(наставників), що є пріоритетним видом методичної роботи в закладі професійної освіти. Йдеться про функціонування методичних комісій, школи наставництва, школи молодого викладача, обмін досвідом, взаємовідвідування, взаємодопомога, відвідування методичних семінарів майстер-класів, участь у науково-практичних заходах тощо.

В умовах екстравертної (відкритої) педагогічної системи, орієнтованої на комплексну інтеграцію освітнього процесу зі організаційно-технологічними процесами виробництва, безумовно відкриваються ширші можливості як для забезпечення професійного розвитку педагога, так і для підготовки висококваліфікованих робітників для галузей сучасного виробництва. Вступаючи у взаємодію, наприклад, із сферою ресторанного господарства, для педагога забезпечується розширення знань щодо інноваційних технологій обслуговування, що дає змогу оновлювати зміст професійної підготовки фахівців, а для учня – процес навчання в реальних умовах виробництва, що забезпечує досконале відпрацювання професійних функцій в умовах майбутньої професійної діяльності, перспективи працевлаштування тощо. Ці процесуальні дії можуть відбуватися в умовах налагодженого соціального партнерства між закладом освіти та підприємствами й слугувати своєрідним ресурсом для розвитку професійної компетентності сучасного майстра виробничого навчання.

Нині відкриті та закриті педагогічні системи інтегруються з метою систематичного надання можливостей як учням, так і педагогам для зростання і розвитку в професії (йдеться про впровадження дуальної освіти, про організацію навчання на виробництві, про організацію закладами освіти спільних заходів із науковими установами, закладами вищої освіти, представниками роботодавців тощо). За таких обставин набувається формальний досвід (планова участь у різних заходах, стажування на виробництві, підвищення кваліфікації тощо) та набуття неформального досвіду (читання професійної літератури, перегляд педагогічних передач, ініціювання участі у проектній діяльності тощо).

Упродовж останніх десятиліть чітким й зрозумілим для суспільства є те, що сучасний педагог є як суб'єктом, так і об'єктом різних реформацій, «носієм змін» у реалізації економічних, політичних, соціокультурних реформ. З огляду розвиток й реформування освіти оновлюються вимоги до професійної компетентності сучасного май-

стра виробничого навчання, які передбачають не лише опанування нових знань, умінь, технологій, а й розвиток професійної культури педагога: комунікативної, проектної, цифрової та ін. Професійний розвиток не є сталим, а передбачає «нарощування» нових знань і досвіду, створення й реалізацію нових педагогічних теорій і практик, а також підвищення професійної компетентності щодо педагогічної діяльності за формами набуття формального та неформального досвіду шляхом самоосвіти, стажування, участі у проектах, навчання впродовж життя, підвищення рівня освіти на вищих її щаблях – навчання в магістратурі, здобуття ступеня освіти доктора філософії, сертифікація у межах участі в проектах всеукраїнського та міжнародного рівнів тощо. Розвиток професійної компетентності сучасного майстра виробничого навчання реалізується у процесі співробітництва, найбільш ефективно – у взаємодії між учнями, педагогами, адміністрацією, управлінськими структурами в освіті, батьками, роботодавцями, закладами освіти вищих рівнів, науковими установами та іншими громадськими організаціями. Отже, сучасний майстер виробничого навчання має усвідомлювати свою місію в цих конструктивних змінах, систематично упродовж життя розвиваючись і навчаючись задля підвищення власної готовності реалізовувати освітні та виробничі нововведення у системі професійної освіти.

Література:

1.Педагогічна Конституція Європи. Преамбула // Вища освіта України. – 2013. – № 3. – С. 111–116. – Режим доступу: http://nbuv.gov.ua/UJRN/vou_2013_3_17 – Назва з екрана.

2.Про затвердження Концепції розвитку педагогічної освіти [Електронний ресурс] : Наказ МОН України від 16 липня 2018 №776 // МОН України / Освіта : [офіц. веб-портал]. – Режим доступу: https://mon.gov.ua/ua/npa/pro-zatverdzhennya-koncepciyi-rozvitku-pedagogichnoyi-osviti. – Назва з екрана.

3.Про освіту: Закон України від 05 вер. 2017 р. № 2145-VIII // Законодавство України / ВР України : [офіц. веб-портал]. – Режим доступу : http://zakon2.rada.gov.ua/laws/show/2145-19/page/ – Назва з екрана.

Крижанівська Яна,
студентка, Хмельницький національний університет
Науковий керівник: Андрощук Ірина,
кандидат педагогічних наук, доцент,
Хмельницький національний університет

КЕЙСИ: ЇХ СУТНІСТЬ ТА ПІДХОДИ ДО КЛАСИФІКАЦІЇ

Серед сучасних технологій і методів навчання останнім часом особливе місце в освіті посідає навчання кейс-методом. Кейс-метод поєднує такі прекрасно зарекомендовані методи: метод проектів, рольова гра, ситуативний аналіз і багато іншого. При вирішенні загальної проблеми на уроках корисною є спільна діяльність, яка дозволяє всім учням повністю осмислити і засвоїти навчальний матеріал, додаткову інформацію, а головне – навчитися працювати спільно і самостійно. Актуальність визначається потребами людини до самовизначення і самовираження в умовах сучасного, інформаційного суспільства.

У навчальному процесі кейси використовують на різних етапах уроку. Залежно від завдань, які покликаний реалізувати кейс, вибирають той чи інший його тип. На сьогодні існують численні спроби типологізувати кейси. Цікавим є підхід П. Шеремети та Г. Каніщенка щодо визначення типів кейсів на основі досягнення навчальних цілей. Дослідники виділяють такі типи: кейс, що вимагає прийняття рішень; кейс, що вимагає розроблення стратегій; описовий кейс; кейс, що вимагає визначення проблеми; кейс, що вимагає застосування теоретичних понять [4]. Подібної думки притримується О. Сидоренко, виокремлюючи такі види кейсів: кейс-потреби, кейс-вибір, кризовий кейс, конфліктний кейс, кейс-боротьба, інноваційний кейс [2].

Кейси можуть бути класифіковані також, виходячи з цілей і завдань навчання, на такі типи: кейси, що навчають аналізу та оцінку; кейси, що навчають вирішення проблем та прийняття рішень; кейси, що ілюструють проблему, рішення або концепцію в цілому [5].

Інший погляд щодо визначення типів кейсів означено дослідниками Н. Федяніним та В. Давиденко. Вони пропонують виділяти такі типи кейсів:

- структурований (highly structured) «кейс», в якому дається мінімальна кількість додаткової інформації; при роботі з ним студент повинен застосувати певну модель або формулу; у завдань цього типу існує оптимальне рішення;

- «маленькі нариси» (short vignetts), що містять, як правило, від однієї до десяти сторінок тексту та одну – дві сторінки додатків; вони ознайомлюють тільки з ключовими поняттями і при їх розборі студент повинен спиратися ще й на власні знання;

- великі неструктуровані «кейси» (long unstructured cases) обсягом до 50 сторінок – найскладніший з усіх видів навчальних завдань такого роду; інформація в них подається дуже докладна, в тому числі й абсолютно непотрібна; найнеобхідніших для розбору відомостей, навпаки, може не бути; студент повинен розпізнати такі «каверзи» і впоратися з ними;

- «кейси»-першовідкривачі (ground breaking cases), при розборі яких від студентів вимагається не тільки застосувати вже засвоєні теоретичні знання та практичні навички, але й запропонувати щось нове, при цьому студенти та викладачі виступають в ролі дослідників.

Розрізняються кейси також і за обсягом: повні, стислі та міні-кейси. Зокрема, повні кейси (в середньому 20–25 сторінок) призначені для роботи в групі протягом декількох днів. Стислі кейси (3–5 сторінок) використовують для опрацювання ситуації безпосередньо на занятті й передбачають загальну дискусію. Міні-кейси (1–2 сторінки), як і стислі кейси, призначені для аналізу в аудиторії і, як правило, використовуються для ілюстрування проблеми, яка розглядається на занятті. У психолого-педагогічній літературі можна зустріти також класифікацію кейсів за типом і спрямованістю, згідно з якою кейси розділяють на тренувальні, навчальні, аналітичні, дослідницькі, систематизувалні і прогностичні. За способом отримання інформації, наприклад, І. Гладких виокремлює кейси: польові – засновані на фактах реального життя; кресельні – в основі придумані автором ситуації. За обсягом : американські (довготривалі) та західно - європейські (короткотривалі). За метою: ілюстративні та учбові [2].

Зведену класифікацію пропонує Ш. Бобохужаєв [1], який виділяє такі ознаки для визначення типів кейсів: 1) за ступенем новизни ситуації та методів, що застосовуються; 2) за етапами прийняття рішення, для обробки яких застосовуються конкретні ситуації; 3) за

ієрархічними рівнями прийняття рішень (конкретна ситуація розглядається та оцінюється по – різному керівниками різного рівня); 4) за спеціалізацією (однакова ситуація може розглядатися з позицій різних спеціальностей по – різному); 5) за способом проведення занять (рольова гра, розбір пошти) [3].

Класифікація кейсів дослідниками та науковцями здійснюється за різними ознаками. Одним із широко використовуваних підходів до класифікації кейсів є їх складність. При цьому О. Долгоруков розрізняє: ілюстративні навчальні ситуації – кейси, мета яких – на певному практичному прикладі навчити студентів алгоритму прийняття правильного рішення в певній ситуації; навчальні ситуації – кейси з формуванням проблеми, в яких описується ситуація в конкретний період, виявляються і чітко формулюються проблеми; мета такого кейса – діагностування ситуації та самостійне прийняття рішення щодо вказаної проблеми; навчальні ситуації – кейси без формування проблеми, в яких описується більш складна, ніж у попередньому варіанті ситуація, де проблема чітко не виявлена, а представлена в статистичних даних, оцінках громадської думки, органів влади тощо; мета такого кейса – самостійно виявити проблему, вказати альтернативні шляхи її рішення з аналізом наявних ресурсів; прикладні вправи, в яких описується конкретна ситуація, що склалася, пропонується знайти шляхи виходу з неї; мета такого кейса – пошук шляхів вирішення проблеми. Кейси можуть бути різними не лише за змістом, але й за структурою. Основні підходи до класифікації кейсів: за структурою, за формою подання, за розміром, за типом і спрямованістю, за способом отримання інформації, за обсягом, за метою.

Отже, кейс-метод – це метод активного проблемно-ситуаційного аналізу, заснований на навчанні шляхом вирішення конкретних завдань, ситуацій (вирішення кейсів). Кейс-уроки багаторазово підвищують результативність освітнього процесу, оскільки дозволяють моделювати майбутнє доросле життя школярів і формувати у них позитивну мотивацію до освоєння матеріалу і отримання нової інформації та навчати моделей «як самим навчитися вчитися» надалі. Він належить до неігрових імітаційних активних методів навчання, сутність якого полягає в тому, що ті, що навчаються, повинні дослідити ситуацію, розібратися в суті проблем, запропонувати можливі рішення і вибрати найкраще з них. Класифікувати кейси можна залежно від

того, якої саме творчої роботи вони вимагають. Розподіляють їх за такими ознаками: за структурою, формою подання, розміром, способом отримання інформації, обсягом, метою.

Література:

1. Бобохуджаев Ш. И. Инновационные методы обучения особенности кейс-стади метода обучения и пути его практического использования. Ташкент, 2006. 182 с.

2. Михайлова Э. А. Кейс и кейс-метод. Москва.: Центр Марк. исслед. и менежд., 1999. 104 с.

3. Панфилова А. П., Громова Л. А., Богачек И. А., Абчук В. А., Основы менеджмента. Полное руководство по кейс-технологиям. Под ред. проф. В. П. Соломина. СПб.: Питер, 2004. 218 с.

4. Прозументова Г. Н. Изменения в образовательных учреждениях опыт исследования методом кейс-стади. Под ред. Г. Н. Прозументовой. Томск, 2003. 146 с.

5. Сидоренко О. Ситуаційна методика навчання : теорія і практика Упор. О. Сидоренко, В. Чуба. Центр інновацій та розвитку, 2001. 178 с.

УДК 373.51

Кримова Ірина,
студентка, Глухівський національний педагогічний
університет імені Олександра Довженка
Науковий керівник: Хоруженко Тетяна,
кандидат педагогічних наук, доцент,
Глухівський національний педагогічний
університет імені Олександра Довженка

ІСТОРІЯ РОЗВИТКУ ТА ХАРАКТЕРНІ ОСОБЛИВОСТІ УКРАЇНСЬКОЇ ВИШИВКИ

Українська вишивка є всесвітньо відомим видом мистецтва та традиційним видом художньої творчості нашого народу. Коли саме історія вишивки бере свій початок, достеменно не відомо. Адже її виникнення та розвиток відбувались поступово, вбираючи різноманітні елементи візерунків, орнаментів, які символізували світосприйняття та вірування наших предків. Особливе шанобливе ставлення наших

предків до вишивання пояснювалося не лише тим, що вона відрізнялася неймовірною красою, а й тим, що вона була оберегом для людини, захищала її від нечистої сили та біди.

Перші вишивки на території України з'явилися ще за скіфів. Археологічні розкопки підтверджують, що знайдені на Черкащині фігурки чоловіків, створені ще у VI столітті, в своєму оздобленні мають не тільки структурні особливості українського одягу XVIII-XIX століть, а й елементи давнього орнаменту. Про той самий орнамент розповідав і арабський мандрівник у своїх описах русів, які датуються X століттям.

Орнаменти, візерунки, гама кольорів української вишивки суттєво відрізнялися локально. Варто зазначити, що більшість мотивів для орнаменту українцям подарувала природа. Історично сформувалися такі види орнаментів: геометричний (Гуцульщина, Поділля, Полтава) та рослинний (Буковина, Волинь, Поділля, Побужжя). У зразках, створених переважно майстринями Північної Буковини, трапляються також зображення людей і тварин (зооморфний та антропоморфний види). Хоча така регіональна прив'язка не є остаточною: відомо, що по всій території України були розповсюджені весільні рушники з вишитими птахами і навіть символічно зображеними молодятами.

Найпоширеніші та найбільш шановані давніми українцями кольори – червоний та чорний. Вони вважалися магічними. Червоний свідчив про життєдайну енергію сонця, кохання та радість землі. Чорний колір пращури наділяли магією життєвої сили рідної землі, він уособлював безліч таємних знаків і закликів до родючого ґрунту, що забезпечував урожай і добробут. Білий колір символізував світло і високодуховність українського народу, синій – холод і воду (є дуже часто антиподом червоного), жовтий – символізував свободу і щастя, зелений –ріст і розвиток, прагнення життя і молодості, дужу силу, коричневий у вишивці ототожнювався із засіяною ріллею, а сірий – з рівновагою та здійсненням бажань.

Для кожного регіону України були характерні свої особливості вишивання. Відповідно до історії вишивки широко використовувались різноманітні візерунки, майстрині не боялись експериментувати та збагачувати вишивку кольорами. Серед технік вишивання були поширені гладь та хрестик. Основним матеріалом слугували вовняні нитки, бісер, золоті чи срібні нитки, шовк.

Отже, історія вишивки та її розвитку зберігає в собі ознаки та особливості різних епох, що є важливим джерелом вивчення соціальної структури населення, його етнічної історії та естетичних поглядів та уявлень.

УДК 377.12

Кулик Галина,
студентка, професійно-педагогічний коледж
Глухівського національного педагогічного
університету імені Олександра Довженка
Науковий керівник: Геращенко Неля,
викладач вищої категорії, старший викладач,
професійно-педагогічний коледжу Глухівського національного
педагогічного університету імені Олександра Довженка

ПРОБЛЕМИ ВПРОВАДЖЕННЯ ІНКЛЮЗИВНОЇ ПРОФЕСІЙНОЇ ОСВІТИ

Право на освіту – це право будь-якої людини. За даними Всесвітньої організації охорони здоров'я (ВООЗ), лише 20% народжених дітей умовно вважаються здоровими, інші – або страждають порушеннями психофізичного розвитку, або перебувають у стані між здоров'ям і хворобою.

У зв'язку із цим у рамках програми розвитку освіти відповідно до основних міжнародних договорів у сфері прав людини (Декларації ООН про права людини, Конвенцій ООН про права інвалідів, про права дитини) Україна зорієнтована на формування нового ставлення держави до людей з обмеженими можливостями зокрема, щодо забезпечення права на освіту дітей із особливими освітніми потребами.

Визнання прав та інтересів, потреб, надання допомоги в процесі соціалізації та вибору професійної діяльності є дуже важливим на сучасному етапі розвитку освіти. Тому важливого значення набуває інклюзивне навчання, що передбачає спільне перебування учнів із особливими освітніми потребами з їхніми здоровими однолітками. Інклюзивна освіта – це процес залучення всіх підлітків до освітнього

процесу і соціальної адаптації незалежно від статі, етнічної, релігійної належності, особливостей розвитку і економічного статусу.

Державою передбачено поступовий розвиток інклюзивної освіти. За умови інклюзивного підходу до навчання учні з обмеженими можливостями мають можливість повноцінно навчатись поруч зі здоровими. При такому підході може постати необхідність суттєвих змін у навчальному середовищі.

Усі учні мають навчатися разом у всіх випадках, коли це виявляється можливим, незважаючи на певні труднощі чи відмінності, що можуть виникати між ними. ПТНЗ має враховувати різноманітні потреби своїх учнів, узгоджуючи різні види і темпи навчання.

Професійно-технічна освіта є складовою системи освіти України, яка забезпечує здобуття громадянами професії відповідно до їхніх покликань, інтересів, здібностей, здобувається у професійно-технічних навчальних закладах. Сучасна українська система професійно-технічної освіти перебуває у стані змін. Мова про шляхи розвитку нового становлення до учнів з особливими можливостями здоров'я, інвалідністю з метою змоги реалізувати своє право навчатися нарівні зі своїми ровесниками, в умовах, що враховують їхні особливі пізнавальні потреби.

Ці зміни виражаються, зокрема, у розробленні професійних стандартів, що базуються на компетентності, виробленні програм щодо децентралізації управління професійною освітою, оновленні матеріально-технічного ресурсу навчальних закладів, налагодженні співпраці з роботодавцями [2, с. 7].

Упровадження інклюзивної освіти в професійно-технічних навчальних закладах України є своєрідним тестом на визначення рівня демократичності суспільства, цінностей, на яких базується освітня система, розуміння процесів навчання і викладання, готовності держави інвестувати в майбутнє всіх учнів [2, с. 8].

Але з'являється дуже багато перепон і бар'єрів, що їх умовно можна поділити на такі групи:

Фізичні. Це насамперед ті перешкоди, які існують у будівлях. На сьогодні очевидною є необхідність пандусів для доступу людей з інвалідністю в будівлі, де є сходи.

Інформаційні. Недоступною для осіб з інвалідністю може бути форма подання інформації та її зміст. Наприклад, люди з ослабле-

ним зором не можуть ознайомитися з публікаціями, які надруковані дрібним шрифтом. Програми телебачення без субтитрів або не супроводжуються перекладом мовою жестів, будуть недоступними для тих людей, які не чують. Якщо інформація не супроводжується шрифтом Брайля або іншими відповідними тактильними формами, вона є недоступною для незрячих людей.

Інституційні. До них належать закони, практика, програми, які активно забороняють або не здатні полегшити доступ для людей з інвалідністю.

Ментальні. Можливо, це найбільш уразливі перешкоди, позаяк вони виявляють ставлення соціуму до осіб з інвалідністю. У ряді випадків такі бар'єри існують тільки тому, що багато людей не знають і не розуміють суті проблем людей з інвалідністю. Керівник навчального закладу може вважати, що його заклад архітектурно доступний для людей з інвалідністю, які пересуваються на візках, оскільки при вході є лише пара східців. Але він повинен розуміти, що кожна особистість має право бути незалежною і самостійно (без сторонньої допомоги) заходити до закладу і виходити з нього, коли матиме в цьому бажання чи потребу [1, с. 32].

У більшості навчальних закладів західноєвропейських країн, Канаді та США існує посада «координатор роботи з учнями з особливими освітніми потребами». На наш погляд, кращою є назва «координатор педагогічної підтримки» або «координатор з інклюзії». Такі терміни охоплюють більш широке розуміння підтримки, яка надається й об'єднує проведену училищем роботу, необхідну для учнів, які відчувають труднощі в навчанні, й роботу, необхідну всім учням навчального закладу.

Література:

1.Сергеєва Л. М. Якісна професійно-технічна освіта – соціально вразливій молоді / Л. М. Сергеєва, Н. З. Софій. – К: Арт Економі, 2012. – 168 с.

2.Пащенко О. В. Інклюзивна освіта в умовах професійно-технічного навчального закладу / О. В. Пащенко, І. А. Гриценок, Н. З. Софій. – К. : Арт Економі, 2012. – 184 с.

УДК 373.51

Курильов Дмитро,
студент, Глухівський національний педагогічний
університет імені Олександра Довженка
Науковий керівник: Борисенко Надія,
кандидат педагогічних наук, старший викладач,
Глухівський національний педагогічний
університет імені Олександра Довженка

ДИТЯЧІ ПАЗЛИ ЯК ОБ'ЄКТ ПРОЕКТНОЇ ДІЯЛЬНОСТІ

Основою вивчення змісту програми «Трудове навчання. 5-9 класи» сьогодні є проектний метод. Цікавою та поширеною технологією, яка традиційно вивчається в школі, є технологія обробки деревинних матеріалів. Однією з найдоступніших розвивальних ігор з деревини є пазли.

Пазл – це гра-головоломка, що виглядає як мозаїка, яку потрібно скласти з фрагментів малюнка різної форми. Вони дуже корисні для розвитку мислення та пізнавальних здібностей людини користуються широким попитом споживачів. На думку психологів, гра в пазли сприяє розвитку образного й логічного мислення, довільної уваги, сприйняття, зокрема розрізненню окремих елементів за кольором, формою, розміром і т. д.; вчить правильно сприймати зв'язок між частиною і цілим; розвиває дрібну моторику рук, а також розвиваются не тільки розумові здібності, а й такі якості, як терпіння, зібраність, усидчивість, цілеспрямованість.

Пазли були винайдені в Англії в 1761 році Джоном Спілсбері. Лондонський торговець географічними картами придумав новий навчальний посібник – розрізану географічну карту. Він став наклеювати чорно-білі гравюри географічних карт на розкішну тонку панель з ліванського кедра та червоного дерева і розрізати отриманий сендвіч на дрібні шматки химерної форми. Кожен такий шматочок містив трохи географічної інформації, і, збираючи елемент за елементом потрібні ділянки, учень вивчав географію. Незважаючи на високу ціну (більше місячної заробітної плати промислового робітника), новинка мала величезний успіх.

Зараз існує велика кількість видів і модифікацій пазлів. Складність пазла визначає малюнок, але основною ознакою є кількість елементів — чим їх більше, тим пазл більший і складніший. Класичний розмір

малого пазла — 54 елементи (пазли з такою кількістю елементів та більші (до 260 елементів) призначені для дітей).

На дитячих пазлах зазвичай зображують героїв казок, вигаданих персонажів чи кадри з анімаційних фільмів.

Пазли можна класифікувати за такими критеріями, як:

1) кількість елементів;
2) розміри зібраної картини;
3) типи пузлів;
4) матеріал.

Виконуючи наш проект, ми плануємо виготовляти пазл для дітей 10 – 12 років. Будемо враховувати, що ця іграшка повинна бути виготовлена з натурального і безпечного матеріалу. Також пазли повинні бути цікавими, нести інформаційне навантаження.

Ми обрали деревину липи, пазли у формі карти України, де кожна область буде представлятися окремим елементом пазла.

Отже, пазли є цікавим об'єктом проектування. Правильно спроектовані та виготовлені пазли можуть стати джерелом задоволення і розвиваьної гри, розвивальне завдання пазлів полягає у формуванні образів і уявлень людини. Щоб пазли сприяли розвитку мислення, людина повинна акцентувати увагу на сюжеті картинки, тобто саме на тому, що збирає, а не на рамці або формі шматочків.

УДК 373.5

Кухта Наталія,
магістрантка, Глухівський національний педагогічний
університет імені Олександра Довженка
Науковий керівник: Хоруженко Тетяна,
кандидат педагогічних наук, доцент,
Глухівський національний педагогічний
університет імені Олександра Довженка

СИМВОЛІЧНЕ ЗНАЧЕННЯ ОРНАМЕНТІВ В УКРАЇНСЬКІЙ ВИШИТІЙ СОРОЧЦІ

Одним із обов'язкових модулів програми технологій в 11 класі є «Технологія вишивання (сорочки)». Такий вибір зроблено не випадково, бо вишивання є одним із традиційних видів жіночих ремесел. У розма-

їтті українського декоративного мистецтва художнє вишивання посідає одне із провідних місць. Це улюблений і здавна поширений різновид народної творчості, адже для вишивання використовуються доступні матеріали та інструменти. З глибини віків за кількістю й довершеністю вишитих рушників, сорочок, скатерок, які дівчина підготувала до свого весілля, судили про її працелюбність.

Вишита сорочка – вишиванка відігравала значну роль у побуті української сім'ї. Сорочка – це перший вид одягу, який одягали дитині після народження. Вишитою сорочкою мати намагалася захистити свою дитину, чоловіка, себе і всіх своїх рідних від усього поганого, що може трапитися з людиною. Чим тоншою була сорочка, тим краще, чим більше гарної вишивки було на виробі, тим вагоміший оберіг.

З давніх-давен люди зображали на одязі різноманітні знаки та символи, що виконували захисну та декоративну функції. Традиційно для оздоблення одягу українці використовували орнамент. Насамперед варто зазначити, що більшість мотивів для орнаменту українцям подарувала сама матінка-природа. Орнамент вишивки мав певне значення, згідно з яким його використовували.

Орнамент – це візерунок, побудований на ритмічному чергуванні й поєднанні різних елементів. Відомі різні види орнаментів. За змістом (мотивом) їх поділяють на геометричні, рослинні, зооморфні, антропоморфні, символічні, комбіновані. Кожний з цих орнаментів використовують відповідно до призначення виробу, який оздоблюють. Орнамент може бути розміщений у смузі, у квадраті, в крузі. Рослинні (фітоморфні) орнаменти складаються зі спрощеного зображення рослинних мотивів . Геометричні – з різноманітних ліній, геометричних фігур (трикутників, квадратів, ромбів) тощо. Зооморфні орнаменти – це спрощене зображення птахів, тварин, комах. Антропоморфні орнаменти складаються з спрощеного зображення фігур людей. Символічні орнаменти – це орнаменти з гербами, емблемами, каліграфічні (зображення літер), предметні (зображення атрибутики театрального мистецтва, музичних інструментів, предметів побуту). Комбіновані орнаменти створюють, поєднуючи два або більше видів різних за змістом орнаментів. Не менш важливе значення приділяють українці символіці вишивки, насамперед це: калина - символ роду, дуб – символ сили, мак – символ захисту від зла, лілія - символ жіночності, зірки символізують сталий порядок і гармонію, орнаменти з ромбами – це сильний захисний оберіг, який приносить удачу.

Отже, орнаменти не лише прикрашають вишиту сорочку, але і підкреслюють її розміри, фактуру матеріалу, конструктивні особливості виробу та зумовлюють її символічне значення.

Література:

1. Українська вишивка: Альбом / Т. Кара-Васильєва. – Київ: Мистецтво, 1993. – 264 с.

2. Види орнаментів. Режим доступу: https://disted.edu.vn.ua/courses/learn/827

УДК 7.06:37.687:045

Лемешко Людмила,
аспірантка, Інститут професійно-технічної
освіти НАПН України

ЗНАЧЕННЯ МИСТЕЦЬКИХ ДИСЦИПЛІН У ФОРМУВАННІ ХУДОЖНЬО-ТВОРЧОЇ КОМПЕТЕНТНОСТІ ТЕХНІКІВ-КОНСТРУКТОРІВ ОДЯГУ

Професія техніка-конструктора одягу є творчою й передбачає об'єднання різних видів діяльності, зокрема: модельєра, дизайнера, технолога й конструктора одягу. Фахівці цієї спеціальності повинні відрізнялися широким діапазоном не лише професійних знань, але й інших, зокрема з історії моди, психології спілкування, культурології тощо. Майбутні техніки-конструктори одягу мають володіти гнучким мисленням, творчим підходом до вирішення нагальних проблем, здібностями до організаційної, управлінської та науково-дослідної роботи [2, с. 102]. У професійній діяльності українців особливе місце завжди посідало мистецтво, що зумовлюється їхніми ментальними та індивідуально-психологічними особливостями [1, с. 74]. Це також важливо враховувати у процесі організації професійної підготовки майбутніх техніків-конструкторів одягу. Таким чином, на розвиток художньо-творчої компетентності цих фахівців упливає безліч факторів, головними з яких є специфіка підготовки і певний набір навчальних дисциплін.

Пропонуємо аналіз змісту стрижневих дисциплін у системі професійного навчання техніків-конструкторів одягу з урахуванням їх упливу на процес формування художньо-творчої компетентності.

Рисунок – основа пізнання будь-якої композиції. К. Брюллов уважав, що рисунок є основою образотворчого мистецтва. Тому оволодіння мистецтвом рисунка як основою реалістичного зображення дійсності є початковим етапом професійної підготовки майбутніх техніків-конструкторів одягу. Рисунок охоплює широке коло навчальних і виховних моментів – розумового, морально-вольового, естетичного значення, що пробуджують і розвивають художнє бачення, естетичні почуття, стимулюють розвиток творчого початку, активізують допитливість, кмітливість, творчу уяву, креативність, сприяють розвитку сенсорних та моторних умінь і навичок.

Щоб навчитися виразно і правильно зображати реальні форми предметів на площині чи створити власну гармонійну композицію, необхідно добре засвоїти образотворчу грамоту й використовувати її на практиці – рисувати з натури, а також по пам'яті та за уявою. Навчання рисунка – це вирішення взаємопов'язаних задач: розвиток здорового сприйняття, спостереження; порівняння між собою предметів і явищ; визначення подібності й розбіжності; виділення предметів за формою, кольором, фактурою; осмислення побаченого.

Рисунок, як найбільш швидкий і потужний засіб вираження творчої думки, дає спеціалісту змогу одразу вносити до творчого задуму необхідні зміни, наочно ілюструвати особливості композиції. Він поєднує майже всі сторони відтворення предметного світу – об'ємне і просторове моделювання, точні пропорції, правдиві рухи.

Зміст професійної підготовки майбутніх фахівців має спиратися на компетентнісний підхід, забезпечуючи розвиток творчості майбутніх фахівців [6, с. 292–293; 7, с. 10–11]. В основу змісту покладено також принципи: від простого до складного, від елементарної вправи – до складної комбінації; від дійсності через мистецтво до життя; єдність навчальної (пізнавально-репродуктивної) та творчої діяльності; систематичний розвиток у студентів здатності сприймання художнього образу в мистецтві та житті й посильного відтворення його в самостійних творчих роботах [4, с. 6].

Предмет «Живопис» посідає одне з основних місць з-поміж навчальних дисциплін для студентів зазначеної спеціальності. Живопис – вид образотворчого мистецтва, а реалістичне образотворче мистецтво

– це мистецтво життєвої правди. Воно основане на глибокому зв'язку з життям, з його проблемами, з тими почуттями, що виникають у людини в момент контакту з навколишнім світом. Від самого народження образотворче мистецтво несе правдиве зображення реального світу і є естетичним кредо художника. У XIX столітті цей естетичний закон визначив Н. Г. Чернишевський: «Прекрасне – і є життя».

Твори, в яких показ живих, реалістичних форм є основою образотворчої мови, пережили століття й донині потужно на нас упливають, тому що така художня мова дає змогу зазначити в глибини людської особистості, передати характер людей і найтонші рухи її душі. Закони художньої реалістичної грамоти ввійшли в нашу свідомість так сильно, як увійшли в нашу мову правила граматики.

Реалістичний метод досягнення виразності в живописному мистецтві не допускає деформацій і схем. Сила його впливу в тому й полягає, що він керується життям, безмежно багатогранним, невичерпно багатим.

Мета курсу живопису для техніків-конструкторів: дати майбутньому спеціалісту основні знання й навички з питань живопису, розвинути їхні творчі можливості, ознайомити з методами виконання живописних робіт, ознайомити з матеріалами й обладнанням, навчити працювати з натурою, добре знати теорію дисципліни, володіти навичками роботи в різних видах і жанрах живопису, вміти працювати в різноманітних художніх техніках і матеріалах. Усе це має досягатися практичними вправами. Уся система завдань покликана закласти основи образотворчої грамоти, сприяти утвердженню професійних навичок виконання ескізів, довготривалих робіт, різноманітних за складністю [3, с. 3].

Побудова живописного зображення здійснюється на основі грамотного рисунка й вимог композиції. Здобуті знання і вміння закріплюються й розвиваються у процесі самостійної роботи студентів. Високі вимоги повинні ставитися й до використання живописних матеріалів і виконання живописних робіт.

На основі засвоєння знань законів живопису, оволодіння культурою використання кольору й форми студент набуває навичок, що дають можливість кваліфіковано вирішувати творчі завдання.

Головна мета вивчення таких дисциплін – це формування художньо-творчої компетентності, а саме сприяння розвитку творчого неординарного мислення майбутніх техніків-конструкторів одягу та набуття практичних навичок для створення власних довершених, гармонійних композицій.

Отже, основними завданнями цих дисциплін є: систематизація і розширення як теоретичних, так і професійно-практичних знань та навичок; оволодіння методами творчого пошуку та засвоєння принципів творчої діяльності, спрямованої на створення нових композицій; набуття навичок знаходження альтернативних підходів до втілення задуму, аргументування прийнятих рішень; формування вмінь інноваційного характеру, навичок проектної, технологічної та організаційної діяльності; набуття досвіду застосування та продукування нових знань для розв'язання професійних завдань; формування дизайнерського мислення, розвиток художніх здібностей, естетичного смаку та креативності.

Література:

1.Єршова Л. Трансформація виховного ідеалу в Україні (XIX – початок XX століття). Київський, Одеський, Харківський навчальні округи. Житомир: Євенок О. О., 2015. – 642 с.

2.Лемешко Л. Ю. Формування художньо-творчої компетентності техніків-конструкторів одягу як проблема професійної педагогіки. Л. Ю. Лемешко. Наук. вісник Інст.професійно-технічної освіти НАУП України. – 2018. – №16. С. 100-104. Режим доступу: https://doi.org/10.32835/2223-5752/2018.16.100-104

3.Лемешко Л. Ю. Живопис: Курс лекцій. [Електронний ресурс]/ Л.Ю. Лемешко. – Біла церква, 2011. – 98 с. Режим доступу: http://5fan.ru/wievjob.php?id=48008

4.Лубянська Л. П. Дизайн зачісок: навчальний посібник для професійної підготовки студентів у вищих навчальних закладах мистецького профілю/ Л. П. Лубянська Київ, 2010. – 216 с.

5.Однорог Г. В. Теоретичні засади формування ключових компетентностей учнів у закладах професійної освіти засобами інтерактивних технологій / Г. В. Однорог // Наук. вісник Інст.професійно-технічної освіти НАУП України. – 2018. №16. – С. 104 – 108. Режим доступу: https://doi.org/10.32835/2223-5752/2018.16.104-108

6.Радкевич В. О. Моделювання одягу : підручник для учнів ПТНЗ. / В.О. Радкевич. – К. : Вища шк., 2000. – 483 с.

7.Радкевич В. О. Компетентнісний підхід до забезпечення якості професійної освіти і навчання. Науково-методичне забезпечення професійної освіти і навчання : матеріали Всеукр. (звіт.) наукр.-практ. конф. (23 березня 2012 р., м. Київ) / За заг. ред. В. О. Радкевич. – К., 2012. – Вип. 1. – С. 9 – 15.

Лисенко Віктор,
студент, Глухівський національний педагогічний
університет імені Олександра Довженка
Науковий керівник: Марченко Станіслав,
кандидат педагогічних наук, старший викладач, Глухівський
національний педагогічний
університет імені Олександра Довженка

ВИКОРИСТАННЯ САПР ПРИ ПРОЕКТУВАННІ ВИРОБІВ У НАВЧАЛЬНИХ МАЙСТЕРНЯХ

Ми живемо в епоху науково-технічного прогресу, який впливає на всі сфери людської діяльності, починаючи від розваг і закінчуючи використанням автоматизованого виробництва. Усе це не накладає відбиток на функції людини в праці. За життя одного покоління змінився цілий ланцюжок підготовки технічної документації. Раніше конструктор креслив олівцем прообраз креслення майбутньої деталі, іноді виконаний не надто ретельно, потім копіювальниці тушшю за допомогою рейсфедерів креслювали на кальці креслення цієї деталі, яке копіювалося, і так технічна документація доходила до безпосереднього виробника. Довгий і архаїчний шлях підготовки документації на виготовлення різноманітних виробів сьогодні повсюдно заміняють системи автоматизованого проектування. У школах є реальна можливість підготовки учнів до життя й праці на заняттях технології з урахуванням цих тенденцій у проектно-конструкторських процесах. Оснащеність освітніх установ комп'ютерною технікою зростає, процес упровадження ЕОМ у практику загальноосвітньої школи незворотний, тому все залежить по суті від двох факторів – компетентності самого вчителя та наявності комп'ютерної техніки з відповідним програмним забезпеченням.

Наявність комп'ютера в майстерні дозволяє вирішувати кілька важливих завдань. Це насамперед більш ефективна (порівняно із традиційною) можливість виконання креслень виробів у строгій відповідності до ЕСКД. Але тут виявляються необхідними знання з інформаційних технологій, отримані студентами раніше. У студентів з'являються навички з моделювання, які, як показує досвід використання ЕОМ у технології, застосовні під час конструювання

й проектування об'єктів, які предметно ще не існують, а є поки лише продуктом інтелектуальної діяльності студентів та безпосередньо у процесі виготовлення. І нарешті, це продуктивний навчальний процес, спрямований на перспективу, тому що важко собі уявити повернення до традиційного кульмана, виконання креслень вручну. Якщо якість зображення на звичайних кресленнях багато в чому залежить від гостроти зору й майстерності виконавця, то друкувальні пристрої викреслюють високоякісні лінії й тексти незалежно від індивідуальних здібностей людини.

Таким чином, застосування систем автоматизованого проектування під час проектування та виготовлення виробів у навчальних майстернях не тільки активізує розумову діяльність студентів, розбудовує просторову уяву й образне мислення, але й підводить їх до розуміння досягнень і перспектив сучасної науки і техніки.

Сучасна автоматизація проектування і виробництва заснована на комплексному використанні комп'ютерного моделювання. Застосування електронних моделей забезпечує не тільки прискорення процесів розроблення нових виробів, але й підвищує якість за рахунок зниження помилок і зростання точності в розрахунках.

Одним зі шляхів використання комп'ютерних технологій у трудовому навчанні є створення конструкторської документації на виріб, адже за допомогою комп'ютера можна підготувати якісну документацію, витративши менше часу і зусиль. У ході проектування доводиться часто змінювати конструкцію виробу, що призводить до зміни конструкторської документації. Комп'ютер дозволяє швидко вносити ці корективи без втрати якості.

Тривимірне моделювання надає широкі можливості для вчителя технологій, адже воно дозволяє побачити готовий виріб на стадії проектування (за традиційною технологією, готовий виріб можливо тільки уявити). Це дозволяє оцінити виріб із позиції пропорційності форми та розмірів, дібрати відповідний колір, продемонструвати процес складання виробу, створити засоби навчання.

За готовою тривимірною моделлю за лічені хвилини можна побудувати креслення будь-якої складності з використанням різноманітних розрізів і перетинів. Також тривимірне моделювання можна використовувати під час презентації творчих проектів, що дозволяє зробити презентацію більш яскравою та цікавою.

Зі сказаного можна зробити висновок, що використання систем автоматизованого проектування при підготовці майбутніх учителів технологій у навчальних майстернях дозволяє:

- продемонструвати готовий виріб;
- показати, з яких деталей складається виріб;
- продемонструвати процес функціонування виробу;
- продемонструвати послідовність складання виробу.

Також можна використовувати двовимірні зображення, створені в системах автоматизованого проектування, під час виготовлення плоских виробів, наприклад, іграшки-шнуровки, різноманітних розгорток тощо.

Створені зображення двовимірних деталей легко роздрукувати і виготовити з них шаблони шляхом вирізання за контуром.

Перевага двовимірних зображень, створених у САПР, полягає в тому, що можна зробити будь-яку кількість копій без втрати якості зображення, можна з легкістю дібрати відповідний масштаб та знайти центри отворів.

Отже, можна зробити загальний висновок про те, що використання систем автоматизованого проектування в навчальних майстернях при підготовці майбутніх учителів технологій розкриває широкі можливості для організації навчального процесу, серед яких можна виділити:

- підвищує зацікавленість учнів трудовим навчанням;
- підвищує якість створеної конструкторської документації під час розроблення проектів або виготовлення виробів;
- допомагає зробити презентації більш інформативними та цікавими;
- дозволяє створити інноваційні засоби навчання;
- дозволяє використовувати отриманий результат у подальшій діяльності вчителя в ході підготовки та при проведенні занять з трудового навчання.

Література:

1.Компьютерное моделирование и автоматизация технологических процессов в машиностроении : уч. пособ. / Б. В. Бондин, Р. М. Лысак, Н. В. Носов , А. А. Черепашков. Самара: Самар. гос. техн. ун-т, 2008. 91 с.

2.Буйницька О. П. Інформаційні технології та технічні засоби навчання: навч. посіб. Київ: Центр учбової літератури, 2012. 240 с.

3.Дудкина И. М. Системы автоматизированного проектирования: учебное пособие. Ростов-на-Дону: Ростовский государственный университет путей сообщения, 2007. 135 с.

УДК 373

Малиш Галина,
студентка, професійно-педагогічний коледж
Глухівського національного педагогічного
університету імені Олександра Довженка
Науковий керівник: Сєврюкова Валентина,
викладач спецдисциплін,
Професійно-педагогічний коледж
Глухівського національного педагогічного
університету імені Олександра Довженка

МЕТОДИКА ПІДГОТОВКИ МАТЕРІАЛІВ ДО ТВОРЧИХ КОНКУРСІВ З ВИГОТОВЛЕННЯ ГОЛОВНИХ УБОРІВ СЛОБОЖАНЩИНИ

На сучасному етапі розвитку суспільства одним з вагомих завдань для розвитку творчих здібностей студентів та їх інтересів є гурткова робота.

Роботу з підготовки до творчих конкурсів здійснює дизайн-студія «Від малюнка до готового виробу». До складу групи належать на добровільних засадах студенти, зацікавлені в підготовці до творчих конкурсів. На даному етапі група працювала над темою старовинних головних уборів Слобожанщини.

Методика роботи передбачає особливості виготовлення головних уборів, їх призначення, історію. Головні убори студенти виготовляють у різних техніках. Результатом роботи є подіум, участь у різних конкурсах, виставках.

Група має план роботи, протоколи засідань.

Сама назва предмета – «головний убір» говорить про те, що він призначений для оздоблення голови. Слово «оздоблення» тут має два значення: по-перше, під головний убір убирається волосся, по-друге, головними уборами прикрашаюсь голову.

Хустка — шматок тканини або в'язаний трикотажний виріб, переважно квадратний, який пов'язують на голову, шию, накидають на плечі. Образ українського фольклору.

Хустки свідчили про рівень достатку родини. Заможні жінки зазвичай купували дорогі шовкові та вовняні хустки. Про коштовність хусток свідчить той факт, що за польської влади на Західній Україні чоловік повинен був десять днів працювати аби купити своїй дружині хустку. У тому чи іншому вигляді хустка була присутня у традиційному вбранні більшості народів світу.

Нині хустки залишаються частиною вбрання або аксесуаром до нього як для жінок, так і, у деяких формах, для чоловіків.

Слобожани у XIX ст. пов'язували вузеньку й довгу білу хустку — нахраму. Особливо ж були поширені різноманітні барвисті хустки та під шальники з торочками чи бахромою. Будучи елементом народного вбрання, хустка використовувалась замість намітки як обов'язковий головний убір заміжньої жінки. Вбиралися в неї також незаміжні дівчата взимку, під палючим сонцем та в деяких регіонах пов'язували її як начільну пов'язку.

Хустку носили на всій території України. Улітку — полотняну або куповану ситцеву (вибійчану, мережану, вишиту), взимку — домоткану або фабричну вовняну.

Хустка була маркером соціального стану жінки. Молодиці носили білі або яскраві хустки, старші жінки – темні, вдови — чорні. Незаміжні дівчата часто вив'язувались вінкоподібно.

На Слобажанщині білі полотняні хустки вишивали гладдю червоною та синьою заполоччю.

Широко використовували хустки у весільному обряді.

Під час сватання дівчина дарувала по хустці старостам і пов'язувала хлопцеві, якщо давала згоду на шлюб. Нареченому молода дарувала хусточку, виткану та вишиту власноруч. На початку XX століття на цій хусточці подекуди в кутах були вишиті монограми нареченого у віночках. У деяких місцевостях обряд заручин називали «хустки» (в інших — «дання рушників», «брання рушників», «рушники»). Дання рушників і хусток було, в певному розумінні, священною жертвою одного роду іншому і повинно було сприяти зближенню родів. Після «хусток» дівчина не могла відмовитись від весілля, тому що це був великий сором.

Під час ритуалу обдаровування молодята брали подарунки і гроші через хустку. Коли батьки частували молодих, вони подавали їм чарку, обгорнену хусточкою. За народними віруваннями ці предмети могли нанести молодій парі порчу, а хустка повинна була забезпечити захист від неї.

Перед розлукою дівчина дарувала хустину коханому на знак любові та вірності.

Перед початком будівництва хати перев'язували хустками руки майстрів. На хрестинах перев'язували руки кумам і священикові.

Очіпок (очепок, чепець, чіпець, каптур, капор, чепак, керпа) – обов'язковий головний убір заміжніх жінок у стародавній Україні. Розрізняють твердий очіпок шився на зразок шапки, на підкладці та м'який очіпок (чушка), який одягався під твердий очіпок або використовувався як самостійний.

На Слобожанщині жінки носили парчеві очіпки циліндричної форми з вушками. Заміжня жінка знімала очіпок лише перед сном. Повсякденний очіпок, у якому ходили в хаті і коло хати, виготовляли з дешевих матеріалів, тоді як святковий – з дорогих тканин (парчі, плису, тафти, шовку, оксамиту), куплених у місті. Бідніші жінки виготовляли святковий очіпок з полотна, яке рясно вишивали ґарусом.

Жінки у свята поверх парчевого очіпка вив'язували шовкові хустки. Очіпок позаду зав'язувався стрічкою, кінці якої спускалися вздовж спини, як стрічки дівочого кісника. Очіпки шили з невеликими вушками і двома місяцеподібними півколами, які нагадували сідло і тому мали назву «сідласті». Літні заміжні жінки поверх очіпка пов'язували намітку, яка на початок XX ст. практично вийшла з ужитку. У будні вдягали капор – прошитий на ваті очіпок з ситцю, овальної форми, зверху сплюснутий і прикрашений складками. До голови його притягували двома широкими стрічками, які обвивали голову і зав'язувалися на чолі.

Ходити з непокритою головою заміжній жінці вважалося тяжким гріхом. За народними уявленнями, простоволоса заміжня жінка накликала неврожай, хвороби та пошесті.

Дівчата на Слобожанщині носили вінки, а вони, у свою чергу діляться на:

- віденки-шнури: мали вигляд тоненької яскравої стрічки;
- вінки площинні: робили на картонній основі й мали циліндричну форму. На неї й нашивали зібрані у дрібну складку стрічки в кілька рядів;

- вінки кручені: виготовляли з живих квітів (чорнобривців, васильків, маку, жоржини, барвінку) і штучних (воскових чи паперових), прикрашали сусальним золотом, прикріплювали барвистості, стрічки.

Якщо дівчина збиралася одружуватися, то поверх лопотушки — широкої стрічки, прикрашеної квітами з вузеньких стрічок, одягали два вінки з квітів, один поверх іншого.

Під час проектування студенти набувають досвід використання знань при вирішенні так званих некоректних завдань, коли немає готового відомого рішення, таким чином, є можливість набути досвіду творчості, тобто фантазування, комбінування і модернізації відомих рішень для досягнення результату.

Література:

1.Бойко А. М., Титаренко В. П. Український рушник: засіб національного виховання і витвір народного мистецтва (на прикладі виховання Полтавського вишиваного рушника): навчально-методичний посібник / А. М. Бойко, В. П. Титаренко. – Полтава : Верстка, 1998. – 720 с.

2.Кара-Васільєва Т. В. Українське народне вишивання / Т. В. Кара-Васільєва. – К. : Либідь, 1996. – 210 с.

3.Полная энциклопедия женских рукоделий: Пер. с франц. – М. : «Восхождение», 1993. – 608 с.

Марченко Станіслав,
кандидат педагогічних наук, старший викладач, Глухівський національний педагогічний університет імені Олександра Довженка

ЗМІСТ, ФОРМИ Й МЕТОДИ ПІДГОТОВКИ МАЙБУТНІХ УЧИТЕЛІВ ТЕХНОЛОГІЙ ДО ПРОЕКТНОЇ ДІЯЛЬНОСТІ

Проектна діяльність є частиною перетворювальної діяльності, що становить основу технологічної культури. Оволодіння методикою й системою проектного методу навчання можливо тільки при належному рівні сформованості в майбутніх учителів технологій проектно-технологічних знань, умінь і навичок, досвіду проектної діяльності й професійно-важливих якостей особистості. Досягти цього

рівня неможливо без систематичної й цілеспрямованої участі в процесі проектної діяльності при навчанні у ЗВО [4].

Підготовка майбутніх учителів технологій до проектної діяльності містить у собі зміст і широкий спектр методів і форм навчання.

Зміст навчання визначається, насамперед, загальною метою, у якій виражена основна вимога до результату навчання. Виходячи з того, що проектна діяльність здійснюється в чотири етапи, на кожному з них вирішуються певні завдання й виконуються ті або інші дії й операції. Отже, зміст підготовки до проектної діяльності можна умовно розділити на чотири частини: зміст, пов'язаний з організаційно-підготовчим етапом; зміст, пов'язаний з конструкторським етапом; зміст, пов'язане з технологічним етапом; зміст, пов'язане із заключним етапом.

Таким чином, зміст підготовки майбутніх учителів технологій до проектної діяльності буде становити систему проектно-технологічних знань, умінь, навичок, а також професійно важливих якостей особистості, що дозволяють успішно вирішувати завдання на вибір, обґрунтування проекту, його якісному виконанню й аналізу.

Під структурою підготовки майбутніх учителів технологій до проектної діяльності слід розуміти систему проектно-технологічних знань, умінь і навичок, що характеризують сформованість досвіду проектної діяльності, а також емоційно-ціннісних відносин до проектної діяльності, втілених у професійно-важливі якості особистості майбутнього вчителя технологій [2].

На основі структури підготовки до проектної діяльності можна сформулювати завдання, вирішення яких обумовить успішність цього процесу. Основними завданнями підготовки є:

- оволодіння системою наукових проектно-технологічних знань, що становлять теоретико-методологічну основу проектної діяльності;
- розвиток проектно-технологічних умінь і навичок;
- формування досвіду проектної діяльності;
- формування емоційно-ціннісного відношення до проектної діяльності як основної дидактичній одиниці технологічної освіти.

При вивченні майбутніми вчителями технологій технологічних і творчо-конструкторських дисциплін можуть бути використані як традиційні методи (вербальні, демонстрації, спостереження, вправ), так і нетрадиційні методи (синектика, морфологічний аналіз, метод мозкової атаки, організаційно-діяльнісна гра, метод фокальних об'єктів, функціонально-вартісний аналіз і ін.) [1]

Розглянемо доцільність використання різних методів навчання в співвідношенні з етапами проектної діяльності.

На підготовчому етапі, крім вербальних методів (розповіді, пояснення), використовуються методи демонстрації зразків раніше виконаних проектів, мозкового штурму, синектики. Досить ефективним прийомом навчання на цьому етапі є розробка «зірочки обмірковування», тобто схематичного зображення складових етапів творчого проекту. Також проводяться маркетингові дослідження, що дозволяють оцінити потреба й економічну доцільність у проектуванні того або іншого виробу. При цьому припустимо використовувати ділові ігри. Попередні економічні розрахунки собівартості проектованого виробу можна здійснити за допомогою методу функціонально-вартісного аналізу. Для визначення форми виробу й найбільш підходящих матеріалів можна використовувати метод морфологічного аналізу й складання морфологічних матриць. З метою аналізу об'єкта проектування може бути використаний метод фокальних об'єктів, який добре тренує проектно-технологічне мислення й уяву.

На технологічному етапі основним методом навчання проектної діяльності виступає метод вправ, за допомогою якого відпрацьовуються дії й прийоми виконання окремих операцій по створенню виробу. Тут використовується метод інформаційної підтримки шляхом демонстрації ескізів, схем, креслень, технологічних карт і операцій, прогресивних технологій.

На підготовчому, конструкторському й технологічному етапах раціональним і ефективним методом навчання є лабораторно-практичні роботи. У ході їх виконання вивчаються відомості, що охоплюють практично всю систему способів обробки конструкційних матеріалів. Також проводяться спеціальні вправи для відпрацьовування різних способів і прийомів.

На заключному етапі проектної діяльності проводиться контроль і випробування виробу, коректування проекту, підготовка до захисту, захист творчого проекту. При цьому використовуються методи інформаційної підтримки, організаційно-діяльнісні ігри, демонстрації, проведення конкурсів творчих проектів.

Таким чином, на основі визначених змісту, форм і методів підготовки майбутніх учителів технологій до проектної діяльності, можна зробити висновок, що для ефективної організації даного процесу необхідні наступні організаційно-педагогічні умови:

• удосконалювання системи керування підготовкою майбутніх учителів технологій до проектної діяльності;

• наявність необхідної й оптимально функціонуючої навчальної матеріально-технічної бази;

• постійне підвищення проектно-технологічної компетентності викладачів вузу.

Література:

1.Волошина Т. А. Використання нетрадиційних форм навчання для розвитку творчих здібностей. Трудова підготовка в сучасній школі. 2013. № 4. С. 23–29.

2.Пелагейченко М. Л. Організація проектної діяльності майбутніх учителів трудового навчання. Трудова підготовка в сучасній школі. 2012. № 4. С. 4–8.

3.Полат Е. С., Бухаркина М.Ю. Современные педагогические и информационные технологии в системе образования : учеб. пособ. для студ. Вузов. Москва : Академия, 2008. 365 с.

4.Проектно-технологічна діяльність учнів на уроках трудового навчання: теорія і методика: монографія / Бербец В.В. та ін.; за ред. О.М. Коберника. Київ : Науковий світ, 2003. 292с.

УДК 373.5.035:172.12:[62)64-057.874

Мелешко Оксана,
магістрантка, Полтавський національний
педагогічний університет імені В. Г. Короленка
Науковий керівник: Цина Андрій
доктор педагогічних наук, професор,
Полтавський національний педагогічний
університет імені В. Г. Короленка

МЕТОДИ ФОРМУВАННЯ ГРОМАДЯНСЬКОЇ ВІДПОВІДАЛЬНОСТІ УЧНІВ 5 КЛАСУ ЗАСОБАМИ ТРУДОВОГО НАВЧАННЯ

Соціальне замовлення, згідно з Концепцією Нової української школи [4] вимагає від системи освіти здійснення підготовки активної, конкурентоспроможної особистості, компетентної у розв’язанні

життєвих, професійних проблем, готової до виконання громадянських обов'язків, відповідальної за власне благополуччя і розвиток своєї країни. З огляду на це важливим стає формування громадянської відповідальності учнів протягом навчання у загальноосвітньому навчальному закладі.

Міністерство освіти і науки України разом із небайдужою громадськістю та освітянами здійснило оновлення навчальних програм трудового навчання для учнів 5–9 класів, увівши чотири наскрізні тематичні лінії для формування ключових і предметних компетентностей, зокрема і «громадянську відповідальність» [8].

Проблемі формування громадянської відповідальності учнів присвячені роботи вітчизняних дослідників І. Голіної, С. Іконнікової, Л. Кияшко, В. Лісовського, А. Макаренка, Ю. Молчанової, О. Овчарук, Л. Паращенко, Н. Протасова, В. Сухомлинського та ін. Результати цих досліджень дають змогу визначити феномен формування громадянської відповідальності як інтегративний вияв низки її складових, пов'язаних із особливостями освітньої діяльності (просуспільно активна життєва позиція; самостійність, наполегливість, самоаналіз, самоконтроль та самоорганізація у суспільних відносинах; виконання громадянських норм і цінностей; чесність; готовність відповідати за власні вчинки; привласнення норм і принципів суспільної моралі; національна і планетарна свідомість). Водночас питання на рівні універсальної наукової та дієвої системи методів формування громадянської відповідальності учнів у трудовому навчанні досі залишалося відкритим.

Мета статті – на основі всебічного наукового аналізу обґрунтувати цілісну систему методів формування громадянської відповідальності у трудовому навчанні учнів 5 класу. Для досягнення поставленої мети використано метод систематизації теоретичних та емпіричних даних для обґрунтування методів формування громадянської відповідальності учнів.

Розвиток громадянської відповідальності учнів 5 класів нами проаналізовано на рівні, визначеному навчальною програмою предмета «Трудове навчання 5–9 класи»: навчання школярів розуміння громадянських норм і цінностей [8]. Учнів 5 класів програма з трудового навчання орієнтує на визначення у співпраці з учителем та іншими учнями алгоритму взаємодії для вирішення практичних соціально значущих завдань чи проектів.

Навчання школярів 5 класів розуміння громадянських норм і цінностей здійснювалося нами на засадах концепції А. Макаренка щодо участі школярів у *соціально значущих видах діяльності*, спрямованих на виховання у колективі і через колектив відповідальності як сильного почуття, емоційного переживання особистістю свого громадянського обов'язку [2]. На формування в учнів розуміння необхідності виконання громадянських норм і цінностей спрямований розділ *«Права, обов'язки та правила у навчальній майстерні»* [3; 6]. У співпраці з учителем, працюючи в команді, школярі розробляють правила внутрішнього розпорядку роботи у майстернях для забезпечення їхніх прав і відповідальності за ухвалені спільні рішення щодо виконання обов'язків. Перелік запропонованих прав і обов'язків розглядається групами учнів з вибором шляхом голосування п'яти основних правил і обов'язків, яких будуть дотримуватися всі в майстерні. Їх можна написати, підписати від імені кожного учня та розмістити на видному місці у майстерні. Так учні 5 класу визначають у співпраці з учителем та іншими учнями алгоритм взаємодії в майстерні, вчаться працювати в команді, цінувати і поважати думку інших, усвідомлюють, що їхню думку цінують, розуміють необхідність дотримання правил безпечної праці та організації робочого місця в майстернях.

Привласнення школярами норм і принципів суспільної моралі ми намагалися здійснювати на концептуальних засадах формування відповідальності особистості у контексті *виховання її громадянськості та морально-духовної ціннісної спрямованості*, втілених у виховній системі В. Сухомлинського [7]. Формуванню в п'ятикласників розуміння необхідності виконання норм і принципів суспільної моралі сприяло застосування методу *«Інсценування»* [1; 5]. Пояснення основних характеристик прав людини, усвідомлення їхньої важливості у повсякденному житті здійснювалося за отриманим учнями текстом з описом характеристик прав людини шляхом їх інсценізації. За допомогою пантоміми (без слів) учасники команд мають зобразити основні характеристики прав людини, тобто відповісти на запитання «Що таке права людини?». У результаті учні дізнаються про основні характеристики прав людини, усвідомлюють важливість прав людини у повсякденному житті.

Кожен із розглянутих методів має специфічну спрямованість на розвиток певних складових громадянської відповідальності, водночас певним чином впливаючи й на розвиток інших її компонентів.

Перспективним напрямом подальших досліджень уважаємо вивчення методів формування громадянської відповідальності учнів 6–9-х класів на уроках трудового навчання. Результатом цього стане створення задекларованої Національною доктриною розвитку освіти України у XXI столітті системи виховання свідомих громадян – патріотів і професіоналів.

Література:

1.Громадянська відповідальність: 80 вправ для формування громадянської та соціальної компетентностей під час вивчення різних шкільних предметів. 5–9 класи : посібник для вчителя / М. Рафальська, О. Боярчук, Н. Герасим та ін. – Київ, 2017. – 136 с.

2.Макаренко А. С. Методика виховної роботи / А. С. Макаренко. – Київ : Рад. школа, 1990. – 336 с.

3.Навчання демократії : збірник практичних занять з освіти дітей для демократичного громадянства та освіти з прав людини [Електронний ресурс] / Р. Голлоб, П. Крапф; пер. з англ. та адаптація Н. Г. Протасової. – Том 6. – Режим доступу: http://www.living-democracy.com.ua/textbooks/volume-6/ - Назва з екрана.

4.Нова українська школа : концептуальні засади реформування середньої школи [Електронний ресурс]. – Режим доступу: http://mon.gov.ua/%D0%9D%D0%BE%D0%B2%D0%B8%D0%BD%D0%B8%20 2016/12/05/konczepcziya.pdf - Назва з екрана

5.Посібник з освіти в галузі прав людини за участі молоді «Компас» [Електронний ресурс]. – Режим доступу : http:www.coe.int/uk/web/compass/where-do-you-stand- Назва з екрана.

6.Посібник з освіти дітей правам людини «Компасіто» [Електронний ресурс]. – Режим доступу: http:www.eycb.coe.int/compasito/ru/chapter_4/4_37/asp - Назва з екрана

7.Сухомлинський В. О. Вибрані твори : в 5 т. / В. О. Сухомлинський. – К. : Рад. Школа, 1977. – Т. 4. – 640 с.

8.Трудове навчання. 5-9 класи: практ. посібник для вчителів / С. М. Дятленко, Р. М. Лещук, О. Ю. Медвідь; упоряд. С. М. Дятленко; за заг. ред. А. І. Терещука. – Х. : Ранок, 2017. – 128 с.

УДК 796.071.4

Мосейчук Юрій,
доктор педагогічних наук, доцент,
Чернівецький національний
університет імені Юрія Федьковича
Курнишев Юрій,
кандидат педагогічних наук, викладач
Чернівецький національний
університет імені Юрія Федьковича
Кожокар Марина,
кандидат педагогічних наук, викладач,
Чернівецький національний
університет імені Юрія Федьковича

СУТЬ ОСОБИСТІСНО-ДІЯЛЬНІСНОГО ПІДХОДУ ДО ПРОФЕСІЙНОЇ ПІДГОТОВКИ МАЙБУТНЬОГО ВЧИТЕЛЯ ФІЗИЧНОЇ КУЛЬТУРИ

О. Попова і А. Губа зазначають, що особистісно-діяльнісний підхід є плідним методологічним підходом до вивчення педагогічних явищ, процесів. Він сприяє забезпеченню розвитку й саморозвитку особистості учня, виходячи з виявлення його індивідуального неповторного суб'єктивного досвіду, здібностей, інтересів, ціннісних орієнтацій, можливостей реалізувати себе в пізнанні, навчальній діяльності, поведінці. Реалізація цього в дослідно-експериментальних дослідженнях дає можливість педагогу експериментатору дійти висновків щодо правильності зробленого в дослідженні припущення, визначити ступінь впливу того чи іншого типу й виду діяльності на рівень досліджуваних якостей особистості учня, вихованця.

Особистість не може самовизначитися без діяльності, оскільки вона охоплює й ті якості, які отримуються і виявляються в процесі взаємодії з усією навколишньою дійсністю. Діяльність поступає як найважливіша форма активності особистості, що організує і здійснює її буття, а також як один з провідних способів існування особистості.

Учені часто розглядають окремо діяльнісний і особистісний підходи. Так, поширення в наукових дослідженнях отримав діяльнісний

підхід (О. Леонтьєв, С. Рубінштейн), головне значення якого полягає в тому, що він є основою розуміння «розвитку» як якісного перетворення в системі, що приводить до принципово нового її устрою і способу функціонування. Цей факт обумовлює необхідність реалізації підходу в педагогічних дослідженнях.

Уявлення про соціальну, діяльнісну і творчу суть людини як особистості в широкому сенсі утверджує в педагогіці особистісний підхід. Він означає орієнтацію при конструюванні й здійсненні педагогічного процесу на особистість як на мету, суб'єкт, результат і головний критерій його ефективності, вимагає визнання унікальності особистості, її інтелектуальної і моральної свободи, права на повагу, відбиваючи тим самим головний орієнтир гуманістичної парадигми. У межах цього підходу передбачається, що і педагоги, і учні ставляться до кожної людини як до самостійної цінності, індивідуальності, а не як до засобу для досягнення своїх цілей; це вимагає персоналізації педагогічної взаємодії і адекватного залучення до цього процесу особистого досвіду.

Є. Бондаревська і В. Сєріков [1; 2] розуміють особистісний підхід як певний стиль спілкування всіх учасників освітнього процесу; як один з пояснювальних принципів, що допомагають розвитку фахівця; як спеціальний освітній процес, що забезпечує становлення особистісних функцій майбутнього фахівця. Можна стверджувати, що при підготовці майбутнього вчителя необхідно: вносити ціннісно-сенсові компоненти до змісту навчання; цілеспрямовано формувати професійно значущі особистісні властивості студента; моделювати педагогічні ситуації, які потребуватимуть від студентів особистого способу освоєння досвіду і поведінки; здійснювати диференціацію учнів за їхніми особистісними якостями.

Учені вважають, що особистісний підхід орієнтує на формування ціннісного ставлення до студента як до людини, враховує, що всі зовнішні педагогічні впливи завжди діють опосередковано, орієнтуючись на внутрішні умови особистості та індивідуальності її психічні і особистісні властивості, спираючись на її активність.

Особистісний підхід спрямований на виявлення можливостей становлення самобутнього особистісного образу, розвиток сутнісних сил майбутнього вчителя, взаємодію його з людьми, природою, культурою, цивілізацією і передбачає дослідження ієрархії цілей особистісного саморозвитку, виділення специфічного змісту освіти, на основі якого

розвиваються особистісні якості й основні складові індивідуальності майбутнього вчителя.

Слід також зазначити, що розвиток особистості вчителя фізичної культури у зв'язку з розвитком його мотиваційної сфери, перегрупуванням ціннісних орієнтацій здійснюється шляхом вирішення діалектичних суперечностей, що є підґрунтям реалізації особистісно-діяльнісного підходу в процесі професійної підготовки вчителя фізичної культури. Саме це є метою особистісно-діяльнісного підходу, необхідного для професійної підготовки вчителя до реалізації цілісного педагогічного процесу виховання фізичної культури особистості школяра.

Зміст підготовки вчителя фізичної культури до професійної діяльності в загальноосвітньому навчальному закладі, тобто до реалізації цілісного педагогічного процесу виховання фізичної культури особистості, ґрунтується нами на розширеному трактуванні змісту педагогічної освіти.

Отже, готовність учителя фізичної культури до професійної діяльності, тобто реалізації цілісного педагогічного процесу виховання фізичної культури особистості школярів, розкрито як складне, якісне, структурно-динамічне утворення, що характеризується певним рівнем спеціальних теоретичних, практичних, мотиваційних цінностей, набутих у результаті виховання, освіти, навчання й інтегрованих у творчу педагогічну діяльність учителя. Ядром готовності вчителя фізичної культури до професійної діяльності є позитивні установки, мотиви й освоєні цінності фізичної культури й вчительської професії. Зазначена готовність охоплює також професійно важливі риси характеру, педагогічні здібності, сукупність професійно-педагогічних знань, навичок і умінь, певний досвід їх застосування на практиці.

У структурі готовності до професійної діяльності майбутнього вчителя фізичної культури виділяємо мотиваційний, теоретичний та практично-творчий компоненти, кожен з яких має специфічні цільові функції і в цьому сенсі – відносно самостійні. Цей склад компонентів професійної готовності забезпечує її змістову базу, що визначає можливість здійснення різних видів професійно-педагогічної діяльності в повному обсязі.

Учитель фізичної культури повинен володіти практичними діями, які складаються з цілої низки прийомів і операцій, спрямованих на створення необхідних умов для здійснення навчально-виховної

роботи з учнями (розподіл обов'язків членів колективу, визначення місця роботи і розміщення учнів, послідовність діяльності учнів, створення умов для самоконтролю і взаємоконтролю, порядок зміни видів діяльності або етапів виконання завдань).

Література:

1. Бондаревская Е. В. Качество образования как условие его опережающего развития и конкурентоспособности. Наука и образование. Известия Южного отделения Российской академии образования и Ростовского государственного педагогического университета: научно-образовательный и прикладной журнал 2005. Спецвыпуск. С. 5 – 15.

2. Сериков В. В. Образование и личность: теория и практика проектирования педагогических систем. М.: Логос, 1999. 272 с.

3. Сущенко Л. П. Професійна підготовка майбутніх фахівців фізичного виховання та спорту (теоретико-методологічний аспект): монографія. Запоріжжя: ЗДУ, 2003. 442 с.

УДК 373.5

Москаленко Тетяна,
студентка, Глухівський національний педагогічний університет імені Олександра Довженка
Науковий керівник: Курок Віра,
доктор педагогічних наук професор,
Глухівський національний педагогічний університет імені Олександра Довженка

В'ЯЗАННЯ СПИЦЯМИ ЯК РІЗНОВИД ДЕКОРАТИВНО-УЖИТКОВОГО МИСТЕЦТВА

Сучасна освіта перебуває в процесі реформування спрямованого на світові освітні тенденції та розвиток творчого підходу до навчання. Відповідно, змінюється зміст та традиційні підходи до вивчення трудового навчання учнями середніх закладів освіти.

Сьогодні результатом процесу підготовки учнів є соціалізація особистості до життя та до процесу створення матеріальних благ. Основним напрямом упровадження нового змісту технологій є проектно-технологічна діяльність, яка об'єднує всі види сучасної людської

діяльності: від появи творчого плану до реалізації готового продукту. Це дозволяє вирішити проблеми, пов'язані з розвитком інтересу до самостійного процесу освіти, розробки навичок для побудови своєї діяльності на основі конкретних практичних вимог, отриманням незалежного творчого досвіду, а також можливістю пошуку та свідомого вибору методів самореалізації.

Однією з традиційних технологій, що вивчаються на уроках трудового навчання, є в'язання. В'язання спицями – один з найпопулярніших видів декоративно-ужиткового мистецтва в Україні та світі. Воно увійшло і міцно зайняло позиції у домашньому інтер'єрі (серветки, скатертини, пледи, подушки, приладдя для кухні, іграшки).

Відомо, що, володіючи технікою в'язання спицями і певною часткою фантазії, можна створювати їх на свій розсуд. З цієї точки зору в'язання – справжнє мистецтво, яке дає змогу створювати неповторні вироби, що задовольняють вимогам моди та індивідуальним смакам.

Досі невідомо, як саме було винайдено в'язання на спицях. За непрямими даними, можна припустити, що воно зародилося задовго до нашої ери. Зрозуміло, що таких достовірних даних, як скам'янілості або скелети, годі й шукати, адже в'язані вироби не мали можливості зберігатися стільки часу.

Основними джерелами інформації про історію в'язання є стародавні зображення та старовинні в'язані речі різних епох, знайдені археологами. Одними з найдавніших в'язаних речей, які дійшли до нашого часу, є знайдені в Єгипті в'язані шкарпетки, що збереглися завдяки сухому клімату. Ці шкарпетки, датовані 1500-1200 рр. до н. е., виконано круговим в'язанням технікою переплетення пряжі двох кольорів – білого та індиго (темно-синього). Вони прикрашені різними візерунками – від зигзагів та інших простих геометричних фігур до написів і складних візерунків з ромбів.

Приблизно до 300 року н. е. можна віднести знайдені в гробницях Німеччини (Тюрінгії) спиці з кісток і довгі вовняні штани з пришитими до них в'язаними шкарпетками.

Тому актуальність навчання учнів полягає в тому, що в'язання спицями сягає різноманітністю в сьогоднішній світ масового промислового виробництва одягу. Воно дозволяє виразити свою індивідуальність, відійти від традиційних поглядів на моду як у костюмі, так і в

домашньому інтер'єрі. В'язані вироби найбільш стабільні, навіть у руслі примхливої моди.

Проаналізувавши історичні та техніко-технологічні відомості, ми дійшли висновку, що в'язання спицями — один з найдавніших і досі найбільш поширених видів декоративно-ужиткового мистецтва. Пройшовши довгий шлях становлення ручне в'язання спицями не лише не зникло в епоху масового машинного виробництва, а й набуло великої популярності.

Література:

1. Трудове навчання. 5–9 класи: програма для загальноосвітніх навчальних закладів. 2017. URL: https://mon.gov.ua/ua/osvita/zagalna-serednya-osvita/navchalni-programi/navchalni-programi-5-9-klas

2. Трудове навчання (обслуговуюча праця): підручник для 9 класу загальноосвітніх навчальних закладів. Тернопіль: Астон, 2017. 256 с.

УДК 378.011.3-051:6-047.58

Нагорна Наталія,
аспірантка, Полтавський національний
педагогічний університет імені В. Г. Короленка
Науковий керівник: Цина Андрій,
доктор педагогічних наук, професор,
Полтавський національний педагогічний
університет імені В. Г. Короленка

МЕТОДИКА НАВЧАННЯ МАЙБУТНІХ УЧИТЕЛІВ ТЕХНОЛОГІЙ ОСНОВ ПРОЕКТУВАННЯ І МОДЕЛЮВАННЯ

Підвищення якості освіти є однією з актуальних проблем не тільки для України, але й для всього світу. Вирішення цієї проблеми пов'язано з реформуванням змісту освіти, оптимізацією способів і технологій організації навчального процесу і, звичайно, переосмисленням цілей та результатів освіти.

Зміст фахової підготовки вчителя технологій визначається науковою галуззю «Технологія» такими напрямками: вимогами соціального

й науково-технологічного процесу у виробництві, в нематеріальній сфері соціальної діяльності; відображенням у переліку й змісті фахових дисциплін виробничих функцій за окремими освітніми лініями; модулюванням змісту навчальних дисциплін; формуванням трудових умінь і навичок навчального й професійного характеру, що є основою змісту професійної діяльності певних фахівців; поглибленою фаховою підготовкою вчителя зі збереженням спільної виробничої основи [1].

Різним питанням змісту та методики підготовки вчителів технологій присвячені дослідження В. Васенка, М. Корця, Т. Кравченко, В. Курок, В. Мадзігона, С. Марченка, Є. Мегема, О. Коберника, Д. Лазаренка, В. Назаренка, Л. Оршанського, Б. Прокоповича, Б. Сіменача, В. Сидоренка, В. Стешенка, В. Терещука, Д. Тхоржевського, М. Ховрича, В. Чепката ін.

Незважаючи на значну кількість досліджень, залишається відкритим питання методів навчання основ проектування і моделювання майбутніх учителів технологій.

Навчання основ проектування і моделювання під час професійної підготовки майбутніх учителів технологій дає змогу гармонійно існувати в інформаційно та технологічно насиченому суспільстві, краще й дбайливіше використовувати ресурси, глибоко пізнавати світ та ефективно реалізовувати свій інтелектуальний потенціал. У зв'язку із цим актуальним є використання в процесі професійної підготовки майбутніх учителів технологій методів навчання основ проектування і моделювання. Під час розробення методів навчання основ проектування і моделювання доцільно враховувати психолого-педагогічні умови їх використання в навчальному процесі. Так, умови, пов'язані з вимогами до організаційного середовища, припускають динамічність і цілісність навчального процесу, відкритість комунікації та наявність сприятливої емоційної атмосфери, створення ситуацій свободи вибору і самовизначення, врахування особистісних особливостей студентів. Умови, пов'язані з вимогами до студента, припускають інтеграцію в навчальний процес, усвідомлення цілей навчання, активність, низький рівень агресивності й тривожності, наявність самомотивації щодо досягнення результатів навчання, комунікативну компетентність. Вимоги до педагога, передбачають високий рівень емпатії, комунікативної компетентності, самоконтролю та саморегуляції, наявність здатності й

бажання працювати з методами навчання та враховувати особливості студентів, а також розвинену суб'єктну позицію.

Успішність навчальної діяльності студента залежить від ролі викладача в процесі навчальної діяльності з використанням методів навчання основ проектування і моделювання. Майбутньому вчителю технологій необхідні такі якості, як винахідливість, варіативність мислення, творча уява, гнучкість, креативність. Значущою є здатність застосовувати знання, отримані в процесі освоєння специфіки основ проектування і моделювання. Професійно важливі якості можливо формувати в процесі впровадження в навчальний процес методів навчання основ проектування і моделювання. Розглянемо особливості їх використання на прикладі методів варіативного моделювання, комплексного проектування, творчого проекту.

Метод варіативного моделювання дозволяє не просто знаходити різні композиційні рішення завдання, але й інваріативно ставитися до складних проектів. Тому від ступеня освоєння цього методу багато в чому залежить ступінь професійної підготовки майбутніх учителів технологій. Застосування методу варіативного моделювання в процесі навчання основ проектування і моделювання умовно можна розподілити на три етапи, що характеризують перехід від композиційно-варіативного до системно-варіативного мислення. На першому етапі основна мета, що стоїть перед педагогом привчити майбутніх учителів технологій до варіативного рішенням кожної проектної задачі. Другий етап застосування методу варіативного моделювання характеризується переходом від композиційно-варіативного до системно-варіативного мислення. Від студентів вимагається варіативність, пов'язана не тільки з композицією в процесі проектування і моделювання, але і з розумінням різноманіття можливих рішень. На останньому етапі застосування методу варіативного моделювання студенти, виконуючи складні проекти, повинні варіювати вирішення завдань не тільки на ескізно-композиційному, а й на системно-варіативному рівні. Інакше кажучи, варіативність повинна бути обумовлена не тільки композиційним мисленням, а й баченням різних варіантів рішення утилітарних, технологічних, художньо-естетичних завдань [2].

Метод проекту ознайомлює студента з необхідністю врахування особливостей цільової аудиторії при проектуванні і визначенні економічної доцільності творчого проекту. Перед сучасними вищими

навчальними закладами стоїть завдання випуску майбутніх учителів технологій з розвиненим комплексним мисленням. Для вирішення цього завдання доцільно використовувати в процесі навчання основ проектування і моделювання метод комплексного проектування. Основна мета застосування цього методу – розвиток у майбутніх учителів технологій системного мислення, необхідного для виконання проектів.

Розглянемо особливості застосування методу комплексного проектування в процесі навчання студентів основ проектування і моделювання. Перше завдання має бути найпростішим, наприклад, розроблення оформлення виробу. Завдання – створення цілісного образу, підкреслення відмінних рис (наприклад, регіональних). Наступний рівень застосування методу комплексного проектування – проектування серії, наприклад, кухонного набору. Завдання дещо складніше, це пов'язано з пошуком балансу стилістичних констант, завдяки чому вироби будуть сприйматися серією. Найскладніше для студентів завдання – проектування колекції виробів. При вирішенні цього завдання недостатньо, орієнтуючись лише на почуття стилю, вирішити задачу цілісності колекції. Усі проектовані вироби повинні містити і відображати концепцію колекції, що набагато складніше.

На нашу думку, одним з найбільш важливих завдань навчання основ проектування і моделювання майбутніх учителів технологій є формування у студентів схильності й готовності до саморозвитку поза навчальним процесом. Застосування в навчальному процесі професійно орієнтованих методів навчання основ проектування і моделювання, а також спеціально розробленої системи проектних завдань сприяє досягненню цієї мети.

Література:

1. Державний стандарт базової і повної загальної середньої освіти. Затверджено постановою Кабінету Міністрів України від 23 листопада 2011 р. №1392. С. 25.

2. Марченко С. С. Підготовка майбутніх вчителів технологій до комп'ютерного проектування та моделювання. Науковий часопис НПУ імені М. П. Драгоманова. Серія 5: Педагогічні науки: реалії та перспективи : зб. наук. пр. Випуск 30 / Нац. пед. ун-т ім. М. П. Драгоманова. Київ: Вид-во НПУ ім. М. П. Драгоманова, 2011. С. 139–143.

УДК 378.091

Назаренко Сергій,
магістрант, Глухівський національний
педагогічний університет імені Олександра Довженка
Науковий керівник: Логінов Михайло,
доктор пед. наук, доцент,
Глухівський національний педагогічний
університет імені Олександра Довженка

РОЛЬ ІННОВАЦІЙНИХ ТЕХНОЛОГІЙ У ФОРМУВАННІ ПРОФЕСІЙНОЇ КОМПЕТЕНТНОСТІ МАЙБУТНІХ ПЕДАГОГІВ ПРОФЕСІЙНОГО НАВЧАННЯ

Основою реформування освіти як у зарубіжних країнах, так і в Україні є компетентнісний підхід, який передбачає створення в умовах вищих педагогічних закладів освіти освітнього середовища, яке сприятиме формуванню педагогічної компетентності майбутніх освітян.

Наше дослідження спрямоване на визначення ефективних педагогічних технологій формування у майбутніх викладачів закладів професійної (професійно-технічної) освіти педагогічної компетентності.

За розвідками сучасних науковців, педагогічна компетентність є інтегративним утворенням. Науково обґрунтовано, що у її формуванні важливе місце посідають інноваційні педагогічні технології.

У ракурсі нашого дослідження важливими є напрацювання науковців І. Андрощук, І Дичківської, О. Загородньої, О. Коваленко, В. Ковальчука, В. Курок, Н. Морзе, Н. Ничкало, В. Радкевич, Г. Ігнатенко, А. Хуторського та ін.

Згідно з визначенням ЮНЕСКО педагогічна технологія – це системний метод створення, застосування і визначення всього процесу викладання і засвоєння знань з урахуванням технічних і людських ресурсів та їх взаємодій, що ставить своїм завданням оптимізацію форм освіти.

Слово «інновація» в перекладі з латини означає «оновлення», «новинка». Якщо педагогічна творчість є процесом створення нових змісту, форм, методів навчання, умов і способів їх практичного впровадження, то інноваційна діяльність – це процес втілення у практику освітніх

закладів результатів експериментальних творчих досліджень. Нове є спільною основною ознакою для обох понять, що характеризує прогресивність обох процесів, здатність гнучко пристосовуватись, реагувати на зміни у розвитку суспільства, у тому числі й освіти [1].

Упровадження інноваційних технологій в освітній процес обумовлюється розвитком суспільства. Є різні підходи до класифікації інноваційних технологій. Ми виходимо з того, що інноваційна технологія – це педагогічна технологія, побудована на введенні новітніх педагогічних досягнень у зміст, методи, форми навчання з метою вдосконалення та активізації освітнього процесу, спрямованого на формування професійної компетентності майбутнього викладача закладів професійної освіти.

Щодо формування педагогічної компетентності, то у своєму дослідженні ми акцентуємо увагу на особистісно-орієнтованих технологіях. Під час упровадження зазначених технологій відкривається можливість для мотивованого залучення здобувачів освіти до самостійного пошуку знань чи способів дій.

Зокрема, інноваційний характер під час упровадження в освітню практику підготовки педагогів має особистісно-орієнтована кейс-технологія.

Кейс є описом реальної ситуації; події, що реально відбувалися в тій чи іншій галузі та описані автором для того, щоб спровокувати дискусію в навчальній аудиторії, стимулювати учнів до детального аналізу, продуктивного обговорення й прийняття рішення [2, с. 181 – 188].

О. Загородня зазначає, що конкретні ситуації, які спеціально розробляються на основі фактичного матеріалу з метою подальшого розбору на заняттях, утілюють такі ідеї:

1. Метод призначений для отримання знань з дисциплін, істина в яких плюралістична, тобто немає однозначної відповіді на поставлене питання.

2. Акцент у навчанні переноситься не на оволодіння готовим знанням, а на його вироблення, на співпрацю того, хто навчається з викладачем; звідси принципова відмінність методу case-study від традиційних методик – демократія, у процесі отримання знання, коли той, хто навчає, по суті, є рівноправним з тими, хто навчається у процесі обговорення проблеми.

3. Результатом застосування методу є не тільки знання, а й навички професійної діяльності.

4. Технологія методу полягає в тому, що з урахуванням певних правил розробляється модель конкретної ситуації, що має місце у реальному житті і відображає той комплекс знань і практичних навичок, які тим, хто здобуває знання, потрібно отримати; при цьому викладач поступає в ролі ведучого, який генерує запитання, фіксує відповіді, підтримує дискусію, тобто в ролі посередника у процесі спів праці.

5. Позитивною стороною методу ситуаційного аналізу є не лише отримання знань і формування практичних навичок, а й розвиток системи цінностей тих, хто навчається, професійних позицій, життєвих установок, своєрідного професійного світовідчуття.

6. У методі case-study долається класичний дефект традиційного навчання, пов'язаний із «сухістю», неемоційністю викладу матеріалу, а відповідним чином організоване обговорення кейса може нагадувати театральну виставу [3, с. 95–97].

Дослідження засвідчило, що під час case-study здобувачі освіти стають активними учасниками освітнього процесу. У них формується досвід набуття професійної компетентності шляхом розв'язання проблемних ситуацій, які лежать в основі кейс-технології. З метою реалізації диференційованого підходу в освітньому процесі доцільно використовувати різні форми роботи над кейсом: групову (3 – 5 осіб), фронтальну, індивідуальну. За окресленим підходом змінюється і роль самого викладача, який виконує функції координатора, консультанта. Студенти залучаються до колективного обговорення проблем, пошуку творчих рішень на основі вільного висловлення думок усіма учасниками. Різнорівневий банк кейсів за змістом професійно орієнтованих дисциплін дозволяє залучати здобувачів освіти до активної пізнавальної діяльності. Case-study забезпечує формування у студентів особистісних та професійних якостей, необхідних для майбутньої професійної діяльності.

Комплексним є підхід, за яким під час case-study застосовуються інформаційні технології, які дозволяють для створення кейсу використати відео, звук, що у свою чергу, сприяє активізації навчально-пізнавальної діяльності здобувачів освіти [4].

Література:

1.Дичківська І. М. Інноваційні педагогічні технології: навчальний посібник. Київ, 2004. 352 с.

2. Андрощук І. Використання кейс-методу в процесі підготовки майбутніх педагогів. Професійне становлення особистості. 2013. № 1. С. 181 – 188.

3. Загородня О. Використання технології CASE-STUDY на заняттях з іноземної мови в економічних ВНЗ. Наукові записки СЕРІЯ: Педагогічні науки. 2005. Вип. 83. С. 95–97.

4. Ігнатенко Г. В., Ігнатенко О. В. Роль кейс-технології у формуванні методичної компетентності майбутніх викладачів закладів професійної освіти/ innovates and information technologies in education. Series of monographs Faculty of Architecture, Civil Engineering and Applied Arts Katowice School of Technology Monograph 18. s. 276–287.

УДК 377.3:687]:005.336.2-027.561

Однорог Галина,
аспірантка, Інститут професійно-технічної освіти НАПН

СТРУКТУРА КЛЮЧОВИХ КОМПЕТЕНТНОСТЕЙ МАЙБУТНІХ КВАЛІФІКОВАНИХ РОБІТНИКІВ ШВЕЙНОГО ПРОФІЛЮ

Традиційна системи освіти, спрямована на засвоєння системи знань та вмінь, у сучасних умовах мало відповідає нинішньому соціальному замовленню, що вимагає виховання самостійних, ініціативних і відповідальних членів суспільства у виконанні соціальних, виробничих та економічних завдань. Пріоритетною стала потреба в особистості, здатній адаптуватися до мінливого характеру динамічного інформаційного суспільства. Якість підготовки кваліфікованих робітників, їх успіх у трудовій діяльності напряму залежать від рівня сформованості особистого ставлення фахівця (психологічних установок, комунікативних задатків, організаційних навичок тощо) до результатів власної життєвої та професійної діяльності [5, с. 105]. Виконання цих завдань потребує формування та розвитку ключових компетентностей у майбутніх фахівців різних професійних напрямів, зокрема швейного профілю.

Досліджуючи питання формування ключових компетентностей у майбутніх кваліфікованих робітників швейного профілю, ми спираємося на роботи науковців: І. Зимня (ключові компетентності як результативно-цільова основа компетентнісного підходу в освіті), А. Хуторськой (ключові компетенції як компонент особистісно орієнтованої парадигми освіти), Н. Бібік (рефлексивний аналіз застосування компетентнісного підхіду), О. Савченко (уміння вчитися як ключова компетентність загальної середньої освіти), В. Радкевич (значення професійних і ключових компетентностей у професійній освіті) [7, с. 9], С. Кравець (формування ключових компетентностей у майбутніх фахівців ресторанного сервісу) [5, с. 105].

Англійський психолог Дж. Равен визначає компетентність як специфічну здатність ефективного виконання конкретних дій у предметній галузі, включаючи вузькопредметні знання, особливого роду предметні навички, способи мислення, розуміння відповідальності за свої дії [6]. На думку Г. Селевка, компетентність – це «інтегральна якість особистості, яка проявляється в її загальній здатності та готовності до діяльності, що ґрунтується на знаннях і досвіді, які набуті в процесі навчання і соціалізації та орієнтовані на самостійну і успішну участь у діяльності» [8, с. 139]. К. Дмитренко визначає компетентності як «якості, набуті завдяки проживанню ситуацій, рефлексії досвіду» та виділяє в ній складові: знання, навички, здібності, стереотипи поведінки, зусилля [1, с. 6].

Таким чином, компетентність варто розглядати як здатність та готовність особистості виконувати певну професійну діяльність на основі знань і досвіду, вирішувати комплексні завдання шляхом мобілізації психологічних ресурсів.

Практика довела, що суто професійних навичок для досягнення професійного успіху замало. Професіонал реалізується лише тоді, коли в системі його навичок переважають не лише hard skills (тверді, професійні навички), але й soft skills (ключові, гнучкі навички) та digital-sckills (цифрові навички) [1; 2, с.165].

У контексті нашого дослідження ключові компетентності пропонуємо розуміти як систему знань, умінь, навичок, а також професійних компетентностей, що допомагатимуть робітнику швейної галузі здобути позитивні результати в особистому та професійному

житті й забезпечити ефективну міжособистісну взаємодію в умовах виробництва.

Основні функції робітників швейних підприємств масового та серійного виробництва спрямовані на розв'язання конкретних завдань – виконання конкретних технологічних операцій. Такий вид робіт вимагає від кравця високої зосередженості, наявності численних рухових навичок, емоційної стриманості, стійкості у надзвичайних ситуаціях, розуміння взаємозв'язку своїх знань, стійкості до монотонної праці, здатності ефективно працювати в якості підлеглого, вміння організовувати свою роботу та нести відповідальність за її результати. У сфері побутового обслуговування населення невід'ємною складовою діяльності кравця, закрійника, які працюють у майстернях та ательє, є спілкування із замовником, що вимагає від робітника розвинутих комунікативних навичок, творчого та критичного мислення, здатності концентруватися.

Проведений аналіз розуміння змісту та структури ключових компетентностей європейськими та вітчизняними науковцями, міжнародними експертами дає можливість визначити основні ключові компетентності майбутніх кваліфікованих робітників швейного профілю: комплексне розв'язання проблеми, креативність, взаємодія з людьми, емоційний інтелект, уміння формувати власну думку, орієнтація на клієнта, вміння швидко переключатися з однієї думки на іншу.

Таким чином, формування ключових компетентностей майбутніх кравців та закрійників – це їхнє професійне становлення, яке відбувається під час навчальної діяльності. Ця діяльність має, у свою чергу, професійну спрямованість, яка реалізується через засвоєння професійних компетентностей, а також спрямована на формування м'яких та інформаційних навичок, які забезпечують розвиток творчого й критичного мислення, емоційного інтелекту та готовності працювати в динамічному інформаційному суспільстві.

Література:

1.Дмитренко К. А., Коновалова М. В., Семиволос О. П., Бекетова С. В. Загальні форми навчання – новий підхід: розвиваємо ключові компетентності: метод.посіб. Харків, 2018. 119 с.

2.Єршова Л. Трансформація системи цінностей учнівської і студентської молоді в контексті реформування вітчизняної професійної освіти. Науковий вісник Інституту професійно-технічної освіти НАПН

України. Професійна педагогіка. Київ, 2018. № 16. С. 162-168. DOI: http://doi.org/10.32835/2223-5752.2018.16.162 168.

3.Єршова Л. Формування референтної особистості як проблема освітньої практики сучасної України. Вісник Черкаського університету. Серія: Педагогічні науки. 2015. № 6 (339). С. 119-124

4.Закатнов Д.О. Організаційно-педагогічне забезпечення підготовки учнівської молоді до побудови кар'єри. Теоретико-методичні проблеми виховання дітей та учнівської молоді: зб. наук. пр. Вип. 10. Кн. ІІ. Кам'янець-Подільський, 2008. С. 373 381.

5.Кравець С. Формування ключових компетентностей у процесі професійної підготовки майбутніх фахівців ресторанного сервісу: результати педагогічного експерименту. Професійна освіта: проблеми і перспективи. Київ, 2014. № 6. С. 105 110.

6.Равен Дж. Педагогическое тестирование: проблемы, заблуждения, перспективы. Москва, 1999. 124 с.

7.Радкевич В. О. Компетентнісний підхід до забезпечення якості професійної освіти і навчання. Науково-методичне забезпечення професійної освіти і навчання: матеріали Всеукр. (звіт.) наук.-практ. конф. (23 березня 2012 р., м. Київ) / за заг. ред. В. О. Радкевич. К., 2012. Вип. 1. С. 9 15.

8.Селевко Г. Компетентности и их классификация. Народное образование. 2004. № 4. С. 138 - 143.

УДК 371

Олефіренко Тарас,
кандидат педагогічних наук, професор, Національний педагогічний університет імені М. П. Драгоманова

ОСНОВНІ СУПЕРЕЧНОСТІ ПІДГОТОВКИ МАЙБУТНІХ УЧИТЕЛІВ ДО ПОБУДОВИ ПРОФЕСІЙНОЇ КАР'ЄРИ

Сучасний етап розвитку нашого суспільства характеризується змінами у всіх сферах діяльності, в тому числі і в професійно-педагогічній. Значущість вищої педагогічної освіти зростає в сучасних умовах в силу розширення спектра соціального замовлення, обумов-

леного варіативністю середніх навчальних закладів (ліцеї, коледжі, гімназії, приватні школи і т.д.) і підвищенням вимог до професійної підготовки вчителя, озброєного новітніми методиками і технологіями навчання, з умінням творчо вирішувати педагогічні завдання.

Процес реформування системи освіти збігся з різким падінням виробництва, подорожчанням життя, збільшенням кількості людей, які переступили межу бідності. Подолання кризи в економіці й суспільному житті, викликане переходом до ринкових відносин, об'єктивно вимагає оновлення всіх соціальних інститутів і систем, у тому числі й освіти, вироблення стратегії створення реальних передумов для творчого розвитку особистості, що підтверджує значущість підготовки молодого покоління і посилює необхідність підвищення рівня кваліфікації вчителів.

Громадські реалії викликають потребу в перегляді основ системи підготовки майбутніх учителів до побудови професійної кар'єри, насамперед самого ставлення до професійного зростання. Вітчизняний і зарубіжний досвід вищої педагогічної освіти переконливо підтверджує положення про те, що для ефективного вирішення проблеми вдосконалення загальноосвітньої та професійної підготовки необхідно враховувати індивідуальні потреби вчителів і викладачів у професійному зростанні.

Сучасні суспільні процеси швидко і кардинально змінюють умови праці та зміст діяльності людини протягом усього її життя. Нові технології вимагають висококваліфікованих фахівців, що володіють технологічною культурою. За цих обставин особливого значення набуває прогнозування розвитку змісту і форм діяльності, водночас і здібностей людини, що може бути досягнуто проектуванням безперервної багаторівневої системи підготовки майбутніх учителів до побудови професійної кар'єри.

Отже, питання, пов'язані з підготовкою майбутніх учителів до побудови професійної кар'єри, стають все більше актуальними, адже від самого педагога залежить чи буде він конкурентоспроможний і, головне, чи зможе опановувати протягом життя нові технології у системі освіти.

Цими та інші питання, пов'язані з проблемами професійної освіти та складові професійної підготовки, висвітлені у дослідженнях Г. Балла, О. Биковської, А. Кокаревої, Н. Ничкало, Г. Падалки, О. Шевнюк, В. Шадрікова, М. Шеремет та ін.

Проблемами сучасної професійної підготовки студентів займалися В. Бондар, М. Корець, Л. Сущенко, О. Тимошенко, Г. Цвєткова, Н. Чернуха та ін.

Наукові праці, що стосуються вивчення професійно значущих якостей майбутніх фахівців на етапі їх становлення у вищому навчальному закладі, досліджували: І. Алексєєва, А. Батаршева, В. Бодрова, О. Бурякова, С. Габдуліна, Р. Гейзерська, І. Горностаєва, Е. Зеєр, Н. Кузьміна, М. Лобура, О. Майорова, В. Марищук, О. Силкіна, Н. Степаненко, О. Тарасова, М. Федоренко, Н. Чабан, І. Шаповалова та ін.

Аналіз філософської, психологічної та педагогічної літератури з проблем професійного розвитку педагога, становлення його професійної компетентності, професійно-педагогічної адаптації засвідчує, що різні аспекти досліджуваної проблеми знайшли відображення в таких напрямах наукової думки: методологічні засади дослідження адаптації особистості та професійної адаптації фахівця (Г. Балл, Ф. Березін, А. Деркач, Е.Зеєр, Є. Климов, О. Мороз, А. Налчаджян, В. Петровський, Ж. Піаже, А. Реан, Н. Сарджвеладзе, С. Селіверстов, Г. Сельє, В. Слободчиков, О. Солодухова, А. Фурман, Н. Чайкіна, М. Ясницький та ін.), професійна підготовка педагогічних працівників (О. Глузман, В. Гриньова, О. Дубасенюк, О. Пєхота, М. Пригодій, В. Семиченко, С. Сисоєва, В. Сластьонін та ін.).

Напрями досліджень науковців, котрі займаються певними аспектами дослідження формування професійно значущих якостей майбутніх учителів, є досить і різноплановими. Водночас питання підготовки майбутніх учителів до побудови професійної кар'єри ще не знайшло належного висвітлення.

Незважаючи на багатогранність наукових досліджень з підготовки майбутніх учителів до побудови професійної кар'єри, багато питань потребує подальшого розв'язку. Необхідність їх системного розгляду обумовлена суперечностями між:

– об'єктивною потребою суспільства, роботодавців у якісній професійній підготовці майбутніх учителів і недостатнім рівнем професійної компетентності їх як випускників закладів вищої освіти;

– потребою і вимогами ринку праці до підготовки майбутніх учителів до побудови професійної кар'єри з необхідними наборами професійно значущих якостей та реальним рівнем їхньої готовності до професійної діяльності;

– необхідністю вдосконалення процесу формування професійно значущих якостей майбутніх учителів до побудови професійної кар'єри та відсутністю науково обґрунтованої моделі їх формування.

Література:

1.Закатнов Д. О. Технології підготовки учнівської молоді до професійного самовизначення : монографія. – К. : Педагогічна думка, 2012. – 160 с.

2.Пригодій М. А. Сучасні аспекти підготовки вчителів технологій: монографія. – Чернігів : ЧНПУ імені Т. Г. Шевченка, 2011. – 384 с.

УДК 378.147

Олех Артем Олександрович,
магістрант, Глухівський національний педагогічний
університет імені Олександра Довженка
Науковий керівник: Самусь Тетяна,
кандидат педагогічних наук, старший викладач,
Глухівський національний педагогічний
університет імені Олександра Довженка

РЕАЛІЗАЦІЯ ІДЕЙ ЗДОРОВ'ЯЗБЕРЕЖЕННЯ В ОСВІТНЬОМУ ПРОЦЕСІ В УМОВАХ МОДЕРНІЗАЦІЇ ОСВІТИ

Проблема здоров'я в усі часи є досить актуальною. Проведений нами аналіз стану здоров'я молоді дозволяє зробити висновок про ті складні проблеми, з якими доводиться стикатися педагогам у процесі ефективного впровадження в освітній процес закладів професійної (професійно-технічної) освіти (П(ПТ)ЗО) здоров'язбережувальних технологій та моделі здорового способу життя (ЗСЖ). У свою чергу, наукові дослідження, що проводять учені, свідчать про погіршення стану здоров'я студентської молоді [3, с. 383].

Здійснивши аналіз літературних джерел зі здоров'язбереження та ЗСЖ людини, можемо навести низку основних положень, що необхідно враховувати під час вивчення цієї проблеми:

– здоров'язбереження є проявом способу життя людини;

– ЗСЖ відображає активний характер діяльності людей, де головною дійовою особою ЗСЖ є сама людина;

– ЗСЖ характеризує людину як ціле, в єдності біологічних і соціальних характеристик, фізичних та психічних відносин. Здоров'я людини залежить від взаємодії цих складових і визначається психічним стані особистості, мотивами життєдіяльності, стилем життя і формами поведінки;

– здоров'язбереження дає можливість виконання соціальних функцій, і одним з його показників є якісна матеріальна та висока духовна життєдіяльність людини;

– ЗСЖ сприяє попередженню виникнення різних захворювань.

Нами проведено педагогічний експеримент з метою перевірки ефективності педагогічних умов та методики формування здоров'язбережувальної компетентності майбутніх викладачів професійного навчання П(ПТ)ЗО. З цією метою визначено структуру, критерії, показники й рівні (низький, середній, високий) сформованості здоров'язбережувальної компетентності у майбутніх викладачів професійного навчання.

За результатами констатувального етапу експерименту з'ясовано, що здоров'язбережувальна компетентність студентів переважно сформована на низькому та середньому рівнях (особливо за когнітивним та операційно-діяльнісним критеріями). У них відсутнє чітке розуміння важливості та місця здоров'язбережувальних технологій у майбутній професійній діяльності; не проявляється повною мірою потреба в оволодінні знаннями з цієї проблеми; бракує знань про засоби, форми і методи організації оздоровчої роботи з учнями П(ПТ)ЗО; не сформовані вміння планувати у навчальній роботі з учнями П(ПТ)ЗО профілактично-оздоровчі заходи та відсутня здатність до самоаналізу, саморефлексії, самоконтролю та коригування здоров'язбережувальної діяльності [1, с. 152].

На формувальному етапі експерименту освітній процес зі студентами експериментальної групи було організовано відповідно до визначених педагогічних умов і розробленої методики формування здоров'язбережувальної компетентності майбутніх викладачів професійного навчання. Реалізація зазначеного здійснювалась у процесі аудиторних (лекції, практичні) занять і дослідницької, індивідуальної, самостійної роботи та педагогічної практики. Підготовка здійснювалася засобами навчальних дисциплін «Основи охорони праці» та «Методика професійного навчання» з використанням розробленого

навчально-методичного супроводу. У процес професійної підготовки майбутніх викладачів професійного навчання упроваджувалися педагогічні технології контекстного, інтерактивного та проблемного навчання, проектної, тренінгової та нових інформаційних технологій, що сприяло формуванню здоров'язбережувальної компетентності, виробленню вмінь і навичок самоконтролю, позитивно впливало на створення здоров'язбережувального освітнього середовища.

Аналіз результатів експерименту засвідчив зростання частки студентів із високим рівнем сформованості здоров'язбережувальної компетентності за рахунок упровадження визначених педагогічних умов та розробленої методики формування ЗЗК майбутніх викладачів професійного навчання П(ПТ)ЗО.

Проведені дослідження свідчать про те, що необхідно вживати спеціальні заходи щодо збереження та зміцнення здоров'я молоді, створення здоров'язбережувальних технологій. Ці положення ввійшли до найважливіших державних документів, що визначають стратегію розвитку освіти України. Національна стратегія розвитку освіти в Україні на 2012–2021 роки передбачає формування здоров'язбережувального середовища, екологізацію освіти, валеологічну культуру учасників освітнього процесу. Окреслюються заходи щодо охорони та зміцнення здоров'я учнів, які фактично визначають напрями ліквідації основних чинників ризику, передбачають розроблення та апробацію перспективних моделей здоров'язбережувального освітнього процесу в закладах освіти [2].

Отже, аналізуючи проблему здоров'язбереження у професійній (професійно-технічній) освіті, її сутності та наявних структур, можемо зробити деякі припущення, аналіз яких сприятиме вирішенню досліджуваної проблеми та реалізації ідеї здоров'язбереження в освітньому процесі П (ПТ)ЗО можливо за такими напрямами:

– формування ціннісного ставлення до власного здоров'я, ЗСЖ та здоров'язбереження;

– упровадження сучасних здоров'язбережувальних технологій у освітній процес;

– розвиток у здобувачів освіти і педагогічних працівників П(ПТ)ЗО важливих соціально-педагогічних умінь із саморозвитку та створення (формування) свого здоров'я;

– розроблення ефективної системи управління формуванням здоров'язбережувальної компетентності здобувачів освіти.

Література:

1. Ігнатенко О. В., Ігнатенко Г. В. До питання наступності в побудові моделі проектної компетентності майбутніх педагогів. Збірник наукових праць. Педагогічні науки. Херсон, 2018. Вип. LXXXI. С. 152–156.
2. Національна стратегія розвитку освіти в Україні на 2012–2021 роки. URL: http://osvita.ua/legislation/other/36322/.
3. Самусь Т. В. Теоретико-методичні засади формування здоров'язбережувальної компетентності майбутніх викладачів професійного навчання у процесі професійної підготовки. Сучасні здоров'язбережувальні технології: монографія / за заг. ред. проф. Ю. Д. Бойчука. Харків, 2018. С. 383-388.

УДК 373.51

Олійник Тетяна,
студентка, Глухівський національний педагогічний
університет імені Олександра Довженка
Науковий керівник: Хоруженко Тетяна,
кандидат педагогічних наук, доцент,
Глухівський національний педагогічний
університет імені Олександра Довженка

ХАРАКТЕРИСТИКА МАТЕРІАЛІВ ТА ІНСТРУМЕНТІВ ДЛЯ ВИШИВАННЯ БІСЕРОМ

Для вишивання бісером необхідно мати певний набір матеріалів та інструментів, а саме: тканину, нитки, голки та ножиці. Основними видами матеріалів для вишивання бісером є бавовняні та лляні тканини.

Останнім часом дуже широко використовується тканина габардин. З вивороту вона гладка, а з лицьового боку має рельєфний смугастий візерунок. Таке особливе плетіння робить полотно щільним і водовідштовхувальним – краплі вологи стікають з нього, не встигаючи вбиратися. Габардин – це комфортна тканина, що не мнеться. Основні характеристики габардину: матеріал м'яко та красиво драпірується, незважаючи на свою високу щільність, тканина досить легка і м'яка, тримає форму і не деформується при пранні, добре пропускає повітря, стійка до зношування, має гарні експлуатаційні характеристики – її легко прасувати, з неї добре виводяться плями.

Лляне домоткане полотно підходить для виготовлення різного вишитого одягу, а також скатертин та серветок. Основні властивості матеріалу: екологічність, антисептичність, добре вбирання вологи і швидке висихання, стійкість до механічних упливів. Тому лляні тканини створюють комфортну і здорову обстановку, а сон на лляній білизні вважається кращим способом відновити сили і душевну рівновагу.

Для вишивання сорочок слід використовувати чеський бісер Natural opaque colours. Цей бісер є натуральним, кольоровим і непрозорим, його виготовляють з непрозорого скла різних забарвлень без блискучого покриття. У побуті цей бісер використовується під терміном «кераміка». Він не боїться потрапляння сонячного світла, не втрачає свою красу від чищення побутовими засобами.

Крім того, для вишивання використовується також бісер прозорий із зафарбованою серединою. Такий бісер робиться з простого прозорого скла, а зсередини фарбується найрізноманітнішими кольорами. Він зовсім не втрачає своєї краси при зіткненні з одягом або шкірою, але в роботі все ж проявляє свій складний характер: не любить тривалого перебування у воді та впливу сонячних променів, не терпить багаторазового використання, адже фарба в отворі при цьому стирається.

Металік – це непрозорий бісер з покриттям різних відтінків металу. Глазурований непрозорий бісер має широку колірну гаму, може бути матовим або блискучим. Але з часом глазур стирається під впливом води і сонця, а також взаємодії з тілом, тому цей бісер краще використовувати для вишивання картин.

Для вишивання бісером слід використовувати швейні шовкові або бавовняні нитки № 40–60. Голки мають бути теж спеціальними – з подовженими вушками, загостреними кінчиками та достатньо тонкими для того, щоб легко входити в отвір бісеринки разом з ниткою. Голки для вишивання можуть мати різну товщину. Для вишивання потрібно купувати голки більших номерів, адже чим більший номер, тим тонша голка (номери спеціальних голок для бісеру – 10,12,13,15).

Отже, за результатами дослідження асортименту матеріалів та інструментів для вишивання бісером слід зазначити, що вишивати можна на будь-якому матеріалі, а обирати його слід залежно від призначення вишитого виробу. Щодо якості бісеру, то обирати слід чеський бісер, адже китайський його варіант може бути різних розмірів і форм, а виготовлений з такого бісеру виріб буде виглядати дешево та неохайно. Голку для вишивання бісером слід добирати гостру, тонку і довгу.

У будь-якому випадку до вибору матеріалів та інструментів для вишивання бісером слід підходити відповідально, оскільки від цього залежить якість виготовленого виробу.

УДК 373.5

Омелечко Євгеній,
магістрант, Глухівський національний педагогічний
університет імені Олександра Довженка
Науковий керівник: Курок Віра,
доктор педагогічних наук професор,
Глухівський національний педагогічний
університет імені Олександра Довженка

НАРОДНА ІГРАШКА ЯК ОБ'ЄКТ ПРОЕКТНО-ТЕХНОЛОГІЧНОЇ ДІЯЛЬНОСТІ УЧНІВ

Зміни, які відбуваються в соціально-економічній, культурній галузях сучасної України, вимагають виховання самосвідомої, відповідальної, високоінтелектуальної, гармонійно розвиненої особистості, здатної до творчої реалізації – свідомої, цілеспрямованої діяльності, орієнтованої на виявлення власних сил, можливостей, обдарувань, здібностей та реалізацію власного Я.

Підвищення вимог сьогодення поряд з національним відродженням України потребує від особистості вміння знаходити нові форми самоздійснення та особистісної життєтворчості. Це вказує на необхідність більш ефективного використання потенційних можливостей людини. Однак, поза національною культурою українського народу, його історичним минулим, неможливе успішне розв'язання проблеми формування особистості дитини.

Суттєвим компонентом культури та об'єктом діяльності дитини, який значною мірою впливає на її розвиток, є іграшка. Усе це актуалізує потребу у відродженні України, національної свідомості народу, науки й культури, велике значення має спадщина українських митців та майстрів. До таких раритетних сьогодні пам'яток народного досвіду, народної культури в педагогіці, фольклорі й етнографії належить українська народна іграшка.

Багатий досвід попередніх поколінь, утілений у ній, передається в мові, піснях, оповіданнях, іграх, моральних законах, за допомогою чого здійснюється виховання молодого покоління. Однак роль народної іграшки втрачає значущість у сучасній освітній системі. Добираючи іграшки для своїх дітей, дорослі (батьки, дідусі та бабусі) оминають народні іграшки, а надають перевагу сучасним, «модним» фігуркам – персонажам зарубіжних та фантастичних мультфільмів. Така іграшка інколи стає навіть шкідливою для дитини, породжує негативізм у її поведінці, войовничість, жорстокість, схильність до ігнорування батьківського слова. Зважаючи на це можна стверджувати, що народна іграшка має неоціненне значення для виховання і навчання дитини.

Народна іграшка є відображенням своєї епохи, невід'ємною частиною історії культури суспільства. Для кожної історичної епохи характерні свої іграшки, оскільки розвиток матеріальної основи суспільства, його духовної культури позначається не лише на змісті дитячих ігор, а й на тематиці та формах іграшок.

Народна іграшка, як і все традиційне народне мистецтво, позбавлена елементів зовнішнього етнографізму. Справжня народна іграшка, як правило, містить обмаль зовнішніх атрибутів етнічної належності. Така належність становить саму її образну і змістову сутність. Тому традиційна народна іграшка здебільшого позначена простотою форми, позбавлена кричущо-яскравих кольорів, складної та вибагливої орнаментації. Близькість цієї іграшки до витоків етнонаціональних культурних традицій пов'язує її з факторами ставлення до матеріалу, пластичною інтуїцією, колористичними рефлексіями. Саме така іграшка, насичена буттєвою та історичною інформацією, комунікативно близька дитині. Гра з такою іграшкою, візуальне й сенсорно-контактне знайомство з нею є одним із засобів формування в дитини критеріїв причетності до своїх родових, етнонаціональних ціннісних основ. Засвоєння такої іграшки разом з мовою і творами фольклору (колисковими, казками, колядками, співаночками, приказками, загадками тощо) формує перші уявлення про навколишній світ, перші життєві враження та почуття, закладає в дитині той духовний резерв, який знадобиться їй у дорослому житті, коли постане питання вибору шляху та напряму руху.

Народна іграшка має не лише екологічну, а й духовну чистоту. Зроблена з любов'ю, вона розвиває кмітливість, фантазію, духовний світ дитини, дає перші професійні навички, пробуджує відчуття рідного коріння.

Художньо оформлена іграшка збуджує в дитини естетичні почуття і переживання, формує естетичний смак. Цікаві за змістом і формою іграшки позитивно впливають на психічний стан дитини, світосприймання, активізують життєвий тонус, що позначається на її здоров'ї та і фізичному розвитку.

Функціональне призначення народної іграшки надзвичайно широке. Вона є одним із дієвих засобів естетичного, фізичного і розумового розвитку дітей, духовним чинником пізнання довкілля, народної обрядовості, звичаїв, занять дорослих та побуту. Етнічне, психологічне, мистецьке значення народної іграшки для розуміння і розвитку ментальності, світосприйняття і світовідчуття українців неможливо перебільшити.

Іграшки мають велике значення в житті особистості і виконують культурологічну, розвивальну, виховну, психотерапевтичну функції, функцію соціалізації, самопізнання та оберегу.

Література:

1. Коваленко Т. Українська народна іграшка. Мистецтво та освіта. 2003. № 4.

2. Найден О. С. Українська народна іграшка: історія, семантика, образна своєрідність, функціональні особливості. Київ: АртЕк, 1999. 256 с.

УДК 37.037

Онацько Михайло,
магістрант, Полтавський національний
педагогічний університет імені В. Г. Короленко
Науковий керівник: Калязін Юрій,
кандидат технічних наук, доцент
Полтавський національний педагогічний
університет імені В.Г. Короленка

ФОРМУВАННЯ ТВОРЧИХ ЗДІБНОСТЕЙ У ПРОЦЕСІ ПІДГОТОВКИ ФАХІВЦІВ ПРОФЕСІЙНОЇ ОСВІТИ

Для формування професійно-творчих умінь особливо цінним є використання проблемних та евристичних методів навчання. У професійній діяльності викладача професійної освіти поєднуються інженерна та педагогічна діяльність насамперед за органічної єдності

функцій. Наприклад, проектувальна діяльність, з одного боку, передбачає інженерне проектування, з іншого – педагогічне проектування. При цьому використовуються знання з різних галузей (інженерні та педагогічні науки), цьому сприяє наявність спільних алгоритмів розумової діяльності [3].

Спільність структурних компонентів інженерної творчості та педагогічної творчості можна пояснити також творчою структурою діяльності, необхідністю новизни, унікальністю способів і результатів, готовністю особистості до творчих перетворень. Усе це спричинило появу такого напряму професійної педагогіки, як інженерно-педагогічна творчість. Інженерно-педагогічна творчість спрямована на підвищення професійно-педагогічного рівня викладачів технічних дисциплін і вдосконалення підготовки студентів, зокрема з професійної освіти [3].

Формуванню креативної особистості фахівця професійної освіти у навчальному процесі сприяє застосування форм і методів навчання, спрямованих на розвиток творчих здібностей: розв'язання та створення навчально-творчих задач та завдань, моделювання та вирішення педагогічних ситуацій, дидактичні, рольові й ділові ігри, діалогічні форми та методи взаємодії суб'єктів освіти, виконання дослідницьких проектів, конкурси, творчі майстерні, дискусії тощо [4].

Розвитку креативності студентів під час навчання у педагогічному закладі вищої освіті сприяє індивідуально-диференційований підхід до їх професійного навчання, який передбачає відбір змісту, методів і форм навчання на основі врахування індивідуально-психологічних особливостей навчальної діяльності студентів, своєрідності психіки, особистих якостей та уподобань [1; 6].

Індивідуально-диференційована система навчання, яка ґрунтується на індивідуально-диференційованому підході, створює гнучкі умови для активного перетворення власної навчальної діяльності студентів і пристосування їх до педагогічних вимог викладачів. Кожен студент, виходячи з педагогічних вимог, які висуваються індивідуально-орієнтованим планом, визначає особисту програму навчальної діяльності. Це пов'язано насамперед з тим, що ця система навчання забезпечує взаємозв'язок спонукуваної й регуляційної сторін поведінки за рахунок широкого використання механізмів мотивації, стимулювання успішності навчання. Цьому сприяє передбачена індивідуально-диференційованою системою відповідність пізнавального навантаження

можливостям студентів, різноманітність видів навчальної діяльності, підвищення ролі самостійної роботи, установка на розвиток у них творчих здібностей [5].

Слід зазначити, що самостійна пізнавальна діяльність студентів є визначальною у формуванні їх особистості за допомогою розвитку саморегуляції пізнавальної діяльності, синтезу пізнавального мотиву й способів самостійного оцінювання. Оптимальне поєднання технологічності та творчого підходу позитивно впливає на роботу студентів у напрямі пізнавальної діяльності. Технологічність передбачає оволодіння прийомами, засобами, операціями для забезпечення етапності, відповідність цілей змісту методам навчання, зростання їх результативності. Елементи творчого підходу дають можливість застосувати окремі технологічні знання та навички до конкретних умов. Активна участь студента в пізнавальній діяльності сприяє ефективному зростанню рівня соціальної зрілості особистості. Завдяки цьому він оволодіває здатністю значно ефективніше впливати на формування соціальної зрілості колег по навчанню.

Позанавчальна діяльність в університеті є особливою формою організації вільного часу студентської молоді. Вона на відміну від навчальної роботи характеризується позанормативністю й індивідуальним характером [4; 5]. Зміст, форми та методи позанавчальної діяльності студентів, а також її основні напрям повинні бути підпорядковані як процесу професійної підготовки майбутніх фахівців, так і особистим потребам, інтересам, прагненням студентів [1; 2].

Важливою складовою навчального процесу є науково-дослідна робота, яка є органічною частиною освіти, одним з основних компонентів розвитку креативного мислення, умінь і навичок дослідницького характеру, поглиблення знань з певного предмета [1; 3]. Науково-дослідна робота здійснюється як у структурі навчального процесу (написання курсових і дипломних робіт, рефератів, участь у науково-практичних конференціях тощо), так і позанавчальним процесом (участь у роботі проблемних груп, підготовка різноманітних дослідницьких проектів).

Професійне становлення студентської молоді здійснюється в умовах сучасного культурно-освітнього середовища вишу, яке має значний гуманістичний потенціал [5]. Гуманістичний потенціал культурно-освітнього середовища університету пов’язаний із розвитком творчого

мислення, формуванням світогляду, реалізацією установок на співтворчість, діалогічність, толерантність, свободу вибору, прагнення безпеки, адаптивністю студентів і викладачів у соціокультурному середовищі.

Таким чином, реалізації креативності при підготовці фахівців професійної освіти сприяє індивідуально-диференційований підхід до професійного навчання, позанавчальна діяльність студентів як фактор професійного зростання особистості, а також науково-дослідна робота, яка є одним з основних компонентів розвитку творчих здібностей, умінь і навичок дослідницького характеру, поглиблення знань з певного предмета.

Під час підготовки фахівців професійної освіти на факультеті технологій та дизайну формування інженерно-педагогічної креативності реалізується за такими основними напрямами: надання творчого характеру вивченню навчальних дисциплін, запровадження дисципліни «Інженерно-педагогічна творчість», участь у роботі студентського театру мод, залучення до наукової роботи у проблемних групах при кафедрах.

Література:

1.Андрієвська В. В. Креативність / В. В. Андрієвська // Енциклопедія освіти / Акад. пед. наук України; відповід. ред. В. Г. Кремень. – К. : Юрінком Інтер, 2008. – С. 432.

2.Бережна М. В. Інженерно-педагогічна складова діяльності викладачів практичного навчання / М. В. Бережна // Сучасний вчитель трудового навчання та технологій: досвід та перспективи: матеріали Всеукраїнської науково-практичної інтернет-конференції, 2 – 27 жовтня 2016 р. – Рівне : О. Зень, 2016. – С. 9–12.

3.Гетта В. Розвиток технічного мислення учнів: стратегія і тактика / В. Гетта // Трудова підготовка в закладах освіти. – 2007. – № 4. – С. 26–29.

4.Калязін Ю. В. Інженерно-педагогічна творчість у підготовці інженерів-педагогів / Ю.В. Калязін // Молодий вчений. – № 5,3 (57.3) травень. – 2018. – С. 9–14.

5.Морозов А. В. Креативная педагогика и психология : учеб. пособие / А. В. Морозов, Д. В. Чернилевский. –2-е изд. – М. : Акад. проект, 2004. – 560 с.

6.Петриченко Л. О. Концептуальні підходи до формування готовності майбутнього інженера-педагога до інноваційної діяльності URL: http: //Www.Nbuv.Gov.Ua/Portal/Socgum/znpkhnpu/TtMNiV/2008 22/19.html.

УДК 687.016

Орлова Наталія,
аспірантка, Полтавський національний педагогічний університет імені В. Г. Короленка
Науковий керівник: Борисова Тетяна,
кандидат педагогічних наук, доцент, Полтавський національний педагогічний університет імені В. Г. Короленка

ВИКОРИСТАННЯ ТЕКТОНІЧНОГО ФОРМОУТВОРЕННЯ ДЛЯ ПРОЕКТУВАННЯ СУЧАСНОГО ОДЯГУ

Актуальною проблемою сучасного дизайн-проектування одягу є не тільки вирішення функціональних завдань виготовлення виробів, а й забезпечення художньої виразності одягу в контексті модних і образно-стильових тенденцій часового періоду, гармонійної досконалості форми з урахуванням властивостей матеріалів та конструктивно-технологічних особливостей його виготовлення.

Фахівці текстильної промисловості постійно працюють над створенням новітніх матеріалів для виготовлення одягу з покращеними властивостями, незвичною фактурою, структурою тощо. У свою чергу, для сучасного споживача естетичні властивості одягу, його конструктивне та стильове розмаїття стають важливішими, ніж функціональність виробу. Використання тектонічного підходу до формоутворення одягу складних об’ємно-просторових форм дає можливість створювати естетично та якісно виконані вироби, що відповідають споживчим вимогам.

Проблемам тектонічного формоутворення об’єктів архітектури і промислових виробів присвячено праці Т. О. Бердник, Ю. Г. Божка, І. Т. Волкотруба, Г. Б. Мінервіна, Ю. С. Сомова. У праці Т. В. Ніколаєвої розглянуто тектоніку формоутворення костюма й композиційні принципи побудови гармонійно досконалого одягу. У роботах Г. С. Горіної, Т. В. Козлової, А. І. Черемних розглянуто питання взаємозв’язків між формами одягу та властивостями матеріалів.

Тектоніка – це єдність форми виробу його змісту, конструкції та матеріалу [4]. Складовими тектонічного формоутворення виробів науковці вважають художньо-композиційне рішення об’єкта, конструктивно-технологічне рішення форми, функціональну відповідність виробу.

Основною об'ємно-просторовою характеристикою будь-якого об'єкта є форма – морфологічна та об'ємно-просторова структурна організація виробу, що виникає в результаті змістового перетворення матеріалу, тобто формоутворення [2].

При створенні об'ємно-просторової форми одягу основним правилом є використання композиційно-конструктивних засобів формоутворення та характерних для них прийомів.

Тектоніка об'ємно-просторової форми одягу досягається за рахунок гармонійного співвідношення показників: функції, структури, матеріалу, конструкції та форми виробу [4]. Основними елементами, які характеризують форму одягу, є геометричний вид, матеріал, структура, конструкція, пропорції, пластика, колір, фактура, а також величина й масивність. За умови дотримання законів композиції, форму об'єкта проектування можна скласти з будь-яких структурних елементів. Дизайнерська думка найчастіше рухається, ґрунтуючись на властивостях вихідного матеріалу. Такі властивості, як колір, фактура, поверхнева щільність та інші значно впливають на процес проектування. Досвід впливових брендів на міжнародному модному ринку одягу показує, що проектування нових форм і конструктивно-технологічних рішень починається з урахування властивостей матеріалів для створення нових дизайнерських рішень. Тобто сучасний процес дизайн-проектування здійснюється на принципах тектоніки [3].

Костюм є носієм естетичних рис тектоніки форми, здатної відображати, підкреслювати або приховувати окремі особливості фігури, тому з його допомогою можна досягти певного рівня гармонії індивідуального образу споживача відповідно до естетичного ідеалу епохи. Формування образу здійснюється за допомогою зміни об'ємів одягу, його довжини, ступеня прилягання, напряму й місця розташування конструктивних і декоративно-оздоблювальних складових, положення та форми лінії плечей, лінії талії тощо.

Особливістю науково-творчого підходу до дизайну одягу є необхідність розроблення тектонічних статичних і динамічних систем, що зумовлює обов'язкове врахування характеристик матеріалу та характеру зміни наданих йому властивостей під впливом зовнішніх факторів [5].

Т.О. Бердник у своїх працях розглядає терміни «атектоніка» та «анти тектоніка» [1]. Поняття тектонічності зумовлено суб'єктив-

ним зоровим і тактильним сприйняттям виробу, оцінкою його художнього змісту. Антитектонічний підхід до дизайн-проектування одягу базується на нетрадиційних комбінаціях матеріалів, зміні їх властивостей, експериментах з формою одягу, навмисному порушенні правил композиції, використанні нетрадиційних методів (авангард, деконструкція тощо), що можна спостерігати в колекціях відомих дизайнерів. Представниками цього напряму є дизайнери В. Вествуд, М. Марджела, А. Демельмейстер, Д. Біккембергс, Д. ван Нотен та інші, в моделях яких головний акцент – це епатажність, утілення певного художнього образу, а не ідеальна посадка виробу та майстерний крій. Для створення сучасного костюма у XXI ст. часто застосовують інноваційні матеріали, створені з використанням нових розробок в хімії, комп'ютерному програмуванні, аерокосмічній інженерії, архітектурі та промисловому дизайні. Це надає сучасному одягу новий неофутуристичний вигляд.

Тектоніка костюма як система– це художнє вираження через взаємодію і гармонійне поєднання матеріалу та конструкції. Раціональна тектоніка одягу проявляється у взаємозв'язку та взаємному розташуванні всіх його структурних елементів, основних і другорядних, в їх метро-ритмічній побудові, пропорціях, кольоровому рішенні та у пластиці форми, що зумовлена властивостями матеріалів, з яких виготовлено виріб. Також сьогодні не існує чітко визначених критеріїв відповідності виробу моді або естетичним ідеалам, цінується оригінальність та індивідуальність, тому вироби, розроблені за принципами антитектоніки вдало, задовольняють потребу споживачів у новітніх концептуальних підходах до дизайну одягу.

Література:

1. Бердник Т. О. Архитектоника костюма (Социокультурная динамика): автореф. дис. на соискание ученой степени канд. филос. наук : 24.00.01 / Т. О. Бердник. – М. : РГБ, 2005. – 28 с.

2. Кісіль М. В. Розробка форми одягу заданої структури композиційно-конструктивними засобами формоутворення / М. В. Кісіль // Вісник ХДАДМ. – 2010. – С. 39 – 41.

3. Костогриз Ю. Тектонічне формоутворення одягу складних об'ємно-просторових форм / Юлія Костогриз, Калина Пашкевич. – Режим доступу: https://er.knutd.edu.ua/handle/123456789/10622 (дата звернення: 11.02.2019) – Назва з екрана.

4. Пашкевич К. Л. Проектування тектонічних форм одягу з урахуванням властивостей тканин : монографія / К. Л. Пашкевич – К. : ПП«НВЦ «Профі», 2015. – 364 с.

5. Яковлєв М. І. Тектоніка одягу та її місце у формотворчому процесі / М. І. Яковлєв, К. Л. Пашкевич // Технічна естетика і дизайн: міжвідомчий науково-технічний збірник. – К., 2018. – Вип. 14. – С. 193 – 201.

УДК 378

Осадчий Андрій,
науковий кореспондент лабораторії
з управління інноваційно-педагогічною
і науково-дослідницькою діяльністю у ЗВО,
Глухівський національний педагогічний
університет імені Олександра Довженка
Науковий керівник: Коломієць Микола,
кандидат педагогічних наук, доцент,
Глухівський національний педагогічний
університет імені Олександра Довженка

КОНЦЕПТУАЛЬНІ ПОЛОЖЕННЯ КОМПЕТЕНТНІСНО ОРІЄНТОВАНОГО НАВЧАННЯ

Інтеграційні процеси, які відбуваються в Україні, суттєво впливають на підготовку здобувачів вищої освіти. Важливою убачається орієнтація на компетентнісний підхід в освіті та компетентнісно орієнтоване навчання.

Базові положення компетентнісного підходу та компетентнісно орієнтованого навчання викладено в наукових публікаціях українських учених-педагогів: Н. Бібік, В. Кременя, В. Радкевич, В. Пометун, О. Савченко та інших.

Як засвідчує науковий педагогічний досвід останнього десятиліття, компетентнісний підхід до навчання трансформується в суспільно значуще явище, яке стає пріоритетним у формуванні освітньої політики України, зокрема змісту освіти, засобів його засвоєння,

усвідомленого ставлення до результатів навчання та пошуку шляхів їх удосконалення. Отже, набуття компетентностей – актуальна стратегія державної політики, що потребує кардинальних змін у різноманітних сферах освіти [4].

В основі компетентнісно орієнтованого навчання головну роль відіграє компетентнісний підхід, що розуміється як спрямованість навчально-виховного процесу на формування і розвиток компетентностей особистості того, хто навчається. Результатом такого процесу буде формування загальної життєвої компетентності випускника, що є сукупністю ключових компетентностей, інтегрованою характеристикою особистості. Отже, основною характеристикою компетентнісного підходу є перенесення акцентів з процесу навчання на його результати. Він є основою кардинальних змін, орієнтирів та завдань сучасної системи середньої та вищої освіти [2].

В. Радкевич наголошує, що «компетентнісний підхід не протистоїть традиційному, знаннєвому підходові, який продовжує використовуватися у професійно-технічній освіті, а навпаки, – істотно розширює його зміст особистісно орієнтованим навчальним матеріалом. Даний підхід певним чином змінює роль викладача. Ця роль стає більш спрямовуючою, супроводжувальною та відповідальною за досягнення тими, хто навчається, певних результатів» [3].

Компетентнісний підхід зміщує акценти з процесу накопичення нормативно визначених знань, умінь і навичок у площину формування й розвитку в особистості здатності практично діяти і творчо застосовувати набуті знання і досвід у різних ситуаціях. Це вимагає від викладача змістити акценти у своїй навчально-виховній діяльності з інформаційної до організаційно-управлінської площини. У першому випадку він відігравав роль ретранслятора знань, а в другому – організатора освітньої діяльності. Змінюється й модель поведінки студента – від пасивного засвоєння знань до дослідницько-активної, самостійної та самоосвітньої діяльності [5].

Компетентнісна освіта зорієнтована на практичні результати, досвід особистої діяльності, формування ставлень студента, що зумовлює принципові зміни в організації навчання, яке стає спрямованим на розвиток конкретних цінностей і життєво необхідних знань і умінь студентів [2, с. 19]

Інтеграція української системи освіти змінює підходи до формування змісту вищої освіти педагогічних працівників: пріоритетність інтегративного підходу посилює світоглядно-культурологічну підготовку фахівця. Удосконалюючи професійну майстерність майбутнього викладача, можна досягти позитивного результату в зміні ролі вчителя в процесі навчання, де головним аспектом стає не передавання інформації, а вироблення механізмів її цільового пошуку, вміння трансформувати теоретичні відомості в розв'язанні практичних, нестандартних завдань, активно розв'язуванні фахові проблеми та репрезентувати результати своєї діяльності [1].

Література:

1.Панчук О. П. Компетентнісно-світоглядний підхід в сучасній освіті. Освітньо-професійна програма та освітньо-кваліфікаційна характеристика. 2011. Частина ІІ. С. 114–116.

2.Пометун О. І. Компетентнісно орієнтована методика навчання історії в основній школі: методичний посібник. К.: ТОВ «КОНВІ ПРІНТ», 2018. 208 с.

3.Радкевич В. О. Компетентнісний підхід до розроблення державних стандартів професійно-технічної освіти. Проф.-техн. освіта. 2012. № 3 (56). С. 8–10.

4.Редько В. Г. Компетентнісно орієнтоване навчання іноземних мов учнів початкової школи: лінгводидактичний аспект. Проблеми сучасного підручника: зб. наук. праць / ред. кол.; голов. ред. – О. М. Топузов. К.: Пед. думка, 2017. Вип. 18. С. 178–191.

5.Химинець В. Компетентнісний підхід до професійного розвитку вчителя. Закарпатський інститут післядипломної педагогічної освіти. URL: http://zakinppo.org.ua/2010-01-18-13-44-15/233-2010-08-25-07-10-49

УДК 391(=161.2)

Охріменко Лідія,
аспірантка, Полтавський національний педагогічний
університет імені В. Г. Короленка
Науковий керівник: Титаренко Валентина,
доктор педагогічних наук, професор,
Полтавський національний педагогічний
університет імені В. Г. Короленка

ФУНКЦІЇ УКРАЇНСЬКОГО КОСТЮМА ТА ЇХ ЗНАЧЕННЯ

У процесі підготовки майбутніх учителів трудового навчання та технологій сучасні проблеми розвитку технологічної освіти тісно пов'язані із історичним розвитком українського вбрання, його функціями. Адже простежується проблема розвитку творчої особистості, збереження традицій, звичаїв народу, патріотичного виховання молоді, естетичних якостей та інше. Вивчення навчальної дисципліни «Історія українського костюма» має на меті засвоєння історії розвитку українського костюма та утворення локальних варіантів традиційних комплексів одягу, формування у студентів практичних навичок щодо володіння прийомами формоутворення основних компонентів убрання та способами декорування українського одягу; розвиток та формування навичок, інтелекту, мислення, що є необхідними у процесі підготовки до занять; розвиток та формування якостей, що стосуються сфери почуттів і емоцій: творчий підхід, відповідальність, охайність.

Упродовж історії розвитку людства одяг українців відтворює еволюцію світогляду окремої людини і суспільства взагалі: ставлення до різних явищ навколишнього світу, формування і розвиток духовного світу людини (релігійних вірувань, обрядів, звичаїв та ін.), а також простежуються певні особливості духовної культури українського народу.

Охарактеризовуючи етапи існування українського костюма, бачимо, що кожна людина прагнула до прекрасного, враховуючи свої художньо-естетичні особливості.

Одяг відбиває розвиток історичного процесу, дає змогу краще вивчити культурний взаємозв'язок із іншими народами. Тому під час

розвитку суспільства змінювалися як потреби людини, так і певні вимоги до виготовлення комплексу українського костюма як людей чоловічої і жіночої статей [3, с. 4 – 5].

Ураховуючи історичний розвиток українського костюма, велике значення надаємо функціям одягу.

Найголовніша функція одягу на різних етапах його розвитку від самого початку його існування – захисна. Вона захищала тіло людина від негативних впливів середовища.

Захисна функція пов'язана із географічними та кліматичними особливостями відповідно до певного регіону України, а також створює необхідні умови для існування людського організму. Залежно від клімату на території України захисна функція набуває різного значення. Це обумовило появу великої кількості видів та форм одягу, виконаних із різноманітних матеріалів, які відповідали необхідним вимогам, утворювали потрібний для життя та діяльності людини мікроклімат між її тілом та зовнішнім середовищем.

У один і той самий історичний період у країнах із різними кліматичними умовами одяг різний за своїми характеристиками. Це простежується у безрукавному нагрудному одязі, локальна специфіка якого одночасно відповідала і особливостям клімату. Такий вид одягу поширений на усій території України, але у різних місцевостях він мав свою специфіку. У гірських районах Західної України – це хутряна, тепла безрукавка – кептар, у північних і північно-західних районах передгір'я – коротенька сукняна безрукавка –лейбик, бруслик.

Статево-вікова функція українського костюма пов'язана з характером діяльності різних за статтю та віком людей.

Наприклад, С. А. Макарчук у своєму навчальному посібнику описує, що хлопчики не носили штанів. Верхнім одягом як хлопчиків, так і дівчаток слугувала додільна сорочка. Також мали відмінність і види головних уборів, поясного одягу, нагрудного одягу. Якщо взяти до уваги ознаки дівочого стану, то їм дозволялося ходити з непокритою головою, носити вінок. Заміжнім жінкам заборонялося з'являтися на людях з відкритим волоссям. Відповідно до кольорової гами, залежно від вікових особливостей, вони стали стриманішими. Старійшини сільської громади носили бороду і сиве волосся до плечей. Крайку носили як чоловіки, так і жінки, але у чоловіків вона була вужчою і у декоруванні стриманішою, ніж у жінок [2].

Якщо взяти до уваги оберегову функцію, то її магічну роль в одязі виконували кольорова гама та значення орнамента, а також такі деталі: прикраси, пояс та інші компоненти українського костюма.

З обереговою функцією тісно пов'язана обрядова. Адже з нею пов'язано ряд весільних, родинних, поховальних обрядів, які відображають суспільні уявлення етносу [1]. Наприклад, простежувалася відсутність і наявність прикрас в одязі. Важливого значення набували кольори. Так, у поховальному вбранні домінував білий колір, який під впливом європейської моди XIX – XX століть витіснив чорний колір.

Ураховуючи перші стадії розвитку суспільства, простежуємо й естетичні вимоги щодо одягу. Прикрашаючи одяг, людина насамперед увиразнювала свій несвідомий потяг до прекрасного. З часом прикраси перетворилися на необхідний атрибут українського костюма, відбиваючи особливості художньо-естетичних смаків народу.

Естетична функція підпорядкована певним законам композиції, які вимагають гармонійної єдності таких показників, як матеріал, форма, колорит та різні види оздоблення одягу. Композиційна завершеність особливо яскраво відбивається у традиційному костюмі, який відтворює народні вподобання, художнє сприйняття явищ довкілля, збагачене багатовіковим досвідом [3, с. 97].

Щодо етнічної функції в одязі, то це простежується у регіональних відмінностях, а саме способах крою, кольорі, технології пошиття, особливості оздоблення [4].

Отже, український одяг є важливою умовою існування людини, а також головною складовою матеріальної та духовної культури українського народу і впродовж розвитку його історії виконує захисну, оберегову, естетичну, етнічну, статево-вікову та інші функції.

Література:

1.Етнографія України [Електронний ресурс]. – Режим доступу: http://www.ebk.net.ua/Book/history/makarchuk_eu/part11/1101.htm(дата звернення: 18.02.2019). – Назва з екрана.

2.Макарчука С. А. Етнографія України: навч. посіб. для студ. вищ. навч. закл. / С. А. Макарчука. – Вид. 2-ге, перероб. та допов. – Львів : Світ, 2004. – 517 с.

3.Український народний одяг = UkrainianFolkCostume / [ред.: П. Одарченко, Г. Царинник ; пер. англ. О. Пащак-Трач ; іл.: Г. Титла

та ін.]. – Toronto; Philadelphia: Світ. Федерація Укр. Жіночих Орг., Коміс. нар. мистецтва, 1992. – 311 с.

4.Функції одягу та їх історична динаміка [Електронний ресурс]. – Режим доступу : http://ua.textreferat.com/referat-13745-2.html (дата звернення: 18.02.2019). – Назва з екрана.

УДК 371:378

Павлюк Любов,
кандидат педагогічних наук, докторант Національний педагогічний університет імені М. П. Драгоманова

СУЧАСНІ ПІДХОДИ ДО ЕЛЕКТРОТЕХНІЧНОЇ ПІДГОТОВКИ МАЙБУТНІХ УЧИТЕЛІВ ТЕХНОЛОГІЙ

Нові реформи освітянської галузі вбачають потребу в досконалій підготовці вчителів трудового навчання. Надзвичайно швидкі темпи розвитку інновацій спонукають до створення національної системи освіти відповідно до сьогоднішніх вимог та потреб.

Теоретико-методичні засади професійної підготовки вчителя трудового навчання (технологій) розглянуті в дослідженнях А. Вербицького, А. Грітченка, О. Коберника, В. Мадзігона, М. Пригодія, В. Сидоренка, А. Терещука, Г. Терещука та інших.

Сьогодні актуальним є визначення предметних компетентностей (політехнічної, техніко-технологічної та проектної), якими мають оволодіти студенти під час навчання у закладах вищої освіти, що передбачає діяльність, яка визначається завданнями шкільних предметів «Трудове навчання» (5–9 класи) та «Технології» (10–11 класи), їх навчальними програмами та сучасними вимогами до підготовки фахівців освітньої галузі «Технології», реалізація яких можлива через компетентнісний підхід. Як стверджують С. Адам, А. Андреєв, О. Корсакова, О. Пометун, Д. Трубачова та інші саме компетентнісний підхід націлений на формування та розвиток у студентів предметних компетентностей.

Прогресивним шляхом підвищення ефективності професійної підготовки майбутніх учителів технологій, на думку багатьох дослідників,

є технологічний підхід. Ми вважаємо, що поряд із технологічним підходом доцільно застосовувати елементи електротехнічної підготовки вчителів. Адже за чинною навчальною програмою «Технології» (рівень стандарту), яка має модульну структуру і складається з десяти обов'язково-вибіркових навчальних модулів, має місце модуль «Основи автоматики і робототехніки». Зокрема, програмою передбачено формування в учнів здатності до самостійного конструювання знань і способів діяльності через призму їх особистісних якостей, життєвих та професійно зорієнтованих намірів, самостійного набуття ними досвіду вирішення практичних завдань [1].

Державний стандарт освітньої галузі «Технології» передбачає зміщення акцентів технологічної підготовки учнівської молоді від ремісничо-тренувального навчання до впровадження у навчально-виховний процес проектно-технологічної системи, яка націлює на творчість і дослідництво, особистісно орієнтовані педагогічні технології з використанням сукупності дослідницьких, пошукових, творчих за своєю суттю методів, прийомів, засобів навчання. Інноваційних підходів потребують і позакласні, позашкільні форми учнівської технічної творчості тощо. Здійснення зазначених перетворень у системі технологічної підготовки учнівської молоді неминуче пов'язане із адекватними змінами у системі професійного навчання майбутніх учителів трудового навчання (технологій) [2].

Завдання трудового навчання визначені Державним стандартом базової і повної середньої освіти і конкретизовані в освітній галузі «Технології» передбачають, що серед основних завдань, які необхідно включити до складових змісту підготовки майбутніх учителів трудового навчання (технологій) у вищих педагогічних навчальних закладах, є: формування в учнів електротехнічних понять, практичних умінь і навичок, формування техніко-технологічних знань та творчого ставлення до праці [2].

Аналіз системи професійної підготовки вчителів трудового навчання (технологій) у закладах вищої освіти засвідчив, що рівень технічної підготовки майбутніх учителів є недостатнім для кваліфікованого виконання своїх обов'язків у сучасних умовах, які позначені переорієнтацією трудового навчання на електротехнічну діяльність учнів [3].

Щоб змінити такий стан справ, необхідно: створити можливості кожному студенту для виявлення і розвитку особистісних творчих якостей за профілем підготовки шляхом використання різноманітних методів навчання, комбінування теоретичного навчання, практичних видів роботи та навчальної практики; розробити для майбутніх учителів технологій методичне забезпечення, співвідносне з діяльністю в профільних класах, що містить тематичний план, навчальну програму, навчальні посібники та методичні рекомендації з організації та проведення профільного навчання; забезпечити реалізацію принципів підготовки майбутніх учителів до профільного навчання учнів загальноосвітніх навчальних закладів; залучити студентів до творчої групи (залучення до вивчення спецкурсів за вибором), об'єднаної спільними цілями, інтересами, цінностями.

Підготовка вчителів трудового навчання (технологій) у закладах вищої освіти відповідно до вимог Болонського процесу, у свою чергу, потребує нового підходу до формування змісту професійної підготовки, зокрема це використання інформаційно-комунікаційних технологій, здатність і бажання до неперервного вдосконалення та професійного розвитку.

Література:

1.Програма для загальноосвітніх навчальних закладів. Трудове навчання. 5–9 класи. – 2017.

2.Державний стандарт освітньої галузі «Технологія» // Трудова підготовка в закладах освіти. – 2003. – № 1. – С. 3–6.

3.Павлюк Л. В. Підготовка вчителів трудового навчання і технологій в Україні: історико-педагогічний аспект /Л. В. Павлюк // Науковий вісник Інституту пофесійно-технічної освіти НАПН України. 2018. – № 17. – С. 147–152.

4.Пригодій М. А. Педагогічні умови підготовки майбутніх учителів технологій до профільного навчання учнів // Вища освіта України. – 2011. – Т. 1. – № 3. – С. 388-395.

УДК 373.51

Петров Єгор,
студент, Глухівський національний педагогічний
університет імені Олександра Довженка
Науковий керівник: Борисенко Надія,
кандидат педагогічних наук, старший викладач,
Глухівський національний педагогічний
університет імені Олександра Довженка

ОБГРУНТУВАННЯ ВИБОРУ КОНСТРУКЦІЙНИХ МАТЕРІАЛІВ ДЛЯ ВИГОТОВЛЕННЯ КОМПЛЕКТУ ПІДСТАВОК ПІД ГОРНЯТКО

Сучасний стан реформування закладів загальної середньої освіти полягає, зокрема, у забезпеченні підготовки учнів 5 класів до творчої діяльності в різних галузях суспільства, надання загального уявлення про основи ремесел і виробництва, сучасних технологій, залученні школярів до творчих, інтелектуальних і технологічних робіт, формуванні навичок розв'язання творчих практичних завдань.

Поєднання трудового виховання з відродженням ремесел є важливим засобом усебічного розвитку учнів. Оновлена програма з трудового навчання передбачає такий зв'язок. Серед розділів програми є перший розділ «Основи проектування, матеріалознавства та технології обробки», який вивчається в 5 класі.

Вироби з дерева і деревних матеріалів користуються шаною на території України. Інтерес до цієї технології не зник і зараз. Виникнення підставок під горнятко потрібно розглядати паралельно з одним з найважливіших природних елементів, який широко застосовується людиною в різних галузях господарської діяльності – деревиною.

Деревина – це порівняно твердий і міцний волокнистий матеріал, який прихований корою, є основною частиною стовбурів. У природному вигляді використовується в якості будівельного матеріалу і палива, а в роздрібненому і хімічно обробленому вигляді – як сировина для виробництва паперу, деревоволокнистих плит, штучного волокна.

Разом з тим деревина має недоліки: вона схильна до горіння і загнивання, руйнування від впливу комах і грибів, гігроскопічна, внаслідок чого може розбухати і піддаватися усушці, викривленню

й розтріскуванню. Крім того, деревина має вади біологічного походження, які знижують її якість. Щоб використовувати деревину для виготовлення проектованих виробів, учням треба знати її властивості, будову і недоліки.

Блиск надає деревині гарного вигляду і може бути посилений поліруванням, лакуванням, вощінням або склеюванням прозорими плівками зі штучних смол.

Залежно від того, що учні проектують, їм необхідно використовувати ту чи іншу породу деревини. Ми проектуємо комплект підставок під горнятко, вважаємо доцільним виготовляти їх з червоної деревини.

«Червоне дерево» – це поєднання слів асоціюється з гарними меблями благородного темного кольору, з величезними стовбурами екзотичних дерев, і звичайно, з розкішшю. Дійсно, колись, на початку своєї популярності, меблі з червоного дерева можна було зустріти лише в обмеженого кола осіб, наприклад, у монархів і їх наближених, але багато що змінилося, в тому числі й доступність такої деревини. Незмінним залишилося одне: краса деревини, благородство її відтінків, чудові властивості.

Червоне дерево – загальна назва для різних порід дерев, що мають особливий колір і властивості деревини. Ростуть ці цінні в усіх відношеннях дерева в країнах з теплим тропічним кліматом: острова Фіджі, Південна і Центральна Америка, Африка, Індія і Південно-Східна Азія.

Червоне дерево будь-якої породи має характеристики, які дозволяють використовувати в його обробці будь-які деревообробні технології. Матеріал дуже дорогий, вимагає обережності й професіоналізму, але, як правило, результат чудовий.

Червоне дерево в різні країни ввозиться у вигляді колод, крім деяких винятків. Перша стадія їх обробки – розпилювання. Друга стадія – формування, потім дошка-основа обробляється на токарному верстаті й шліфується. Шліфування проводиться вручну, за допомогою шкурки прибираються всі шорсткості й нерівності. Після того, як створена рівна поверхня, їй дають просохнути нетривалий час.

Якщо потрібно отримати глянсову поверхню, то обробку продовжують шпатлюванням і поліруванням. При необхідності червоне дерево обробляється різними складами, які захищають деревину від загоряння або старіння. Довговічність добре і правильно обробленого дерева вимірюється століттями. Але не це головне при оцінюванні

червоної деревини, як і не місце її видобутку. Головна цінова характеристика – краса малюнка. Деревина може бути гладкою, візерунчастою, крапленою, вузлуватою, вогненною, смугастою та іншою.

Теплі відтінки лакованої деревини створюють гармонію домашнього затишку. Як бачимо, червона деревина і предмети з неї затребувані, вона широко використовується і економічно необхідна.

Зважаючи на вищезазначене, ми вирішили виготовляти набір підставок під горнятко з червоного дерева.

УДК 373.5.091.212:62/64:[004.738.5

Поляков Сергій,
аспірант, Полтавський національний педагогічний
університет імені В. Г. Короленка,
Науковий керівник: Гриценко Лариса,
кандидат педагогічних наук, доцент,
Полтавський національний педагогічний
університет імені В. Г. Короленка

ВИКОРИСТАННЯ ХМАРНИХ СЕРВІСІВ GOOGLE У ТРУДОВОМУ НАВЧАННІ

Мережа Інтернет формує новітні освітні реалії. Для успішної діяльності та підвищення якості освіти вчителю трудового навчання необхідно застосовувати сучасні інформаційні технології.

Зміст оновленої навчальної програми з трудового навчання для 5–9 класів спрямовано на залучення учнів до проектної діяльності як провідного засобу розвитку і навчання, формування в них здатності до самоосвіти, надання учням можливості опановувати засоби сучасних технологій, формування вміння конструювати власний процес пізнання [3].

Зручним способом реалізації такого напряму розвитку є використання хмарних технологій.

Хмарні технології (cloud computing) – це технології, що надають користувачам мережі Інтернет доступ до комп’ютерних ресурсів сервера з використанням програмного забезпечення як онлайн-сервісу. Застосування хмарних сервісів є невід’ємною складовою сучасної

освіти і сприяє динамічному переходу до інновацій з упровадженням віртуальних дистанційних освітніх технологій Веб 2.0 і Веб 3.0 як нових форм мережевих освітніх середовищ. Останнім часом масштаби впровадження хмарних технологій стрімко зростають. За оцінками аналітиків, хмарні обчислення вважаються найбільш перспективною стратегічною технологією майбутнього [1, с.5].

Хмарні сервіси Google можуть стати невід'ємний помічником у навчанні як вчителю, так і учню. Найпопулярнішими серед них у наш час є: Google Search, Gmail, Google Maps, Google Docs, YouTube, Google Translate, Google Drive, Google Class.

Способи застосування хмарних сервісів Google в освітньому процесі для вчителя трудового навчання можна розподілити на три категорії:

1- підготовка до уроку;
2- використання в освітньому процесі;
3- контроль якості знань та вмінь учнів.

Підготовка до уроку. Застосування хмарних технологій в освіті надає ряд переваг для діяльності вчителя: вчитель має доступ до своїх матеріалів і документів будь-де і будь-коли; з'являється можливість використання відео- і аудіофайлів прямо з Інтернету, без додаткового завантаження на комп'ютер [2, с.105].

Використання в освітньому процесі. У рамках проектно-технологічної діяльності учні на уроках трудового навчання створюють звітну документацію до проекту. Важливим елементом навчання є спільна робота як при виготовленні об'єкта праці, так і при виконанні звітної документації. Оформлення документації за допомогою Google Drive з використанням Google Docs надає можливість спільного доступу до створюваних файлів. За такого підходу зникає ряд проблем: необхідність у роздрукуванні матеріалів, невідповідність версій програмного забезпечення, поняття «забув удома». Спільний доступ полегшує розроблення документації та обмін інформацією під час роботи у групах.

На сьогоднішній день такий навчальний предмет, як креслення фактично не викладається окремо, але основи графічної грамоти введені до навчальної програми з трудового навчання [3]. Така ситуація вимагає інтенсифікації освітньої діяльності у цьому напрямі. Одним зі шляхів вирішення проблеми є створення та розміщення відеоуроків з основ графічної грамоти на платформі YouTube. Важливо не просто

виокремлювати та використовувати вже наявні відеоматеріали, а й за необхідності створювати власні, які б відповідали потребам сучасного освітнього процесу.

Залучення учнів 5–9 класів до створення відеомайстеркласів з виготовлення об'єктів навчальної діяльності на уроках трудового навчання як форми звіту про виконану роботу сприяє зацікавленості у більш якісному виготовленні виробів та розвитку ключових компетентностей учнів.

Використання функцій YouTube надає можливість сортувати відеоматеріал по темах для зручності пошуку учнями необхідної інформації.

Контроль якості знань та вмінь учнів зручно здійснювати за допомогою Google Drive, до якого входять Google Форми, призначені для отримання зворотного зв'язку. За допомогою Google Форми можна створювати он-лайн тести для самоперевірки учнями своїх знань з конкретної теми.

Усі створені електронні навчальні засоби зберігаються в хмарному сховищі та постійно доступні. Посилання на них можна відправити через електронну пошту або залишити на загальнодоступному Інтернет-ресурсі.

Таким чином, сервіси Google можуть стати ефективним інструментом під час розроблення інформаційного забезпечення навчального процесу. Такий підхід сприятиме відкритості освітнього процесу, самоосвіті учнів та, зрештою, полегшенню праці вчителя трудового навчання.

Література:

1.Литвинова С. Г. Хмарні технології як засіб розбудови інноваційної школи [Електронний ресурс] / С. Г. Литвинова. – Режим доступу: http://www. zoippo.zp.ua/pages/el_gurnal/pages/vip14.html. – Назва з екрана.

2.Одайник С. Використання хмарних технологій в управлінні загальноосвітніми навчальними закладами / Світлана Одайник //Нова педагогічна думка. Наук.-метод.журнал. – Рівне, –2016. № 4 (88) – С. 103–107.

3.Трудове навчання 5–9 класи : практичний посібник для вчителів / С. М. Дятленко, В. М. Лещук, О. Ю. Медвідь. – Харків : Видавництво «Ранок», 2017. 128 с.

УДК 378

Пришва Тетяна,
аспірантка, Глухівський національний педагогічний
університет імені Олександра Довженка
Науковий керівник: Ігнатенко Сергій,
кандидат педагогічних наук, доцент,
Глухівський національний педагогічний
університет імені Олександра Довженка

АКТУАЛЬНІСТЬ ЗАСТОСУВАННЯ ЗАСОБІВ STEM-ТЕХНОЛОГІЙ В ОСВІТНЬОМУ ПРОЦЕСІ

Реформування системи освіти України передбачає формування людей нового покоління, які б відійшли від застарілих стандартів та стереотипів, були здатні неординарно та творчо мислити, самостійно приймати рішення, брати активну учать у житті суспільства, розв'язувати складні проблеми сьогодення зокрема й професійні, одним словом, були конкурентоспроможними.

Виклики сучасності, пов'язані зі стрімкою еволюцією науки та технологій спричиняють набуття все більшої популярності у світі STEM-освіти.

Акронім STEM охоплює природничі науки (Science), технології (Technology), інженерію, проектування, дизайн (Engineering), математику (Mathematics) та визначає характерні риси відповідної дидактики, сутність якої полягає в поєднанні міждисциплінарних практико-зорієнтованих підходів до вивчення як окремих дисциплін (наук), так і сучасних методів та засобів наукового і техніко-технологічного дослідження [3].

Конструювання навчальних дисциплін на міждисциплінарних засадах (інтегроване навчання відповідно до певних тем, а не окремих дисциплін [7]), що комплексно формують ключові фахові та соціально-особистісні компетентності здобувачів освіти, є головною ідеєю STEM-технологій у педагогіці.

Основною ознакою STEM є комплексний міждисциплінарний підхід до розроблення навчальних планів, програм, а основною метою такої інтеграції є підготовка фахівців відповідного напряму.

У методології науки міждисциплінарність є синергетичним поєднанням навчальних дисциплін, взаємодії методів, інструментарію для вивчення і конструювання міждисциплінарних об'єктів, предметів, отримання нового знання [2]. Міждисциплінарний характер сучасного пізнання зумовлено тим, що наука з «дисциплінарної» сфери діяльності перетворюється на «проблемно-орієнтовану». Наприклад, проблему штучного інтелекту вивчають інженери, математики, філософи, психологи, лінгвісти тощо. Такий підхід дає змогу глибше і ширше ставити відповідні проблеми і знаходити перспективні та оригінальні методи їх вирішення.

В освіті міждисциплінарність розглядають, як педагогічну інновацію [1]. Під час розроблення STEM орієнтованих навчальних програм ключову педагогічну проблему містить технологія інтеграції компонентів, що, з одного боку, є близькими дисциплінами, а з іншого – самостійними усталеними науками: Science, як спосіб пізнання, – допомагає зрозуміти навколишній світ; Technology, як спосіб або засіб покращення світу, має чутливість до соціальних змін; Engineering, як спосіб створення та покращення пристроїв для вирішення реальних проблем; Mathematics, як спосіб опису світу або «аналіз світу і реальних проблем за допомогою чисел» [6]. Такий комплексний підхід є природнім і фактично затребуваним у випадку розв'язання певної реальної проблеми. Отже, в основі розроблення освітньої STEM-програми поєднання наукового методу, технології, проектування та математики. Результатом інтеграції може бути впровадження окремого навчального предмета STEM або ж унесення певних змін у робочу програму кожного зі STEM-предметів на основі впровадження інновацій, посилення практичної компоненти у вирішенні реальних проблем.

Аналіз зарубіжної психолого-педагогічної літератури свідчить про те, що залежно від характеру відносин між дисциплінами розрізняють такі види міждисциплінарного підходу:

- інтердисциплінарний (oresdisciplinary) підхід, що передбачає розгляд однієї дисципліни крізь призму іншої (наприклад, історія математики);

- мультидисциплінарний (multidisciplinary) підхід, він порівнює декілька дисциплін, що фокусуються на одній проблемі, але не поєднує їх;

- плюридисциплінарний (pluridisciplinary) підхід ґрунтується на поєднанні споріднених дисциплін (наприклад, фізики та інженерії, фізики та математика);

- трансдисциплінарний (transdisciplinary) підхід виходить за межі окремих дисциплін, зосереджуючись на певній проблемі та отриманні відповідних знань [6].

Залежно від основної мети освітньої програми, обирають відповідний підхід міждисциплінарної інтеграції, оскільки STEM-освіта, з філософської точки зору означає методологічну єдність природничих, технічних і соціально-гуманітарних наук, що виявляється у застосуванні спільного математичного апарату, інформаційно-комунікаційних технологій, моделювання та міждисциплінарної взаємодії [4].

Ідеальна модель STEM-освіти має певні особливості, що необхідно враховувати в освітньому процесі: від проектування конкретного заняття до взаємодії з викладачами суміжних дисциплін. Так, заняття повинні мати ознаки проблемного навчання, засадами яких є постановка завдань з реальним контекстом, розв'язання яких передбачає міждисциплінарну взаємодію, переважне використання індуктивних методів дослідження тощо [5].

Складність та багатогранність проблематики впровадження STEM-напряму на теренах реформування системи освіти України спонукає до наукових розвідок щодо науково-методичних засад інтеграційних процесів у освіті, подальшого вдосконалення нормативної бази, створення та реалізації спеціальних міждисциплінарних освітніх програм для закладів освіти, впровадження освітніх інновацій у методику навчання на основі особистісно- та проблемно-зорієнтованих підходів, навчально-дослідницьких та винахідницьких проектів, розроблення головних підходів та критеріїв оцінювання інтелектуально-творчої діяльності здобувачів освіти.

Одним із вагомих чинників для досягнення позитивних результатів упровадження STEM-освіти та суттєвого впливу на розуміння і застосування інноваційних технологій є засоби STEM-навчання. У свою чергу, засоби STEM-навчання виконують інформаційну, практичну, креативну та контрольну функції. Вони є сукупністю явищ, ідей, обладнання та способів дій, що забезпечують у освітньому процесі реалізацію дослідно-експериментальної, конструкторської та винахідницької діяльності.

Засоби STEM-навчання дуже різноманітні та залежать від рівня розвитку техніки, інформаційних технологій та науки: друковані методичні засоби, наочне приладдя та технічні засоби навчання.

На сьогодні STEM-освіта є одним із перспективних трендів розвитку системи освіти України. З аналізу інформаційних джерел, актуальним є застосування STEM-технологій до підготовки майбутніх фахівців агротехніків. Поєднання загальноінженерних дисциплін дасть змогу реалізувати інтегрований та проектний підхід в освітньому процесі, сформувати ключові компетентності у майбутніх агротехніків. Застосування STEM-технологій посилить роль дослідницької та проектної діяльності; сприятиме розвитку навичок критичного, інноваційного та творчого мислення; забезпечить активізацію та розвиток інтелекту, інтуїції, рефлексії, аналітико-синтетичних умінь та навичок з урахуванням індивідуальних можливостей здобувачів освіти; сприятиме комплексному засвоєнню науково-технічних знань та умінь, більш свідомому формуванню професійного самовизначення або здійснення вибору професії; спрямовуватиме на більш продуктивну діяльність.

Література:

1. Володченко А. Є., Стрижак О. Є., Храпач Г. С. Трансдисциплінарний характер операціональності розвитку обдарованості учнівської молоді. авчання і виховання обдарованої дитини: теорія та практика. Київ : Інститут обдарованої дитини, 2016. Вип. 16. С. 100–110.

2. Энциклопедия эпистемологии и философии науки. Москва: Канон+, РООИ Реабилитация, 2009. 1248 с.

3. Інститут модернізації змісту освіти. Київ: ІМЗО, 2018. Дата оновлення: 08.02.2019. URL : https://imzo.gov.ua/stem-osvita/glosariy/ (дата звернення: 04.03.2019).

4. Hom, Elaine J. What is STEM Education? LiveScience Contributor: electronic resource. February 11, 2014. URL: http://www.livescience.com/43296-what-is-stem-education.html (дата звернення 05.03.2019).

5. Jolly, A. Six Characteristics of a Great STEM Lesson. Education Week: electronic resource. June 17, 2014. URL: http://www.edweek.org/tm/ articles/2014/06/17/ctq_jolly_stem.html (дата звернення 04.03.2019).

6. Meeth L. R. Interdisciplinary Studies: Integration of Knowledge and Experience. Change. 1978. № 10. P. 6–9.

7. Sloan, Willona M. Teaching and Learning Resources for STEM Education. EducationUpdate: electronic resource. February, 2012. Vol. 54. no. 2. URL: http://www.ascd.org/publications/newsletter/education-update/feb12/vol54/num02/Teaching-and-Learning-Resources-for-STEM-Education.aspx (дата звернення 05.03.2019).

УДК 37.022

Прокопенко Наталія,
викладач економічних дисциплін,
Автотранспортний коледж ДВНЗ
«Криворізький національний університет»

УПРОВАДЖЕННЯ В ОСВІТНІЙ ПРОЦЕС ІНТЕГРОВАНОГО ПІДХОДУ ПІД ЧАС ВИКЛАДАННЯ ЕКОНОМІЧНИХ ДИСЦИПЛІН

Ідея інтеграції в освіті є значним здобутком дидактики, оскільки за умови її успішного методичного впровадження реалізується мета якісної освіти. Тому інтеграція як вимога об'єднання в ціле компонентів об'єктів навчання є необхідним дидактичним засобом, за допомогою якого вможливлюється створення у студентів цілісного уявлення про об'єкт, що вивчається, формується міжпредметна компетентність. Системні знання, необхідні для вироблення цілісного, проблемного мислення фахівця, можуть бути отримані на основі інтегрованого підходу до вивчення фахових дисциплін. Міждисциплінарні зв'язки є чинником активізації пізнавальної діяльності студентів та підвищення творчої активності у процесі вивчення економічних дисциплін. Саме тому дослідження проблеми впровадження інтегрованого підходу в процесі вивчення фахових дисциплін майбутніми спеціалістами у ВНЗ I–II рівнів акредитації набуває на сьогоднішній день все більшої актуальності. У сучасних умовах освіта не може залишатися осторонь стрімких процесів науково-технічного прогресу, посилення інтеграційних функцій у розвитку науки, техніки, виробництва, політики.

Наше суспільство перебуває в постійному розвитку і через систему утворень висуває і реалізує все нові вимоги до людини, а отже, і до якості освіти: до навчання, тобто до постійної самоосвіти, освоєння

нових видів діяльності; до інтелектуально-фізичного розвитку; до здатності мислити і діяти творчо.

Багато з цих якостей можна розвинути, проводячи інтегровані заняття, використовуючи комп'ютерні технології, бажання педагогів навчити бачити світ цілим, а не подрібленим на шматочки маленьких відомостей і уявлень, які легко забуваються і не знаходять застосування в реальній навколишній дійсності.

Економіка як наука володіє широким діапазоном міжпредметних зв'язків, а сучасні нововведення з вивчення дисципліни «Економічна теорія» вимагають удосконалення заняття з метою розвитку світогляду, що може бути реалізовано у рамках інтегрованого, бінарного заняття з економічної теорії та інших дисциплін.

У практику навчання інтегральна технологія впроваджується в таких видах занять: заняття з використанням міжпредметних зв'язків, інтегровані й бінарні заняття. Інтегровані заняття – це заняття, які проводяться з метою розкриття загальних закономірностей, законів, ідей, теорій, відображених у різних науках і відповідних навчальних предметах. Інтегровані заняття ставлять за мету об'єднати споріднені блоки знань із різних навчальних предметів навколо однієї теми з метою інформаційного та емоційного збагачення. Це дає можливість пізнавати явище з різних боків, досягати цілісності знань . Під час інтегрованих занять розвиваються мислення й мовлення студентів, їхня увага, пам'ять, спостережливість, кмітливість, ініціатива, самостійність, наполегливість, працьовитість, чуйне, уважне ставлення один до одного та багато інших позитивних якостей особистості, які так важливо закладати у процесі навчання. Бінарні заняття – це нестандартна форма навчання з реалізацією міжпредметних зв'язків. Це творчість двох педагогів, яка переростає у творчий процес студентів та формує в останніх креативну компетентність. Їх мета – створити умови практичного застосування знань, навичок та вмінь і надати можливість студентам побачити результативність своєї роботи. Бінарне заняття є практичним відображенням інтегральної технології навчання і нестандартною формою навчання з реалізацією міжпредметних зв'язків.

Однак водночас маємо пам'ятати, що не потрібно об'єднувати всі дисципліни адже при цьому вони втрачають свою індивідуальність. Тому інтегровані заняття необхідно давати періодично, щоб студенти побачили взаємозв'язок між навчальними дисциплінами і зрозуміли,

що знання з однієї дисципліни полегшують розуміння процесів, що вивчаються з інших предметів.

Викладачі економічних дисциплін Автотранспортного коледжу ДВНЗ КНУ практикують інтеграційний підхід під час викладання економічної теорії, що дає можливість самореалізуватися у творчому процесі як викладачу, так і студенту, сприяє формуванню професійних компетенцій студентів. Методика впровадження у навчальний процес інтегрованого навчання під час викладання економічних дисциплін є засобом активізації навчально-пізнавальної діяльності студентів, що призводить до одержання нового, раніше невідомого знання та поглиблення і розширення вже отриманих знань. Викладачі коледжу розробляють і проводять інтегровані заняття, такі як «Застосування похідної в математиці, економіці, фізиці», «Застосування визначеного інтегралу до розв'язування задач». Метою таких занять є узагальнення вивченого матеріалу з теми, формування вмінь застосовувати математичні показники для вирішення практичних завдань економічного характеру, розвивати пізнавальну активність, творчі здібності. Предметом обговорення на заняттях є диференціальне числення, інтеграл, бо саме вони дають змогу розв'язати великий спектр задач не тільки з математики, але й фізичного та економічного змісту, досліджувати фізичні та економічні процеси та явища. Такі заняття проходять у діловій та дружній атмосфері, студенти переконуються в багатогранності застосування математики та впевнюються в необхідності застосування отриманих знань у майбутній професійній діяльності.

Економіка тісно пов'язана зі статистичними показниками, в яких використовується динаміка, індекси, відсотки. Викладачами коледжу було розроблено та проведено бінарне заняття з теми «Застосування статистичних показників в економічних розрахунках», метою якого було показати взаємозв'язок між дисциплінами «Статистика» та «Економічна теорія», сформувати вміння розв'язувати прикладні задачі економічного змісту з використанням практичних навичок працювати з таблицями, індексами, відсотками; розвивати вміння аналізувати, здійснювати порівняння і узагальнення, застосовувати набуті знання в практичних ситуаціях. Студенти опанували класифікацію сфер застосування статистичних показників у економіці.

Запропоновані заняття сприяють кращому засвоєнню матеріалу, підвищенню зацікавленості дисциплінами, формуютьу студентів навички самоосвіти. Використання інтегрованих занять здійснюється

не заради зовнішнього ефекту, а для систематизації знань, а також для того, щоб показати цілісність навчання та паралельність дисциплін, що є важливим для формування мислення майбутніх фахівців.

Сучасний ринок праці України висуває до фахівців такі вимоги, як гнучкість мислення, розуміння суті економічних процесів, уміння самостійно виявляти й вирішувати проблеми, швидко орієнтуватися у виробничих ситуаціях та приймати рішення. Це ставить перед освітою завдання формувати у майбутніх фахівців уміння нестандартно мислити, займати активну життєву позицію, здатність бути відкритими для толерантного сприйняття різних точок зору. Отже, систематичне використання в інтегрованому навчальному процесі міжпредметних зв'язків позитивно змінює діапазон застосування знань та умінь, сприяє формуванню в студентів широких пізнавальних інтересів.

Література:

1. Інтегровані уроки інформатики як засіб підвищення якості знань учнів Електронний ресурс. [Електронний ресурс] – Режим доступу: http://wiki.moodle.dp.ua/index.php

2. Повстин О. В. Інтеграція знань як один з дидактичних принципів сучасної освіти [Електронний ресурс] / О. В. Повстин. – Режим доступу: http://ldubgd.edu.ua/sites/default/files/files/povstyn_10.pdf

Прохорчук Поліна,
аспірантка, молодший науковий співробітник
лабораторії науково-методичного супроводу
підготовки фахівців у коледжах і технікумах,
Інститут професійно-технічної освіти НАПН України

ПЕДАГОГІЧНІ УМОВИ ФОРМУВАННЯ ПРОФЕСІЙНО-ЕТИЧНОЇ КУЛЬТУРИ МАЙБУТНІХ ГРАФІЧНИХ ДИЗАЙНЕРІВ

В умовах складних економічних відносин, що спостерігаємо сьогодні в Україні, проблема професійної етики, культури, моральності особливо актуальна для становлення сучасного фахівця. Поняття морально-етичного візуального ряду, гуманне ставлення людей один

до одного відіграють важливу роль у становленні, формуванні культури і моральності нового покоління.

На підставі теоретичного аналізу ми прийняли рішення провести власне наукове експертне оцінювання. Це дослідження складалося з двох етапів. На першому етапі завдяки пілотажному дослідженню була визначена низка педагогічних умов, забезпечення яких сприяє формуванню професійно-етичної культури графічних дизайнерів, методом опитування науковців інституту ПТО, викладачів мистецьких коледжів (зокрема, Коледжу мистецтв та дизайну КНУТД та Коледжу мистецького моделювання та дизайну), дизайнерів-практиків (30 осіб), задіяних у підготовці графічних дизайнерів.

На другому етапі науково-педагогічної експертизи педагогічних умов було заплановано визначення домінантних, основних з наведеного переліку обставин, при забезпеченні яких формування професійних, етичних здібностей та ціннісних орієнтацій буде продуктивним. Із цією метою було складено анкету експертного оцінювання, до якої було внесено 12 умов із запропонованого вище списку. Експертна група (16 осіб) складалася з викладачів мистецьких коледжів та науковців, які досліджували проблему підготовки дизайнерів, етики, професійної культури тощо. В експертній анкеті пропонувалося з наведеного списку педагогічних умов обрати п’ять основних, які найбільше впливають на формування професійно-етичної культури графічних дизайнерів

Аналіз науково-педагогічної літератури та результати експертного оцінювання вагомості умов дозволили нам визначити педагогічні умови, які сприятимуть формуванню професійно-етичних цінностей, знань та вмінь майбутніх графічних дизайнерів. Оцінювання умов передбачало, що ті педагогічні умови, на які найчастіше вкажуть експерти, є найбільш вагомими.

Результати експертного оцінювання «вагомості» педагогічних умов формування професійно-етичної культури графічних дизайнерів у коледжах подано у табл. 1.

Таблиця 1

№ за/п	**Назва педагогічної умови**	**n***
1.	Формування позитивної мотивації до професійного та професійно-етичного вдосконалення, самовдосконалення і саморозвитку.	10
2.	Створення відповідного професійно-етичного дизайн середовища.	13

3.	Забезпечення мотивації до професійно-етичного та творчого саморозвитку шляхом участі в конкурсах і виставках.	4
4.	Ознайомлення студентів з професійно-етичними знаннями етичними нормами і гуманістичними цінностями дизайн-діяльності.	10
5.	Інтеграція професійно-етичних, загальнопрофесійних і спеціальних навчальних дисциплін, яка здійснюється на основі методу проектного навчання.	5
6.	Використання інноваційних технологій для формування професійно-етичних умінь майбутніх графічних дизайнерів.	8
7.	Застосування методів і прийомів, спрямованих на розвиток професійно-етичної культури: морального образного мислення, творчої професійної уяви та фантазії, професійно-етичної інтуїції.	5
8.	Цілеспрямована підготовка викладачів соціально-гуманітарних дисциплін до формування професійно-етичної культури майбутніх графічних дизайнерів.	3
9.	Залучення майбутніх графічних дизайнерів до виробничого навчання з метою акцентування формування професійно-етичної культури.	11
10.	Інтенсифікація етичної та моральної функції науково-педагогічних працівників, кураторів, наставників студентських груп.	2
11.	Посилення впливу студентських колективів та їх самоврядних структур щодо залучення молоді до професійно-етичної, моральної та творчої діяльності.	2
12.	Спрямування учасників навчально-виховного процесу в коледжах на формування професійно-етичної культури шляхом залучення їх до етично-комунікативної взаємодії.	6

n- кількість експертів, що віднесли дану умову до п'яти найбільш вагомих.*

Таким чином, бачимо, що експерти визначили найбільш вагомими такі педагогічні умови: створення відповідного професійно-етичного та творчого дизайн-середовища; формування позитивної мотивації до професійно-етичного вдосконалення, самовдосконалення і саморозвитку; залучення майбутніх графічних дизайнерів до виробничого навчання з метою акцентування на формуванні професійно-етичної культури; ознайомлення студентів з професійними, етичними нормами і гуманістичними цінностями дизайн-діяльності.

Отже, проведене нами дослідження дозволяє стверджувати, що для формування професійно-етичної культури графічних дизайнерів у коледжах необхідно забезпечити чотири педагогічні умови, а саме: створення відповідного професійно-етичного та творчого дизайн-середовища, формування позитивної мотивації до професійно-етичного вдосконалення, самовдосконалення і саморозвитку, залучення майбутніх графічних дизайнерів до виробничого навчання з метою акцентування на формуванні професійно-етичної культури. Реалізація цих педагогічних умов створює основу для успішного формування професійно-етичної культури майбутніх графічних дизайнерів.

Література:

1. Агаркова А. О. Формування професійно-етичної культури лікарів вищих навчальних закладів : дис. канд. пед. наук : 13.00.07 / Агаркова. – Київ, 2011. – 227 с.

2. Гаряча С. А. Виховання основ етичної культури молодших школярів у навчально-виховному процесі : дис. канд. пед. наук : 13.00.07 / С. А. Гаряча. – Київ, 2010. – 20 с.

3. Денищик О. І. Формування моральної культури як складової професійної підготовки майбутніх юристів: дис. канд. пед. наук: 13.00.07 / О. І. Денищик – Хмельницький, 2010. – 227 с.

4. Каленський А. А. Розвиток професійно-педагогічної етики у майбутніх викладачів спеціальних дисциплін вищих навчальних закладів аграрної та природоохоронної галузей : / А. А. Каленський – Київ : Компрінт, 2016. – 391 с.

5. Ковальчук Л. О. Формування етичної культури особистості як умова морального становлення майбутнього педагога в системі професійної підготовки / Л. О. Ковальчук // Вісник Львівського університету. Серія педагогічна. 2016. Вип. № 30. С. 13–23.

6. Колісник-Гоменюк Ю. І. Формування професійно-етичної культури майбутніх фахівців у процесі гуманітарної підготовки в медичних коледжах: монографія / Ю. І. Колісник-Гоменюк // – Львів : КВП «Край», 2013. – 296 с.

7. Макар З. Ю. Формування професійних вмінь молодших спеціалістів-дизайнерів у процесі фахової підготовки: дис. …канд. пед. наук: 13.00.04 / З. Ю. Макар – К., 2015. – 194 с.

8. Михнюк М. І. Теоретичні і методичні основи розвитку професійної культури викладачів спеціальних дисциплін будівельного профілю: дис. …док. пед. наук: 13.00.04 / М. І. Михню к– Київ., 2016. – 652 с.

9. Олексієнко Н.О. Формування моральної культури у майбутніх бакалаврів цивільного захисту в процесі вивчення української мови: дис. канд. пед. наук: 13.00.04 / Н.О. Олексієнко – Львів, 2018. – 22 с.

10. Пічкур М. О. Формування професійної культури майбутнього вчителя образотворчого мистецтва (на матеріалі композиції): дис. канд. пед. наук. : 13.00.04/ М. О. Пічкур; Ін-т пед. і псих. проф. освіти НАПН України. – Київ, 2000. – 42 с.

11. Тарабрина И. В. Формирование професиональной культуры студентов-дизайнеров в вузе: дис. канд. пед. наук. : И. В. Тарабрина; Северо-Кавказского государственного технического университета. – Ставрополь, 2006. – 23 с.

12. Тимченко Н. С. Формування професійно-етичних якостей майбутніх службовців-митників: дис. канд. пед. наук: 13.00.04 / Н. С. Тимченко. – К., 2003. – 239 с.

13. Философский энциклопедический словарь. – М.: ИНФА. 1998. – 576 с.

14. Щабельник С. О. Формування професійної культури майбутніх дизайнерів у процесі вивчення педагогічних дисциплін: дис. канд. пед. наук: 13.00.04 / С. О. Щабельник – Харків, 2014. – 20 с.

УДК 378.011.3-051:62/64:37.091.4

Савченко Анастасія,
аспірантка, Полтавський національний педагогічний
університет імені В. Г. Короленка
Науковий керівник: Цина Андрій,
доктор педагогічних наук, професор,
Полтавський національний педагогічний
університет імені В. Г. Короленка

В. К. СИДОРЕНКО ПРО АКТУАЛЬНІ ПРОБЛЕМИ ПІДГОТОВКИ ВЧИТЕЛЯ ТРУДОВОГО НАВЧАННЯ В УМОВАХ МОДЕРНІЗАЦІЇ ОСВІТИ

Освіта XXI століття – це освіта для людини. Її стрижень – розвивальна, культуротвірна домінанта, виховання відповідальної особистості, яка здатна до самоосвіти і саморозвитку, вміє критично мислити, опрацьовувати різноманітну інформацію, використовувати набуті знання і

вміння для творчого розв'язання проблем. XXI століття – це час переходу до високотехнологічного інформаційного суспільства, у якому якість людського потенціалу, рівень освіченості й культури всього населення набувають вирішального значення для економічного і соціального поступу країни. Інтеграція і глобалізація соціальних, економічних і культурних процесів, які відбуваються у світі, перспективи розвитку української держави на найближчі два десятиліття вимагають глибокого оновлення системи освіти, зумовлюють її випереджувальний характер [3].

Державний стандарт базової і повної середньої освіти, затверджений постановою Кабінету Міністрів України № 1392 від 23 листопада 2011 р., передбачає вивчення освітньої галузі «Технології», основною метою якої є формування і розвиток проектно-технологічної та інформаційно-комунікаційної компетентностей для реалізації творчого потенціалу учнів і їх соціалізації у суспільстві [2].

Проблемі модернізації різних аспектів вищої педагогічної освіти майбутнього вчителя технологій (трудового навчання) в Україні присвячені праці багатьох учених. У них розроблено теоретичні та методичні засади вдосконалення науково-технічної – М. Корець, особистісно орієнтованої – А. Цина, дослідницької – Є. Кулик, художньо-трудової – Л. Оршанський, естетичної культури – В. Титаренко, ергономічної – Л. Сидорчук, інформатичної – О. Торубара, методичної (з креслення) – А. Ґедзик, технологічної культури – С. Ткачук підготовки студентів спеціальності «технологічна освіта». Окремі аспекти означеної проблеми розкрито в дослідженнях В. Борисова, І. Жерноклєєва, О. Коберника, В. Кузьменка, В. Сидоренка, Г. Терещука, Ю. Хотунцева, В. Стешенка та ін. Однак відповідно до нових завдань проблема модернізації змісту професійної підготовки вчителя технологій набуває все більшої актуальності [1].

У час входу в європейський простір важливою є модернізація національної вищої школи, зокрема системи технологічної освіти, трудового й художньо-естетичного виховання студентської молоді. Тут важливо запропонувати якісно нові підходи до підготовки висококваліфікованих спеціалістів у системі вищої педагогічної освіти, формування нового покоління вчителів трудового навчання. В. Сидоренко докладав чимало зусиль для розв'язання цієї проблеми. На жаль, зміст професійної підготовки майбутніх учителів трудового навчання та шляхи його реалізації ще недостатньо сприяють формуванню в них національної

самосвідомості, необхідного рівня знань і вмінь, розвитку творчих якостей особистості, тому потребують удосконалення відповідно до суспільних вимог та потреб сучасної школи.

Тому в закладах вищої освіти (ЗВО) домінантою навчально-виховного процесу стає підготовка вчителя-творця, вчителя-вихователя, спроможного вийти за межі навчального предмета, стати для учнів своєрідним транслятором національної культури і духовних традицій українського народу.

Аналіз досліджень і наукових праць В. Сидоренка, присвячених підготовці вчителів трудового навчання (технологій), дає змогу стверджувати, що найдоцільніше її здійснювати навколо завдань трудового навчання як навчального предмета, оскільки їх реалізацію має забезпечити вчитель. Завдання трудового навчання визначені Державним стандартом базової і повної середньої освіти і конкретизовані в освітній галузі «Технології» [2]. У процесі дослідження встановлено, що серед основних завдань, які необхідно включити до складових змісту підготовки майбутніх вчителів трудового навчання (технологій) у закладах вищої освіти, є готовність до формування в учнів технічних понять, практичних умінь і навичок, формування техніко-технологічних знань та творчого ставлення до праці тощо [4].

У своїх працях В. Сидоренко стверджував, що головною причиною неефективності підготовки вчителя трудового навчання (технології) є відсутність її узгодженості й спрямування на шкільні програмами з трудового навчання [5].

Одним із основних шляхів реформування освіти, визначених Державною національною програмою «Освіта. Україна XXI століття», є запровадження у навчальний процес сучасних педагогічних технологій та науково-методичних досягнень. Пріоритетними в освіті є нове ставлення до знань та інтелекту молодого покоління, кардинально нові підходи до інвестиційної політики в освітній сфері. Із вищевикладеного можна зробити висновок, що чинна система підготовки вчителів для освітньої галузі «Технології» потребує змін відповідно до сучасного змісту трудового навчання [4].

Сучасний світ не тільки насичений інформацією, він надзвичайно технологічний, тому школа має створити умови для достатнього оволодіння дітьми життєво необхідними політехнічними знаннями, уміннями і навичками.

Трудова підготовка у школі повинна забезпечувати ознайомлення учнів з високотехнологічним світом. Вона сприяє професійному самовизначенню школярів, формуванню в них якостей, необхідних для трудової діяльності в різних сферах виробництва.

Зміст трудового навчання у старших класах пов'язується з відповідним профілем школи і сприяє загальноосвітньому, загальнокультурному і загальнотрудовому розвитку учнів. За умови поглибленого трудового навчання школа може здійснювати професійну підготовку на рівні кваліфікованих виконавців з певних професій і фахових спеціалізацій [3].

Тому на сучасному етапі розвитку вищої освіти стандарти підготовки спеціалістів стали розширюватися за рахунок включення у них не лише системи знань, а й досвіду практичної діяльності в цілому, зокрема обов'язкового досвіду самостійної, з елементами творчої діяльності. Це вимагає вдосконалення мети, форм, методів, завдань і принципів організації трудової підготовки в загальноосвітніх навчальних закладах України та здійснення відповідної реорганізації навчально-виховного процесу в закладах вищої освіти, що змінюватиме пріоритети в підготовці майбутніх учителів освітньої галузі «Технології» для загальноосвітніх навчальних закладів.

Література:

1.Бондаренко В. Модернізація змісту професійної підготовки майбутнього вчителя технологій: обґрунтування напрямів і підходів. Рідна школа. 2014. № 3. С. 67–70.

2.Державний стандарт – запорука якісної освіти. Державний стандарт базової і повної середньої освіти. Освітня галузь «Технології». Трудова підготовка в сучасній школі. 2012. № 2 – 3. С. 2 – 9.

3.Про Концепцію загальної середньої освіти (12-річна школа). Постанова Колегії МОН України, Президії АПН України № 12/5-2 від 22.11.01 року. URL: https://ru.osvita.ua/legislation/ Ser_osv/2712/

4.Савченко А. В. К. Сидоренко про актуальні проблеми професійної підготовки вчителя трудового навчання у закладах вищої освіти. Актуальні проблеми технологічної, професійної освіти, культурології та дизайну: збірник матеріалів Всеукраїнської науково-практичної конференції з нагоди 40-річчя факультету технологій та дизайну Полтавського національного педагогічного університету імені В. Г. Короленка (9 – 10 жовтня 2018 року) / За ред. проф. В. П. Титаренко, А. Ю. Цини; Полтав. нац. пед. ун-т імені В. Г. Короленка, каф. теорії

та методики технологічної освіти. Полтава: ПНПУ імені В. Г. Короленка, 2018. С. 405 – 413

5.Сидоренко В. Що заважає подолати невідповідність підготовки вчителя трудового навчання потребам сучасної школи. Трудова підготовка в сучасній школі. 2013. № 5. С. 2 – 6.

УДК 378. 001.811

Сем'янов Сергій,
студент, Глухівський національний педагогічний
університет імені Олександра Довженка
Науковий керівник: Вовк Богдан,
кандидат педагогічних наук, старший викладач,
Глухівський національний педагогічний
університет імені Олександра Довженка

ОСОБЛИВОСТІ РОБОТИ З ЛІТЕРАТУРНИМИ ДЖЕРЕЛАМИ У ПРОЦЕСІ САМОСТІЙНОЇ ПІДГОТОВКИ ДО ЗАНЯТЬ

В умовах швидкого розвитку науки і техніки, коли стрімко зростає потік корисної та необхідної інформації, різко збільшується обсяг бібліографічного матеріалу, який потрібно опрацювати. Під впливом соціально-економічного прогресу відбувається посилена інформатизація суспільства; на зміну традиційним видам ресурсів держави приходять нові, зокрема інформація, яка постійно збільшується. За соціологічними даними, обсяг наукової інформації в 70-ті роки XX ст. подвоювався через кожні 5–7 років, у 80-ті – кожні 20 місяців, а на початку 90-х рр. подвоєння відбувалося щорічно. Це означає, що відбувається процес швидкого «морального зносу» знань, їх «старіння». Успішна навчально-методична та наукова діяльність педагога стане можливою лише за наявності вміння працювати з різноманітними літературними джерелами.

Самостійна робота з літературними джерелами інформації у процесі підготовки до заняття є засобом оволодіння студентами глибокими знаннями, формування у них активності й самостійності, розвитку розумових здібностей. Тому педагоги покликані прищепити студен-

там уміння самостійно здобувати й застосовувати знання у процесі навчання та в подальшій професії. Від цього великою мірою залежить результативність навчально-виробничого процесу, головна мета якого полягає у формуванні всебічно розвиненої особистості, готової до активної трудової діяльності.

У набутті вміння працювати з літературними джерелами істотну роль відіграє знання педагогом і студентом структури пізнавальної діяльності. Для успішної самостійної праці з книгою треба знати, які дії потрібно виконати та в якій послідовності. Слід зазначити, що робота з літературою тільки тоді дає значний позитивний ефект, коли враховуються мотиви навчання.

Робота з підручниками і книгами, самостійне теоретичне дослідження проблем, окреслених викладачем на лекціях, – найважливіші умови формування наукового методу пізнання. Заощадити студенту час і сили допоможуть раціональні навички роботи з навчальною книгою.

Вивчаючи матеріал за науковими статтями, підручниками, навчальним посібниками, монографіями тощо, потрібно переходити до наступного питання тільки після повного з'ясування попереднього, фіксуючи висновки.

У процесі вивчення навчальної літератури студенту корисно складати опорні конспекти в зошиті або в документі, створеному на комп'ютері, планшеті, доповнювати конспект лекцій. Там же варто відзначати питання, виділені для консультації з викладачем. Висновки, отримані в результаті опрацювання навчальної літератури, рекомендується в конспекті виділяти, щоб при перечитуванні матеріалу вони краще запам'ятовувалися.

Студентам рекомендується складати лист опорних сигналів, що містить найважливіші та найбільш часто вживані формули і поняття, основні положення лекції, що може служити постійним довідником з дисципліни. Основний сенс підготовки опорних сигналів – це систематизація та оптимізація знань з дисципліни.

Наведемо основні правила самостійної роботи з літературними джерелами:

1. Варто складати перелік книг, з якими треба ознайомитися.

2. Не потрібно намагатися запам'ятати все, що найближчим часом не знадобиться, запам'ятовувати треба те, де саме можна відшукати необхідний матеріал.

3. Перелік повинен бути систематизованим (необхідне для практичних занять, семінарів, іспитів, для написання курсових та магістерських робіт).

4. Обов'язково необхідно виписувати всі вихідні дані кожного підручника (у процесі написання курсових і дипломних робіт це дозволить заощадити час).

5. Необхідно розібратися для себе, які підручники (або параграфи) необхідно прочитати уважніше, а які – переглянути.

6. У процесі складання списку літератур, потрібно порадитися з викладачами та науковими керівниками, ерудованими однокурсниками, які допоможуть краще зорієнтуватися, на що варто звернути більше уваги.

7. Усі прочитані підручники і статті варто конспектувати: виписувати коротко основні ідеї автора, наводити найбільш яскраві цитати (із зазначенням сторінок джерела).

8. У власних підручниках допускається робити на полях короткі позначки або ж в кінці підручника, на порожніх сторінках, просто зробити свій «предметний покажчик», де відзначатимуться найбільш цікаві думки і обов'язково вказуватимуться сторінки в тексті – це дозволяє економити час і швидко знаходити «обрані» місця в різних підручниках.

9. Якщо досвід роботи з науковою літературою невеликий, доцільно виробити в собі здатність «сприймати» складні тексти за допомогою прийому «повільного читання», коли зрозумілим є кожне прочитане слово (якщо слово незнайоме, то за допомогою словника обов'язково його необхідно з'ясувати).

10. Ефективний спосіб оптимізації ознайомлення з науковою літературою –захоплення однією ідеєю. У цьому випадку студент буде шукати аргументи «за» або «проти» ідеї, яка цікавить, і одночасно буде розглядати думки авторів підручників з приводу своїх ідей і роздумів.

Отже, при правильній організації роботи з літературними джерелами у процесі підготовки до занять студенти швидко оперують потрібними вміннями і навичками, порівняно легко справляються з пошуком відповідей на поставлені запитання та практичними завданнями.

УДК 37.01: 3393

Середіна Інна,
аспірантка, Інститут професійно-технічної освіти НАПН України
завідувач навчальної лабораторії кафедри філософії та педагогіки
Національного транспортного університету

ФОРМУВАННЯ ПІДПРИЄМНИЦЬКОЇ КОМПЕТЕНТНОСТІ БАКАЛАВРІВ З ЕКОНОМІКИ ПІДПРИЄМСТВА

Інтеграція України до європейського освітнього простору визначає нові вектори реформування вітчизняної професійної освіти, серед яких особливе місце належить оптимізації професійної підготовки фахівців, встановленню її відповідності вимогам європейського ринку праці та забезпеченню конкурентоспроможності випускників української системи професійної освіти. У процесі фахової підготовки майбутніх бакалаврів економіки підприємства об'єктивно назріла потреба в рішучих змінах і перетвореннях, здатних наблизити професійну освіту й навчання до економічних і соціальних запитів сучасного суспільства, серед яких одним із вельми затребуваних є підвищення рівня самозайнятості населення.

З огляду на це формування у майбутніх економістів підприємницької компетентності набуває особливої актуальності. Сучасні умови розвитку нашої держави окреслили потребу в підготовці якісно нового покоління фахівців, спроможних не лише ефективно керувати виробництвом і персоналом, але й готових відкрити власну бізнес-справу. Готовність до професійного успіху на рідній землі за певних умов може бути ефективно реалізована в процесі навчання молоді в закладі вищої освіти. Тож поліпшення змісту вищої професійної освіти шляхом інтеграції міжпредметних зав'язків, упровадження новітніх освітніх технологій та спрямування професійної підготовки майбутніх бакалаврів з економіки підприємства на формування підприємницької компетентності в умовах узятого державою курсу на розвиток малого бізнесу є досить актуальним завданням сучасної професійної освіти.

Окремі аспекти формування у майбутніх кваліфікованих робітників професійних якостей, сприятливих для відкриття власної

справи, розглядалися у працях українських дослідників В. Байдуліна, Л. Базиль, Д. Закатнова, Л. Єршової, В. Радкевич та ін. Здебільшого ці питання розглядалися в контексті відкриття й функціонування центрів професійної кар'єри, організації кар'єрного консультування та формування кар'єрної компетентності учнівської і студентської молоді.

Водночас перспективним залишається обґрунтування педагогічних умов формування підприємницької компетентності бакалаврів з економіки підприємства.

Майбутній економіст має бути готовим до виконання професійних функцій за одним із видів економічної діяльності відповідно до «Державного класифікатора видів економічної діяльності ДК 009-96», затвердженого наказом Держстандарту України від 22.10.96 р. № 441: діяльність у сфері інформатизації; послуги, що надаються переважно юридичним особам; оптова торгівля і посередництво в торгівлі, державне управління загального характеру в економічній і соціальних галузях; громадська діяльність; фінансова діяльність; операції з нерухомістю; державне управління; колективні, громадські та особистісні послуги тощо [6]. Майбутні бакалаври з економіки підприємства мають бути підготовлені до виконання таких функцій: обліково-аналітичної, експлуатаційно-технологічної, інформаційної, нормопроектної, планової, контрольної, організаційної.

Вища економічна освіта охоплює чотири блоки дисциплін: гуманітарний, професійної підготовки, загальноекономічний, природничо-науковий, що, у свою чергу, формують світогляд і потребу в постійному оновленні соціально-економічних знань, умінь і навичок. Зокрема, професійна освіта сучасних бакалаврів з економіки підприємства покликана сформувати розуміння ними закономірностей розвитку економічних процесів на макро – та мікрорівнях у взаємозв'язку з політичними, культурними та іншими суспільними феноменами [2, с. 165]. Соціогуманітарна складова професійної підготовки майбутніх економістів як успішних особистостей та професіоналів в умовах розвитку малого бізнесу набуває надзвичайно важливого значення, потребуючи широкого діапазону знань: від історичних аспектів розвитку в Україні підприємництва [1, с. 159] до сучасних особливостей формування у майбутніх фахівців готовності до підприємницької діяльності в умовах розвитку малого бізнесу [4, с. 45].

Фахова підготовка бакалаврів з економіки підприємства в освітньому процесі закладу вищої освіти здійснюються через наповнення економічних дисциплін інноваційною науково-практичною інформацією, що формує відповідні професійні навички. Водночас у закладах вищої освіти залишається проблема формування ключових та інформаційних компетентностей, необхідних майбутнім економістам для відкриття власної справи. Це пов'язано з критичним скороченням соціогуманітарного компонента вищої економічної освіти та недостатньою системністю у формуванні цифрової компетентності майбутніх фахівців. Удосконалення потребує також і застосування компетентнісного підходу у формуванні змісту освіти у більшості закладів вищої освіти [7, с. 105; 8; 9, с. 6].

Основними складовими підприємницької компетентності, на нашу думку, можуть бути: підготовка до самостійного застосування професійних знань, умінь і навичок, уміння оцінювати свої результати, самостійно набувати необхідних для успішної професійної діяльності компетентностей; здатність до колективної взаємодії та взаєморозуміння; готовність до постійного підвищення кваліфікації, саморозвитку та самомотивації та ін.

Таким чином, основна ідея освіти майбутніх фахівців з економіки підприємства полягає у формуванні в них здатності адаптуватися до сучасних умов праці, вільно переходити від одного виду роботи до іншого, оперативно розв'язувати бізнес-завдання, реалізовувати особистісний потенціал у процесі підприємницької діяльності, що має бути заснована на поєднанні професійних, ключових та інформаційних навичок. З огляду на це постає проблема гармонізації в закладах вищої освіти видів навчальної діяльності та компетентностей, формування яких вони забезпечують.

Література:

1. Єршова Л. Від купця – до підприємця: трансформація цінностей української економічної еліти в XIX – на початку XX століття. Науковий вісник Інституту професійно-технічної освіти НАПН України. Професійна педагогіка. Київ, 2018. № 15. С. 154 -161.

2. Єршова Л. Трансформація системи цінностей учнівської і студентської молоді в контексті реформування вітчизняної професій-

ної освіти. Науковий вісник Інституту професійно-технічної освіти НАПН України. Професійна педагогіка. Київ, 2018. № 16. С. 162-168. DOI: http://doi.org/10.32835/2223-5752.2018.16.162 - 168.

3. Байдулін В. Б. Особливості інформаційного забезпечення консультування з професійної кар`єри учнів ПТНЗ в умовах сучасного інформаційного простору. Модернізація професійної освіти і навчання: проблеми, пошуки та перспективи: зб. наук. пр. Київ, 2016. Вип. 8. С. 78 80.

4. Закатнов Д. Теоретичні засади проектування системами консультування з професійної кар'єри учнів професійно-технічних навчальних закладів. Науковий вісник Інституту професійно-технічної освіти НАПН України. Професійна педагогіка: зб. наук. праць, Київ. 2016. Вип. 12. С. 40-48.

5. Закатнов Д. Стан і проблеми професійної орієнтації. Професійно-технічна освіта: інноваційний досвід, перспективи. Київ, 2009. № 1(6). С. 173 179.

6. Класифікація видів економічної діяльності ДК 009-96: Офіційне видання. К. : Держстандарт України, 1999-6. 377 с.

7. Кравець С. Г. Формування ключових компетентностей у процесі професійної підготовки майбутніх фахівців ресторанного сервісу: результати педагогічного експерименту. Професійна освіта: проблеми і перспективи. К. : ІПТО НАПН України, 2014. С. 105 110.

8. Радкевич В. О. Дослідницькі засади діяльності педагога професійної школи. Професійно-технічна освіта : науково-метод. журнал. Київ, 2006. № 4. С. 5-7.

9. Радкевич В. О. Компетентнісний підхід до забезпечення якості професійної освіти і навчання. Науково-методичне забезпечення професійної освіти і навчання: матеріали Всеукр. (звіт.) наукр.-практ. конф. (23 березня 2012 р., м. Київ) / за заг. ред. В. О. Радкевич. К., 2012. Вип. 1. С. 9 15.

УДК 377.3:[33:005.336.2]

Сікорака Ліна,
викладач професійно-теоретичної підготовки КСРУ,
«Житомирське вище професійне училище-інтернат» ЖОР,
здобувач Вінницького педагогічного
університету ім. М. Коцюбинського
Науковий керівник: Бойчук Віталій,
доктор педагогічних наук, доцент,
Харківський державний педагогічний
інститут імені Г. С. Сковороди

ПРОБЛЕМНО-ПОШУКОВИЙ ПІДХІД У ФОРМУВАННІ ЕКОНОМІЧНОЇ КОМПЕТЕНТНОСТІ МАЙБУТНІХ КВАЛІФІКОВАНИХ РОБІТНИКІВ МАШИНОБУДІВНОГО ПРОФІЛЮ

Модернізація навчально-виховного процесу в нових соціально-економічних умовах сприяє формуванню економічної компетентності майбутніх кваліфікованих робітників. Провідними сьогодні є питання про можливість підготовки майбутніх кваліфікованих робітників машинобудівного профілю не тільки до самостійного й творчого вирішення виробничих завдань шляхом формування економічної компетентності, а і розвиток особистості, спроможної повноцінно реалізуватися в суспільстві. Концепція розвитку професійно-технічної (професійної) освіти в Україні розкриває пріоритетні напрями у формуванні економічної компетентності: «інтелектуалізація, впровадження в навчально-виробничий процес науково-технічних досягнень та новітніх технологій, особистісно-орієнтований підхід у професійному навчанні і вихованні, модернізація інформаційного, науково-методичного та матеріально-технічного забезпечення професійної освіти» [3, с. 3]. Тому формування економічної компетентності майбутніх кваліфікованих працівників ми вважаємо доцільним через упровадження проблемно-пошукових підходів у викладанні економічних дисциплін у закладах професійно-технічної (професійної) освіти.

Проблемне навчання вважається одним із типів розвивального навчання, суть якого полягає у формулюванні проблемних завдань,

проблемному викладі й поясненні, у різноманітній самостійній роботі [4]. Головне у проблемному навчанні – сам процес пошуку й відбору правильних, оптимальних рішень, а не миттєвий вихід на рішення [2]. На сучасному етапі ця технологія визначається як інтегроване поняття, що поєднує принципи розвивального навчання, диференційованого підходу, інноваційність. Особливістю є те, що знання не подаються в готовому вигляді, а задаються як предмет пошуку [2].

Проблемно-пошуковий підхід полягає в стимулюванні пошукової діяльності учнів на уроках, тим самим розвиваючи розумові здібності, увагу, пам'ять, мислення, виникає внутрішня зацікавленість, формується когнітивна потреба, що сприяє виробленню мотивації до навчально-пізнавальної діяльності. Проблемний підхід передбачає готовність учнів до використання вже набутих знань і виховує самостійність, ініціативність, відповідальність у прийнятті рішень. Існує багато варіантів і способів створення проблемних ситуацій у формуванні економічної компетентності. За нашою концепцією, учні мають бути здатними: розглядати економічні явища як єдине ціле; успішно розв'язувати проблемно-пошукові завдання; самостійно аналізувати інформацію і вирішувати поставлені завдання, вирізняючись оригінальними підходами. Так, учням при вивченні теми «Ризики в підприємницькій діяльності» предмета «Основи галузевої економіки і підприємництво» з професії 4112, 7241.1 «Оператор комп'ютерного набору. Електромеханік з ремонту та обслуговування лічильно-обчислювальних машин» на базі неповної загальної середньої освіти пропонується розв'язання таких економічних проблем:

– виявити ймовірні причини та наслідки ризиків;
– розробити санаційні заходи, якщо це необхідно;
– намітити шляхи попередження ризиків.

Учням, щоб зрозуміти і виконати це завдання, вже необхідно мати економічні та підприємницькі компетенції, набуті в життєвих і навчальних ситуаціях, розуміти умови, в яких діє підприємець, організаційно-правові форми, нормативні акти, що регулюють підприємницьку діяльність та інші. Усі ці питання вивчаються, розглядаються і обговорюються в попередніх темах предмета «Основи галузевої економіки і підприємництво». Навчальна вмотивованість забезпечується взаємопов'язаними завданнями, які поступово ускладнюються. Викладачу, створюючи проблемну ситуацію, доцільно забезпечити

урок візуалізацією навчального матеріалу, бажано, на прикладі конкретного підприємства. Для успішного виконання цього завдання створюється така ситуація, щоб учні відчували себе підприємцями, усвідомлювали сутність ризиків та визначали їх види. Така навчальна ситуація спонукає учнів до аналізу фактів і явищ дійсності, висунення гіпотез, спонукає до порівняння, узагальнення фактів, явищ, дій, організовує міжпредметні зв'язки, спонукає відповідально ставитися до проблем, які можуть виникнути у фінансово-господарській діяльності підприємця (наприклад, штрафи, виникнення боргів, втрата майна, загроза банкрутства тощо). Важливо навчити учнів знаходити потрібну інформацію і визначати підходи до вирішення проблем. При цьому учні навчаються контролювати процес пошуку, тим самим продукуючи нові знання. Діяльність учнів характеризується самостійним пошуком способу практичної дії, що виховує критичне і креативне мислення у вирішенні проблем. З огляду на це функції викладача істотно змінюються: у практичній діяльності зростає його роль як консультанта, організатора збору й акумуляції інформації, він стає режисером взаємодії учнів із інформаційним матеріалом. Таке навчання передбачає вироблення в учнів творчого, проблемного підходу, який дозволяє: бачити й формулювати проблему; висувати гіпотезу й знаходити або винаходити спосіб її перевірки; збирати дані, аналізувати їх і пропонувати методику їх обробки; бачити проблему в цілому, всі аспекти й етапи її вирішення, а при колективній праці – свою роль у вирішенні проблеми [1].

Проблемне завдання, що ставиться перед учнями, має відповідати їхнім інтелектуальним можливостям. Для того щоб рівень мотивації учнів у процесі проблемного навчання не знизився, відповідно, повинен підвищуватися рівень проблемності [2]. Проблемно-пошуковий підхід у формуванні економічної компетентності майбутніх кваліфікованих робітників машинобудівного профілю сприяє не тільки набуттю учнями необхідної системи знань, умінь та навичок, але й досягненню високого рівня їхнього розумового розвитку, формування в них здатності до самостійного оволодіння знаннями шляхом власної творчої діяльності, розвиває інтерес до навчальної праці, забезпечує ґрунтовні результати навчання.

Підсумовуючи, зазначимо, що проблемно-пошуковий підхід у формуванні економічної компетентності дає змогу викладачу перейти

від передавання знань до обговорення проблем, допомагає формувати міцні знання й уміння. Розвиваються такі якості учнів, як спостереження, уміння аналізувати (стратегії поглиблення), самостійно робити висновки і узагальнення (інтелектуальне взаємозбагачення). Цей підхід залучає учнів до активної діяльності, що є свого роду тренінгом життєвих ситуацій і навчає самостійно і обмірковано приймати рішення. Головне завдання викладача – керування навчально-пізнавальною діяльністю учнів і забезпечення високого рівня пізнавальної самостійності.

Література:

1. Енциклопедія педагогічних технологій та інновацій / Автор-укладач Н. П. Наволокова. – Х. : Вид. група «Основа», 2009. – 176 с.

2. Калошин В. Ф. Проблемне навчання – перспективний напрям формування творчих здібностей учнів // Управління школою. – 2008. – №16(208). – С. 2–6.

3. Концепція розвитку професійно-технічної (професійної) освіти в Україні // Професійно-технічна освіта. – 2004. – № 3. – С. 2–5.

4. Фіцула М. М. Педагогіка : навч. посібник / М. М. Фіцула. – Київ : Академвидав, 2006. – 560 с.

УДК 373.5

Скляр Юлія,
студентка, Глухівський національний педагогічний
університет імені Олександра Довженка
Науковий керівник: Хоруженко Тетяна,
кандидат педагогічних наук, доцент,
Глухівський національний педагогічний
університет імені Олександра Довженка

ТЕХНІКА СТРІНГ-АРТ ЯК ВИД ДЕКОРАТИВНО-ПРИКЛАДНОЇ ТВОРЧОСТІ

Відвідувачі кафе, ресторанів, театрів, танцювальних та концертних заходів можуть побачити у фойє приміщень оригінальні вироби, які прикрашають його стіни. Як правило, вони виготовлені на цупкій основі (найчастіше деревині) за допомогою ниток, дротів, канатів, стрічок чи

смужок тканини, які певним чином оплітають цвяхи або металеві гачки. Ця техніка називається об'ємною нитяною графікою, або Стрінг-артом.

Стрінг-арт – це різновид техніки ниткографії – сучасного мистецтва створення графічних зображень з натягнутих ниток на твердому матеріалі – основі, яка відіграє роль тла. Техніку ниткографії ще називають ізографікою, ізониткою, нитяною графікою, нитяним дизайном, вишивкою по картону тощо. Це залежить від того, який матеріал є основою для виготовлення виробу. Так, якщо це оксамитовий або цупкий папір, то техніку утворення графічних зображень із ниток називають «ізониткою», а якщо деревина – то стрінг Артом.

В англомовних країнах, окрім терміна «String Art», використовується словосполучення «embroidery on paper» – вишивка на папері. У німецькомовних країнах для означення техніки ниткографії використовується термін «pickpoints».

Уперше нитковий дизайн як вид декоративно-прикладної творчості, з'явився в Англії в XVI столітті, коли англійські ткачі придумали особливий спосіб переплетення ниток. Вони вбивали в дерев'яні дощечки цвяхи і в певній послідовності натягували на них нитки. У результаті виходили ажурні вироби для прикрашання житла. Любителі вишивання спростили цю техніку, відмовившись від цвяхів і дерев'яної основи, і замінивши їх голкою і кольоровим картоном або оксамитовим папером, які мають насичений колірний фон і фактуру під оксамит. Можна застосовувати також і наждачний папір, який має широку колірну гаму, має достатню щільність, а нитки не стягують його при натягуванні.

Найвідомішим автором західного напряму никтографії є Еріка Фортгенс (Erica Fortgens). Вона має свою торгову марку і випускає весь спектр матеріалів та інструментів для вишивання на папері.

У техніці ниткографії можна утворювати різні види зображень – предметні, що складаються з окремих об'єктів; сюжетні, які відображають сукупність різноманітних подій; декоративні, які включають орнаменти та геометричні візерунки, якими можна прикрасити різні предмети побуту.

Отже, техніка ниткографії є простим і доступним способом створення художніх робіт. У ній зберігається реалістична основа самого зображення, що дає можливість успішно використовувати ниткографію з метою оформлення інтер'єру.

УДК 37.016

Сосніцька Соломія,
студентка, Хмельницький національний університет
Науковий керівник: Андрощук Ірина,
доктор педагогічних наук, доцент,
Хмельницький національний університет

АКТУАЛІЗАЦІЯ ОПОРНИХ ЗНАНЬ І ЖИТТЄВОГО ДОСВІДУ УЧНІВ ЯК ВАЖЛИВИЙ ЕТАП УРОКУ

Важливою проблемою на сьогодні є питання урізноманітнення навчального процесу, активізації пізнавальної діяльності учнів, розширення сфери їхніх інтересів. Сучасним учням доступні найрізноманітніші джерела інформації, але часто саме наявність готової інформації сприяє розвитку пасивності. Зникає прагнення до пошуку, пізнання, творчості, тобто діяльності. Навчальний матеріал може здаватися учням «сухим» і нецікавим, тому завдання вчителя – зацікавити їх, пробудити інтерес до теми, схвилювати, спровокувати учнів пригадати те, що вони знають, відтворити знання, вміння, потрібні для подальшої роботи на уроці, адже новий матеріал сприймається легше і краще, якщо асоціюється з уже набутими знаннями.

Актуалізація опорних знань і життєвого досвіду є етапом уроку, під час якого мають розв'язуватися такі педагогічні завдання: активізація пізнавальної діяльності учнів; психологічне налаштування на роботу; формування установки на співробітництво; мотивація навчальної діяльності. Це означає, що організувати роботу на уроці слід так, щоб усім учням було цікаво і все зрозуміло. Кожен повинен розраховувати на свої сили, свої знання і вміння (які треба пригадати, оновити в пам'яті). Учні не повинні лякатись і відчувати себе незручно на уроці. Вони мають володіти певним мінімумом знань і умінь, працювати на уроці разом з викладачем. Учні всі різні, і кожному з них властивий свій темп оволодіння навчальним матеріалом. Тому їх треба налаштувати на роботу, але на роботу, посильну для них. Актуалізація опорних знань учнів є дуже важливим етапом на уроках перед уведенням нових понять чи поясненням нового матеріалу. Логічно пов'язане між собою нове і старе сприяє системності наукового пізнання. Наступну тему учень

може добре засвоїти лише тоді, коли під час її вивчення нові уявлення і поняття асоціюються з уже набутими.

Мета дослідження полягає в обґрунтуванні та доведенні важливості такого етапу уроку, як актуалізація опорних знань і життєвого досвіду учнів.

У широкому розумінні актуалізація – це інтелектуальні або практичні дії людини, спрямовані на перетворення попереднього досвіду із потенційного стану в дієвий (актуальний). У більш вузькому розумінні, стосовно пізнавальних процесів, актуалізація полягає у видобуванні з різних видів пам'яті раніше засвоєних знань, умінь або навичок з метою їх подальшого використання під час засвоєння нового матеріалу. Таким чином, актуалізувати опорні знання – це значить відновити оживити в пам'яті, витягнути, так би мовити, на передній план пам'яті саме ті раніше засвоєні учнями знання, котрі будуть потрібні для розуміння, осмислення і кращого запам'ятовування нового навчального матеріалу. Адже під час вивчення відповідних об'єктів, речовин або явищ природи необхідно враховувати життєвий досвід дітей, їхні знання, набуті завдяки спілкуванню з природою або з інших джерел (книжок, телепередач, кінофільмів та ін.).

Раніше здобуті знання становлять опору для засвоєння нових знань. Тому завдання вчителя – виявити, уточнити, розширити, а в разі необхідності виправити відповідь учня. Крім того, актуалізація знань стимулює психологічну підготовку учнів, збуджує інтерес, створює емоційний настрій. Актуалізацію опорних знань часто порівнюють із синонімічним поняттям «пригадування». Проте ці два терміни різняться. Актуалізація здійснюється головним чином через пригадування, не менш поширеним способом її є нагадування учням тих базових знань, котрі становлять основу розуміння нового матеріалу. Оскільки пригадування здійснюється звичайно як активний вольовий процес, а нагадування передбачає в основному пасивність мислення, то в цьому значенні можна говорити про пасивну й активну актуалізацію опорних знань. Пасивна актуалізація полягає в тому, що вчитель сам нагадує учням раніше вивчені факти, поняття тощо, потрібні для оволодіння новим матеріалом. При активній же актуалізації учні одержують завдання, в процесі виконання яких самі відновлюють (пригадують) потрібні знання. У другому випадку розумові процеси учнів протікають більш активно, чим і пояснюється сама назва «активна актуалізація». Крім

зазначеної відмінності між поняттями «актуалізація» і «пригадування», істотною також є відмінність у кінцевих цілях цих розумових дій. Якщо пригадування може здійснюватися, не маючи на меті подальшого використання відновленої в пам'яті інформації (наприклад, при відповіді на поставлене вчителем питання), то актуалізація завжди передбачає використання відновлених знань для дальшої інтелектуальної або практичної діяльності. Ця перспективність використання позначена, зокрема, ключовим словом «опорні» (опора для чогось наступного).

Відрізняється актуалізація від звичайного пригадування також певною програмованістю. Якщо пригадування здійснюється в основному спонтанно, то актуалізація відбувається за якимсь алгоритмом, обґрунтованим метою майбутньої діяльності. До того ж пригадування відбувається плідніше, якщо йому передує вказівка, що саме треба пригадати. Тому зразу відзначимо, що створення оптимального алгоритму пошуку потрібних знань і доведення його до учнів є одним із істотних і відповідальних елементів «технології» актуалізації опорних знань [1].

У процесі актуалізації створюються умови для: визначення того, що вже відомо, та того, що можна ще дізнатися; пов'язування знання з досвідом учня; «відкриття», самостійного здобування знань; підвищення ролі учнів на уроці. Як наслідок, актуалізуючи систему знань і вмінь, учень має можливість на основі отриманих знань і вмінь та накопиченого досвіду їх використання розглядати їх у змінених та нових ситуаціях. Учитель має організувати роботу на уроці так, щоб усім учням було цікаво вчитися, щоб матеріал був зрозумілий і доступний, щоб кожен учень розраховував на свої сили, свої знання і вміння (які він пригадав, оновив в пам'яті). Адже інтерес, як відзначають учені, позитивно впливає на всі психічні процеси та функції: сприйняття, увагу, пам'ять, мислення, волю.

Учні мають володіти певним мінімумом знань і умінь, працювати на уроці разом з учителем, а робота має бути посильна для них, оскільки кожному учневі властивий свій темп сприймання навчального матеріалу. На кожному уроці це впроваджується на етапі актуалізації знань, умінь і навичок. У цьому і полягає один із принципів особистісно-орієнтованого навчання.

Щоб активізувати увагу учня, зацікавити його, допомогти подолати прогалини в знаннях, а також активізувати його розумові здібності, змусити кожного мислити, включитися в спільну цікаву, захоплив роботу зі

здобуття нових знань, учитель повинен удосконалювати власні знання, вивчати досвід своїх колег, опановувати новітні педагогічні технології, створюючи свій власний досвід роботи [2]

Отже, суть актуалізації опорних знань і життєвого досвіду учнів полягає у відтворенні з різних видів пам'яті раніше засвоєних знань, умінь або навичок з метою їх подальшого використання під час засвоєння нового матеріалу. Це етап уроку, на якому відтворюються знання, вміння або життєвий досвід учнів, необхідні для опанування нового матеріалу. Це дає вчителю можливість оцінити, на якому рівні перебувають учні, наскільки вони готові до сприйняття нової інформації. Тобто цей етап можна назвати підготовчим, а отже й надважливим для проведення уроку.

Література:

1.Коробов Є. Т. Актуалізація опорних знань – найважливіша умова розуміння. Образование и наука XXI века : матеріали Міжнар. наук.-прак. конф. 2012. URL: http://www.rusnauka.com/29_NIOXXI_2012/Pedagogica/3_117 799.doc.htm (дата звернення: 25.02.2019).

2.Актуалізація опорних знань і умінь учнів. URL: https://ostrozhetsverhovyadirina.blogspot.com/2016/11/blog-post.html (дата звернення: 26.02.2019).

УДК 378.04:62/64]:004

Сотничок Олександр,
студент, Полтавський національний педагогічний
університет імені В. Г. Короленка
Науковий керівник: Кузьменко Павло,
кандидат педагогічних наук, доцент,
Полтавський національний педагогічний
університет імені В. Г. Короленка

ПІДГОТОВКА ФАХІВЦІВ ПРОФЕСІЙНОЇ ОСВІТИ З ВИКОРИСТАННЯМ СУЧАСНИХ ІНФОРМАЦІЙНИХ ТЕХНОЛОГІЙ

Можливість використання інформаційних технологій (ІТ) в освіті грунтується на тому, що навчання – це обробка інформації. Слухати,

говорити, читати, писати, переконувати, оцінювати, запам'ятовувати – все це приклади некомп'ютерної обробки інформації. Обробка і передавання інформації стає нині одним з головних видів діяльності людини.

Великі можливості надання інформації на комп'ютері дозволяють змінювати і збагачувати зміст освіти. Які це можливості? Це виконання будь-якого завдання, вправи за допомогою комп'ютера, що створює можливість для підвищення інтенсивності уроку, використання варіативного матеріалу і різних режимів роботи, що сприяє індивідуалізації навчання. При аналізі доцільності використання комп'ютера в навчальному процесі потрібно враховувати такі дидактичні можливості комп'ютера:

- розширення можливості для самостійної творчої діяльності студента, особливо при дослідженні та систематизації навчального матеріалу;
- набуття навичок самоконтролю і самостійного виправлення власних помилок;
- розвиток пізнавальних здібностей студента;
- інтегроване навчання предмета;
- розвиток мотивації студента.

При цьому комп'ютер може представляти: джерело навчальної інформації, наочне приладдя (з можливістю мультимедіа), тренажер, засіб телекомунікації. Використання ІТ – це стимул у навчанні.

Основна освітня цінність ІТ в тому, що вони дозволяють створити мультисенсорне інтерактивне середовище навчання з майже необмеженими потенційними можливостями, що з'являються у розпорядженні викладача і студента.

Експериментально-дослідницька, проектна робота для студентів є важливим чинником при підготовці до майбутньої професійної діяльності. Організація активної професійної підготовки студентів – це постійне застосування і вдосконалення професійних знань, умінь, навичок, відповідно до здібностей індивіда на основі власної пізнавально-професійної діяльності. У результаті студенти набувають навички, необхідні протягом усього життя, в яких би галузях народного господарства вони не працювали: самостійність суджень, уміння концентруватися, постійно збагачувати власний запас знань, володіти багатостороннім поглядом на проблеми, уміти цілеспрямовано і вдумливо працювати [1].

Майбутня професійна діяльність студентами засвоюється на практичних заняттях під час виконання курсових робіт та проходження виробничих практик. Студенти навчаються самостійно ставити пізнавальну задачу з професійним ухилом, знаходити способи її вирішення, контролювати і оцінювати результати своєї діяльності, а потім формулювати такі завдання. Усе це реально виконується на базі сучасних технічних засобів, комп'ютерних програм, взаємопов'язаної діяльності викладача і студентів, спрямованої на оволодіння учнями знаннями, вміннями і навичками, на виховання та розвиток у процесі навчання.

Використання засобів інформаційних та комунікаційних технологій і можливостей комп'ютера як засобу пізнання підвищує рівень і складність виконаних завдань, дає наочне уявлення про результат виконаних дій, можливість створювати різні вироби [4].

Для оформлення проектів, дослідницьких робіт, презентацій, рефератів, доповідей використовуються мультимедійні технології, які б поєднували разом звук, графічні зображення, відео та анімацію, що дозволяє яскраво і наочно представити інформацію (відео, фотоматеріали, слайд-шоу). Під керівництвом викладача студенти створюють різні проекти, з якими виступають під час захисту науково-дослідних робіт, рефератів, захистів звітів із проходження виробничих практик, курсових, дипломних робіт.

Студенти факультету технологій та дизайну Полтавського національного педагогічного університету ім. В. Г. Короленка спеціальності Професійна освіта (Деревообробка) під час виконання кваліфікаційної бакалаврської роботи з професійної підготовки проектують малі деревообробні підприємства, розраховують кількість робочих місць, час на виготовлення конкретної продукції. У програмі КОМПАС проектують деревообробний цех, навчаються відповідно до норм розташовувати необхідне обладнання [2; 3].

Усе це можливо здійснити на основі знань, які вони отримали при проходженні виробничої практики на деревообробних та меблевих підприємствах.

Активна розумова і практична діяльність студентів у процесі виконання проектів, науково-дослідних робіт спрямована на самостійне оволодіння ними знаннями і вміннями у процесі самостійної діяльності.

Професіоналізація проекту підвищується за рахунок використання фактичних даних з деревообробних підприємств регіону; проведення експериментальних досліджень у сфері професійної діяльності; контроль якості та випробування продукції; використання статистичних методів регулювання технологічних процесів; пошуку і обробки результатів вимірювань; аналізу фінансово-господарської діяльності організацій.

Майбутні фахівці повинні бачити і розуміти практичну значущість досліджуваного матеріалу для своєї професійної діяльності у подальшому, працюючи з інформаційними системами, формуючи якості й поглиблюючи знання з дисципліни, необхідні під час роботи на виробництві, вчиться розуміти інформаційну культуру, все це повинно здійснюватися з високим ступенем наочності та інформатизації.

Реалізація сучасних технологій в освітньому процесі з метою підвищення якості навчання, активізації навчально-пізнавальної діяльності студентів є одним з ефективних, творчих напрямів навчання [5]. При проектуванні з використанням сучасних інформаційних технологій реалізуються креативні можливості особистості студентів, підвищується їхня самооцінка; розвиваються особистісні якості, що дозволяє сформувати всебічно розвинену особистість, що реалізує свій потенціал у сучасних реаліях суспільства.

Література:

1. Гуревич Р. С, Кадемія М. Ю. Інформаційно-комунікаційні технології у навчальному процесі : посібник для педагогічних працівників і студентів педагогічних вищих навчальних закладів. – Вінниця : ДОВ «Вінниця», 2002. –116 с.

2. КОМПАС-Автопроект. Практичний посібник користувача – ЗАТ АСКОН, 2003.

3. КОМПАС-3D V8. Інструкція користувача. Том 1-3 - ЗАТ АСКОН, 2005.

4. Пінаєва О. Ю. Інформатизація освіти та її застосування в навчальному процесі //Актуальні проблеми трудової і професійної підготовки молоді. – Вінниця, – 2004. – Вип. 10. – С. 150 – 151.

5. Сучасні інформаційні засоби навчання: навчальний посібник / Р. С. Гуревич, Л. Л. Коношевський, О. В. Шестопалюк. – Вінниця : ВДПУ імені Михайла Коцюбинського, 2004. – 535 с.

Татарін Володимир,
студент, Глухівський національний педагогічний
університет імені Олександра Довженка
Керівник: Білевич Світлана,
кандидат педагогічних наук, доцент,
Глухівський національний педагогічний
університет імені Олександра Довженка

ОСОБЛИВОСТІ НАВЧАННЯ УЧНІВ 8 КЛАСУ ПРОЕКТУВАННЯ МОДУЛЬНИХ МЕБЛІВ

З 1 вересня 2017 року учні 5–9 класів навчаються за оновленою програмою з трудового навчання, що містить ряд інноваційних моментів і орієнтована передусім на результати практичної діяльності учня.

Метод творчих проектів, або проектно-технологічний метод, є сучасною педагогічною технологією, яка спрямована на покращення та розвиток трудового навчання. У програмі з трудового навчання зазначається, що метод проектів є основним методом навчання.

За оновленою програмою [1] учні 8 класу мають навчитися застосовувати комбінаторні методи у процесі проектно-технологічної діяльності. На наш погляд, модульні меблі є одним із найбільш доцільних об'єктів проектування. У процесі навчання елементів комбінаторики вибір того чи іншого методу навчання здійснюється вчителем на основі аналізу навчального матеріалу й тих навчальних завдань, розв'язання яких буде дидактичною метою навчання. Евристична орієнтація вивчення комбінаторики учнями змінює суб'єктивну оцінку ймовірності досягнення успіху, сприяє становленню впевненості у своїх знаннях і способах діяльності. Саме тому пріоритет слід надавати методам навчання, які дозволяють організувати продуктивну діяльність учнів.

Важливо надавати процесу формування комбінаторних знань та вмінь проблемного характеру, виробляти в учнів аналітико-синтетичні вміння, здатність до теоретичних узагальнень. Не менш важливим завданням є розвиток навичок самостійної навчальної роботи, формування вмінь працювати з підручником, проявляти творчий підхід під час виконання домашніх завдань.

Сьогодні модульний принцип у проектуванні предметного середовища забезпечує конкурентоспроможність виробів, збільшення

асортименту товарів без додаткових витрат матеріальних та людських ресурсів. Молодь прагне до мінімалістичного інтер'єру, тому проектування модульних меблів є цікавою темою для проекту. Основним методом проектування таких меблів є комбінаторика.

На основі модульного принципу виробляється більшість гарнітурів для кухні та ванної кімнати, обладнання для гардеробних кімнат, шафи-купе, м'які куточки. Компонувати модулі можна як завгодно. Модульні стінки для вітальні легко змінюють своє призначення за рахунок варіантів фасаду і наповнення (полиць, вішалок, внутрішніх шухляд).

У чому ж перевага модульних меблів?

1.Можливість виготовлення широкого асортименту виробів з мінімальними затратами, можливість швидкого виробництва за індивідуальним замовленням.

2.Зміна функцій у разі потреби самим споживачем, наприклад, завдяки трансформації чи перекомбінуванню.

3.Споживач має можливість вибрати і придбати лише ті компоненти, які йому необхідні.

4.При необхідності додаткові предмети можна легко докупити. Виробники гарантують точний збіг кольорів, розмірів, вузлів кріплень і всієї фурнітури.

5.Модульні меблі дозволяють легко перетворити інтер'єр квартири за допомогою простої перестановки. Або зміни панелей і фасадів. Сучасні модульні системи оснащені розпашними, розсувними, складаними («гармошкою») дверцятами і навіть роликовими шторками-жалюзі.

6.Універсальність: модульну шафу легко перетворити на книжковий стелаж або гардероб, варто тільки поміняти або зняти дверцята.

7.Легкість збирання. Інструкція та додані кріплення дозволять самостійно зібрати потрібний предмет меблів. І на це потрібно зовсім небагато часу.

8.Уніфіковані модулі можуть уписатися в приміщення будь-якої конфігурації. Модулі різної висоти, ширини і глибини поміщаються практично в будь-якому місці (зокрема, в кутах, неглибоких нішах), куди корпусні меблі аналогічного призначення не вписується.

Чи є у модульних меблів мінуси? Тільки один. Конструкція таких меблів зазвичай не передбачає ні орнаментного різьблення, ні золотих

розписів. Модульні меблі призначені для сучасних і молодіжних інтер'єрів. Якщо ви є шанувальником строгих класичних стилів, то такий вид меблів вам навряд чи підійде. В основній масі сучасні модульні системи меблів відповідають смакам молодих людей, які надають перевагу мобільності, мінімалізму в дизайні інтер'єру.

Один із основних принципів проектування модульних меблів – комбінаторика. Цей прийом характеризується знаходженням різних комбінацій, поєднань, розміщень із даних елементів в певному порядку. Комбінаторні методи формоутворення застосовуються для виявлення найбільшого різноманіття поєднання обмеженої кількості елементів та їх конструктивів.

Основною одиницею комбінування є *модуль*. Модуль (від лат. modulus – маленька міра) – це величина, яку беруть за основу розрахунку розмірів деталей чи будь-яких частин і елементів, з яких складається виріб.

Слід зважати, що модульний об'єкт або виріб не обов'язково має складатися лише з модулів одного типу – їх може бути кілька. Сам модуль може бути закінченим виробом чи складовою виробу, зокрема й іншого призначення.

Процес проектування з використанням комбінаторного методу може відбуватися різними шляхами: удосконалення елементів, пошук нових конструкцій на основі відомих елементів і систем зв'язків.

Ураховуючи обмежену кількість часу на розроблення одного проекту у 8 класі, пропонуємо за об'єкт проектування обрати поличку для книжок.

Вимоги до цього виробу обговорюються всім класом. Учні також можуть записувати власні індивідуальні вимоги. За допомогою моделей-аналогів та компонування комбінаторних елементів учні створюють ескіз виробу. Використання засобів комп'ютерної графіки або хоча б паперових шаблонів комбінаторних елементів значно прискорює процес компонування полички.

Застосування модульного принципу в проектуванні меблів забезпечує багатоцільове використання виробів, їх збірність, розбірність, що і є за своєю суттю трансформацією. Зважаючи на те, що значення комбінаторного принципу у проектуванні модульних виробів стрімко зростає, вивчення елементів комбінаторики є важливим елементом технологічної освіти учнів базової школи.

Література:

1. Навчальна програма з трудового навчання для загальноосвітніх навчальних закладів. 5–9 класи (оновлена). URL: https://mon.gov.ua/ua/osvita/zagalna-serednya-osvita/navchalni-programi/navchalni-programi-5-9-klas

УДК 37.091.321

Флорескул Катерина,
студентка, Чернівецький національний
університет імені Юрія Федьковича
Науковий керівник: Крамар Валерій,
доктор фізико-математичних наук, професор,
Чернівецький національний університет імені Юрія Федьковича

ОСОБЛИВОСТІ ФОРМУВАННЯ ЗМІСТУ ПРОФІЛЬНИХ КУРСІВ З АВТОСПРАВИ І ОЦІНЮВАННЯ РЕЗУЛЬТАТІВ НАВЧАННЯ

Запровадження профільного навчання у старшій школі є нагальною потребою сьогодення і вимогою закону «Про загальну середню освіту». Необхідність організації загальної середньої освіти за принципом профільного навчання зумовлена розвитком світових глобалізаційних та інтеграційних процесів та орієнтацією незалежної України на входження у спільноту вільних демократичних країн. За цих умов в усіх сферах суспільного життя сталися зміни, що вимагають підготовки конкурентоспроможних фахівців, здатних акумулювати інноваційні ідеї та швидко адаптуватися в умовах ринку праці. Для досягнення цієї мети має бути відповідно реформована національна система освіти, серед найважливіших проблем якої є організація, формування змісту та забезпечення якості профільного навчання у закладах загальної середньої освіти.

Основною метою профільного навчання є забезпечення рівного доступу учнівської молоді до здобуття загальноосвітньої та початкової допрофесійної підготовки з урахуванням їхніх освітніх потреб, нахилів і здібностей відповідно до власного професійного самовизначення. Головними складовими допрофесійної підготовки

є система профорієнтаційної роботи та залучення учнів до пізнавальної та трудової діяльності, продовженням якої буде професійне навчання [3]. Воно має лягти в основу усвідомленого процесу неперервного професійного розвитку людини впродовж усього життя, її професійної самореалізації відповідно особистих інтересів і потреб економіки країни [2]. Вирішення цих питань вимагає суттєвих змін у підходах щодо організації допрофесійної підготовки школярів.

З метою ознайомлення з методикою формування змісту й організації допрофесійної підготовки у закладах позашкільної освіти (ЗПО) та визначення системи та критеріїв її оцінювання нами здійснений аналіз літературних джерел, в яких висвітлюються питання, пов'язані з профільним навчанням та допрофесійною підготовкою. До них можна віднести такі.

Питанням організації профільного навчання у закладах загальної середньої освіти присвячені праці С. Волянської, Т. Галкіної, М. Гузик; методам та технологіям його реалізації – Т. Афанасьєвої, В. Єрошина, Н. Немової, Т. Пуденко, С. Кравцова, П. Лернера, О. Овчарук. Дидактичні засади профільного навчання у закладах загальної середньої освіти в сільській місцевості аналізувала Н. Шиян; проблеми активізації самостійної пізнавальної діяльності учнів профільних класів – С. Генкал. Проблеми організації допрофесійної підготовки школярів висвітлені у працях І. Бех, І. Гладкої, Н. Нікітіної, Н. Ничкало, С. Сисоєвої, Н. Южаніної.

Аналіз теоретичних положень, викладених у цих працях, дозволяє зробити висновок про те, що допрофесійна підготовка є одним із компонентів системи неперервної професійної освіти, мета якої полягає у формуванні особистісної мотивації учнівської молоді до здобуття професійної освіти та розвитку особистісних якостей, властивих представникам обраної професії. Вона може бути реалізована шляхом формування відповідного змісту освіти у взаємозв'язку з практичною діяльністю, а також виховною, мотивувальною за характером роботи педагогів. Ефективність її досягається за умови організації навчального процесу, що забезпечує його цілісність, системність, наступність та прогностичність.

Попри те, що допрофесійна підготовка та професійне навчання часто здійснюються у закладах позашкільної освіти (ЗПО), пробле-

ми її організації, формування змісту та системи оцінювання в них висвітлені недостатньо [1].

Зміст професійної підготовки у ЗПО визначається стандартом відповідної професії. Реалізація його здійснюється на основі науково обґрунтованої системи дидактичних підходів з використанням методично сформованого навчального матеріалу, що забезпечує формування компетенцій, визначених стандартом професії. Цього можна досягти шляхом відповідної організації навчального процесу, що забезпечує компетентісно орієнтований підхід, використання інтерактивних та інформаційно-комунікативних технологій.

Профільне навчання ґрунтується на принципі диференціації з урахуванням освітніх потреб, нахилів і здібностей учнів. Проте навіть за умови набору учнів до профільних класів (груп у ЗПО) за відповідними критеріями організація навчального процесу не завжди враховує індивідуальні особливості кожного з них. Так, аналіз стану реалізації індивідуального підходу на уроках технологічного профілю дозволяє стверджувати, що лише 59,1 % педагогів вважають урахування індивідуальних особливостей учнів важливою дидактичною проблемою [4]. Це зумовлює актуальність проблеми формування змісту програм профільного навчання, які повинні враховувати можливості індивідуального підходу в процесі їх реалізації.

На нашу думку, в умовах організації профільного навчання на базі ЗПО, де групи формуються відповідно до обраної професії, диференціація учнів за ознакою їхніх освітніх потреб та схильностей звужується. Тому індивідуальний підхід може ґрунтуватися виключно на врахуванні їхніх здібностей, наявності важливих для здобуття професії задатків і навичок. Так, у групах навчання, автосправі компетенісна орієнтація програми підготовки водіїв не передбачає здобуття учнями компетенцій творчого мислення. Основними її програмними компетентностями є: знає, уміє. Це обумовлено особливостями професії – водій повинен знати та чітко виконувати правила дорожнього руху, знати будову автомобіля, призначення та принцип дії його вузлів і агрегатів, періодичність і технологію їх регламентного обслуговування, а також уміти здійснювати його та, за потреби, необхідний ремонт. Аналогічно, кваліфікаційна атестація за змістом тем: «Основи законодавства України», «Охорона праці та навколишнього середови-

ща», «Професійна етика та культура володіння» вимагає володіння компетентностями: *знати, виконувати*.

Відповідно до вказаних особливостей має будуватися весь навчальний процес, зокрема і формування критерів оцінювання навчальних досягнень. Індивідуалізація підходів до його реалізації може ґрунтуватися на врахуванні інтелектуальних здібностей учнів (знати не тільки призначення вузла або агрегата, але й принцип його роботи, фізичні явища та процеси, на яких ґрунтується його дія, відмінності конструктивних рішень його будови у різних моделях тощо), їх інтересів (мотивувати пошук порівняння відмінностей будови автомобілів різних часів та моделей і т.п.), умінь і практичних навичок.

Оцінювання рівня навчальних досягнень має виходити з того, що мінімальна оцінка знань повинна виставлятися за умови неухильної відповідності вимогам стандарту професії та критеріям кваліфікаційної атестації.

Література:

1.Мачуський В. В. Допрофесійна підготовка учнівської молоді: теоретичний аспект // Теоретико-методичні проблеми виховання дітей та учнівської молоді : збірник наук. праць. – 2009. – Вип. 13, книга ІІ. – С. 317 – 321.

2.Сучасна професійна освіта: концептуальні засади реформування професійної освіти України (проект) [Електронний ресурс]. – К. : МОНУ, 2018. – 18 с. Режим доступу: https://mon.gov.ua/ua/news/mon-rozrobilo-proekt-konceptualnih-zasad-reformuvannya-profesijnoyi-osviti-ukrayini-suchasna-profesijna-osvita.

3.Український педагогічний словник / Укл. С. У. Гончаренко. – К. : Либідь, 1997. – 376 с.

4.Уруський А. В. Методика реалізації індивідуального підходу до навчання старшокласників за технологічним профілем : автореф. дис. канд. пед. наук : 13.00.02 – «теорія і методика навчання технологій». –К. : НПУ ім. М. П. Драгоманова, 2016. – 20 с.

Цицюра Ксенія,
викладач англійської мови,
Національний університет кораблебудування імені адмірала Макарова,
аспірантка Інституту професійно-технічної освіти НАПН України

ЗАСТОСУВАННЯ КОМПЕТЕНТНІСНОГО ПІДХОДУ В ПІДГОТОВЦІ МАЙБУТНІХ БАКАЛАВРІВ З БІЗНЕС ЕКОНОМІКИ В УНІВЕРСИТЕТАХ КИТАЮ

Наразі у світі відбувається перехід до компетентнісної моделі у сферах вищої освіти та бізнесу, що характеризується не тільки виконанням певних функцій та дотриманням певних обов'язків, але й забезпеченням необхідних результатів. Компетентнісні моделі набувають все більшого застосування, зокрема в бізнес-економіці. Це супроводжується цілеспрямованими управлінськими рішеннями і діями, метою яких є залучення, розвиток та закріплення конкурентоспроможних фахівців на робочих місцях. Актуальним для модернізації вищої економічної освіти України є врахування позитивного досвіду зарубіжних країн щодо застосування компетентнісних моделей у професійній підготовці та в бізнесі.

В останні роки у зв'язку з приєднанням України до Болонського процесу досить велику увагу приділяють вивченню компетентнісного підходу в українській освіті, а саме загальних та професійних компетентностей та вимог до них.

Серед українських досліджень треба відзначити публікації, що стосуються вивчення компетентнісного підходу у сфері вищої освіти [1]. В. Ільченко, О. Савченко, О. Ходань, В. Ягупов, В. Свистун, О. Часнікова [2–6] акцентують на тому, що компетентнісний підхід використовується стосовно підготовки фахівців у системі вищої освіти або як основа реформування освіти в цілому.

У Рекомендації Європарламенту та Ради ЄС від 23 квітня 2008 р. поняття «компетентність» визначається як беззаперечна здатність використовувати знання, навички та індивідуальні, соціальні або методологічні вміння в роботі або навчанні, а також у професійному та особистісному розвитку [7]. У Законі України «Про вищу освіту» компетентність визначається як динамічна комбінація знань, вмінь та практичних навичок, а також способів мислення, професійних, світоглядних і громадянських якостей та морально-етичних цінностей особистості.

Компетентнісний підхід набув широкого використання в бізнесі та різних організаціях і став ключовим компонентом набору чи найму та розвитку працівників, а також складовою діяльності кадрових служб. Зокрема, компетентність майбутніх бакалаврів з бізнес-економіки, які стануть працівниками різних компаній та організацій в сфері економіки України, передбачає здатність отримувати, структурувати і зберігати необхідну інформацію, а також застосовувати її в необхідних умовах, правильно інтерпретувати і оцінювати процеси та результати. Важливим у процесі навчання бізнес-економіці є формування вмінь та навичок вирішення економічних проблем, прийняття рішень, самостійного навчання, обґрунтування та оцінювання, логічного мислення взагалі.

Компетентнісний підхід у сфері освіти набуває все більшого поширення і у закладах вищої освіти Китаю, де є понад дві тисячі університетів. Наприклад, бізнес-економіку вивчають і викладають у більш ніж 100 закладах вищої освіти. Велику увагу приділяють наявності певних компетентностей у викладачів, а саме таких якостей, як мотивація, аналітичність і вміння робити судження, інноваційність та вміння використовувати технічні засоби навчання, концептуальне мислення, самоаналіз, вміння бачити деталі, виконання плану, відданість професії, належний рівень виховання, людяність, вміння виражати думки, відповідальність [8].

На прикладі робочої навчальної програми підготовки бакалаврів спеціальності «Бізнес-економіка» Цзясінського університету (Jiaxing University, місто Цзясін, Китай) компетентностями, що мають бути сформованими у бакалаврів з бізнес-економіки протягом 4 років навчання, є такі: наявність міцної теоретичної підготовки в міжнародній бізнес-економіці та торгівлі, навички самостійного орієнтування в реальній торгівлі та продажах онлайн, навички управління бізнесом на міжнародному рівні [9]. У зв’язку з інформатизацією суспільства до компетентностей, набутих під час навчання фахівців з бізнес-економіки у вищих навчальних закладах в Китаї, також відносять уміння використовувати сучасні інформаційні технології, Інтернет для управління міжнародними торговими підприємствами, розуміння процедури обробки транзакцій у міжнародній електронній комерції, а також володіння основними технологіями та навичками управління транскордонними мобільними додатками для здійснення електронної комерції. Окрім цього, до важливих компетентностей університети Китайської народної

республіки відносять знання та володіння принаймні однією іноземною мовою (особливо англійською), а також знання відповідних міжнародних ділових етикетів та навичок ведення переговорів для забезпечення можливості координації та спілкування в усній та письмовій формах [9].

Компетентності визначають уміння, професійні навички та поведінку фахівця, необхідні для розвитку особистості та досягнення кращих результатів у різних сферах діяльності та навчання. Досвід використання компетентнісного підходу для навчання студентів спеціальності «Бізнес-економіка» у вищих навчальних закладах Китайської народної республіки може бути використаний вищими навчальними закладами України для підготовки майбутніх бакалаврів у сфері економіки.

Література:

1.Компетентнісний підхід у вищій освіті: світовий досвід. Київ: КНЕУ, 2016. – 61с.

2.Ільченко В. Р. Компетентнісна модель освітньої галузі як необхідна умова ефективної освіти. URL: biblos.iod.gov.ua/ download.php?file_id=639.

3.Савченко О. П. Компетентнісний підхід у сучасній вищій школі. URL: intellect-invest.org.ua/pedagog_editions_e-magazine_pedagogical_science_vypuski.

4.Ходань О. Л. Компетентнісний підхід до підготовки майбутніх фахівців у ВНЗ. Наук. вісник Ужгород. нац. ун-ту. – С. 232–235.

5.Ягупов В. В., Свистун В. І. Компетентнісний підхід до підготовки фахівців у системі вищої освіти. Наук. записки. Т. 71. Педагогічні, психологічні науки та соціальна робота. – С. 3–8.

6.Часнікова О. В. Компетентнісний підхід в освіті як основа її реформування. URL: https://www.narodnaosvita.kiev.ua/?page_id=2607, www.irbis-nbuv.gov.ua/cgi-bin/irbis_nbuv/cgiirbis_64.exe.

7.Про встановлення Європейської кваліфікаційної структури для можливості отримати освіту протягом усього життя: Рекомендація Європейського Парламенту і Ради 2008/С 111/01 від 23 квіт. 2008 р.

8.Jinchao Lin. Research on Chinese University Teacher's Competency. URL: https://www.researchgate.net/publication/26642783_Research_on_Chinese_University_Teacher.

9.Jiaxing University official website. URL: http://www.zjxu.edu.cn.

Шкарупа Ганна
аспірантка (викладач Коледжу мистецтв та дизайну КНУТД),
Інститут професійно-технічної освіти НАПН України

НАВЧАЛЬНА ДИСЦИПЛІНА «ПЕРСПЕКТИВА І ТІНІ» ЯК ОСВІТНІЙ КОМПОНЕНТ ДЛЯ ВІЛЬНОГО ВИБОРУ СТУДЕНТІВ-ДИЗАЙНЕРІВ У МИСТЕЦЬКИХ КОЛЕДЖАХ

Зростання у сфері послуг попиту на фахівців, що володіють образним мисленням, операційним моделюванням, навичками графічного проектування, різновидами дизайнерських практик, приводить до стійкого збільшення абітурієнтів, що прагнуть здобути спеціальність дизайнера. Специфіка професії передбачає розвиток індивідуальних творчих здібностей кожного здобувача в руслі системи навчальних дисциплін професійного спрямування. Процес вивчення мистецтва – як, власне, і мистецтво як таке, пов'язане з неперервним творчим процесом розуміння, відтворення та покращення довколишнього середовища. Технологічність сучасних інструментів моделювання та проектування дозволяє збагачувати арсенал професійних засобів утілення нових рішень. Водночас, сама природа творчості та художньо-конструктивна сутність дизайну як виду різновиду художньої діяльності передбачає наявність у студента креативних особистісних якостей та прагнення до розвитку власної індивідуальності. Саме тому важливого значення набувають навчальні дисципліни, які розраховані на забезпечення вільного вибору студентів. Відповідно до статті 33 Закону України «Про освіту» освітні програми, розроблені відповідно до стандарту освіти, повинні передбачати освітні компоненти для вільного вибору здобувачів освіти. Для цього заклади освіти можуть використовувати типові або інші освітні програми, які розробляються та відповідно затверджуються [1]. Більш докладно ця можливість для індивідуального розвитку в період навчання прописана в статті 62 п.15 Закону України «Про вищу освіту». Зокрема, документ передбачає «вибір навчальних дисциплін у межах, передбачених відповідною освітньою програмою та навчальним планом, в обсязі, що становить не менше як 25 відсотків загальної кількості кредитів ЄКТС, передбачених для даного рівня вищої освіти. При цьому здобувачі певного

рівня вищої освіти мають право вибирати навчальні дисципліни, що пропонуються для інших рівнів вищої освіти, за погодженням з керівником відповідного факультету чи підрозділу» [2].

Законопроект «Про фахову передвищу освіту» станом на сьогодні ще очікує розгляду у Верховній Раді України, але на підставі чинного законодавства коледжі, де готують майбутніх дизайнерів, мають пропозиції до вільного вибору. Аналіз навчальних робочих планів Коледжу мистецтв та дизайну КНУТД (Київ), Чернігівського промислово-економічного коледжу КНУТД (Чернігів), Запорізького електротехнічного коледжу ЗНТУ та Коледжу Класичного приватного університету (Запоріжжя) переконливо свідчить про виконання вимоги законодавства щодо варіативно-вибіркових дисциплін. У пропонованій порівняльній таблиці узагальнено дані, зазначені в навчальних планах студентів, що вступили до відповідного навчального закладу у 2016 році.

Пропозиції щодо кількості дисциплін вільного вибору студентів в коледжах та годин, передбачених на вивчення цих дисциплін майбутніми дизайнерами

№ п/п	Навчальний заклад	Загальна кількість годин з дисциплін для вільного вибору студента	Кількість предметів	Наявність у пропозиціях курсу з «Перспективи і тіней»
1	Коледж МД КНУТД (Київ)	918	9	Так
2	Коледж ЧПЕК КНУТД (Чернігів)	918	9	Так
3	Коледж ЗЕТК ЗНТУ (Запоріжжя)	241	4	Ні
4	Коледж КПУ (Запоріжжя)	2484	19	ні

Зміст навчальної дисципліни, що є варіативним компонентом загального змісту освітнього процесу, повинен відповідати вимогам ринку праці й підвищувати рівень знань і практичних навичок майбутнього фахівця саме в аспекті технологічних новацій та тенденції розвитку галузі. Класична модель навчання художників та дизайнерів базується на розвитку візуальної грамотності. Уміння малювати покла-

дено в основу розвитку спостережень, графічного аналізу, зіставлень, візуалізації та комунікації. Дисципліни, що забезпечують технічні й технологічні навички в роботі із матеріалами та процесами, також мають значну питому вагу. Проте стрімкий розвиток технологій вимагає критичного ставлення до раніше встановлених правил.

Так, навчальний предмет «Перспектива і тіні» традиційно є завершальним у послідовності з кресленням та нарисною геометрією. Кожна наступна навчальна дисципліна вирішує задачі з проеціювання об'єктів на площину і бере до уваги більшу кількість вихідної інформації про взаємозв'язки між пропонованими об'єктами та положення спостерігача в просторі. Але особливості кінцевого зображення залежать від напряму проецюючих променів, що проецюються від розташування об'єкта проеціювання перед площиною проекцій.

Глибоке теоретичне знання принципів проеціювання та взаємного розташування елементів проекційного апарата має вирішальну роль для одержання якісного результату при первинному моделюванні перспективного зображення об'єктів за заданими габаритними параметрами на папері чи іншій площині. Але наявність і доступність інших способів та сучасних технологій одержання первинного зображення об'єктів зміщує акценти в бік практичних навичок застосування законів перспективи стосовно цих зображень. Так, професійна діяльність дизайнера передбачає вміння аналізувати види та способи перспективи, візуалізовані на зображеннях, що потребують професійного допрацювання, та відповідно до них застосовувати ті, необхідні для виразного гармонійного унаочнення репрезентації власного дизайн-рішення.

Осмислене використання майбутніми дизайнерами законів перспективи під час практичної роботи із зображеннями зумовлює необхідність оптимізації змістового наповнення навчальної дисципліни «Перспектива і тіні» в мистецьких коледжах. Упродовж останніх п'яти років в Коледжі мистецтв та дизайну КНУТД ведеться робота з модернізації змісту цієї дисципліни. Розроблено та постійно вдосконалюється робочий зошит із дисципліни «Перспектива і тіні» [3], який витримав уже п'яте перевидання, підготовано до друку навчальний посібник для студентів.

Навчальна дисципліна розрахована на 32 години аудиторних занять, передбачає самостійну роботу студента та спрямована на роз-

виток аналітичних і практичних навичок застосування законів перспективи під час роботи із запропонованими та вперше створюваними зображеннями. Зміст курсу «Перспектива і тіні» спроектовано як важливий інструмент розвитку художньо-конструктивної компетентності майбутніх дизайнерів.

Сучасному візуальному мистецтву властива міждисциплінарність, варіативність та гнучкість. Як підкреслено в «Керівних принципах розвитку компетентностей в галузі освіти з мистецтва та дизайну» (Вільнюс), метою навчальної програми з мистецтва та дизайну повинно бути формування в художників та дизайнерів загальних предметних компетентностей, що дозволять їм творчо та автономно працювати в обраній галузі [4].

Література:

1.Закон України про освіту (Відомості Верховної Ради (ВВР), 2017, № 38–39, ст.380) [Електронний ресурс]. Режим доступу: http://zakon0.rada.gov.ua/laws/show/2145-19.

2.Закон України Про вищу освіту (Відомості Верховної Ради (ВВР), 2014, № 37–38, ст. 2004) [Електронний ресурс]. Режим доступу:https://zakon.rada.gov.ua/laws/show/1556-18

3.Шкарупа Г. М. Перспектива і тіні: робочий зошит з дисципліни для студентів денної форми навчання (спеціальності 022 «Дизайн», спеціалізація «Графічний дизайн», та спеціальності 021 «Аудіовізуальне мистецтво та виробництво» спеціалізація «Художнє фотографування»). – Вид. 5. – К. : КНУТД, 2019. – 40 с.

4.Guidelines Of Competence Development In The Study Field Of Art And Design, - Vilnius, 2012. – ISBN 978-609-462-002-7 [Електронний ресурс]. – Режим доступу: http://www4066.vu.lt/Files/File/07_Art_and_design_guidelines.pdf

Наукове видання

ТЕНДЕНЦІЇ РОЗВИТКУ ПРОФЕСІЙНОЇ ТА ТЕХНОЛОГІЧНОЇ ОСВІТИ В УМОВАХ РИНКУ ПРАЦІ

Матеріали
Міжнародної інтернет-конференції
молодих учених і студентів

3 квітня 2019 року

Здано до друку 15.04.2018. Підписано до друку 8.05.2018.
Формат 60х84/16. Папір офсетний. Друк офсетний.
Гарнітура Times New Roman. Ум. друк. арк. 15,58. Обл.-вид. арк. 13,32.
Наклад 100 прим. Замовлення № 137. Ціна договірна.

Видавець: Вінниченко М.Д.
40022, Україна, м. Суми, вул. Бельгійська, 9/10.
Свідоцтво про внесення суб'єкта видавничої справи до Державного реєстру видавців, виготовників і розповсюджувачів видавничої продукції
серія ДК № 2314 від 14 жовтня 2008 року

Виготівник: ФОП Ткачов О.О.,
sumskya-80@ukr.net.